(19)中华人民共和国国家知识产权局

(12)实用新型专利

(10)授权公告号 CN 203357334 U
(45)授权公告日 2013.12.25

(21)申请号 201320360824.0

(22)申请日 2013.06.20

(73)专利权人 林群富
地址 524200 广东省湛江市雷州市雷城镇西门街219号

(72)发明人 林群富

(51)Int.Cl.
B25B 13/06(2006.01)
B25B 23/00(2006.01)

权利要求书1页 说明书1页 附图2页

(54)实用新型名称

一种套筒扳手伸缩装置

(57)摘要

本实用新型公开了一种套筒扳手伸缩装置，包括手柄、设有中空结构的连杆、可以在所述连杆的中空结构内滑动的滑杆、紧固螺钉、螺纹孔。所述连杆设有正四棱柱体中空结构，所述连杆的下端设有螺纹孔；所述滑杆为正四棱柱体结构，且能在所述连杆的正四棱柱体中空结构内滑动，所述滑杆的末端可以连接套筒头。本实用新型结构简单，使用方便，当需要伸缩套筒扳手的连杆的时候，只需松开紧固螺钉，手动调节滑杆伸出连杆的长度，最后锁紧紧固螺钉即可达到套筒扳手连杆伸缩的目的。

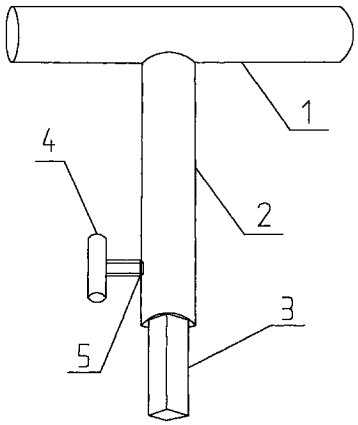

CN 203357334 U

1. 一种套筒扳手伸缩装置，包括手柄 (1)、设有中空结构的连杆 (2)、可以在所述连杆 (2) 的中空结构内滑动的滑杆 (3)、紧固螺钉 (4)、螺纹孔 (5)，其特征在于：所述滑杆 (3) 可以在所述连杆 (2) 内滑动。

2. 如权利要求 1 所述的一种套筒扳手伸缩装置，其特征在于：所述连杆 (2) 设有正四棱柱体中空结构。

3. 如权利要求 1 所述的一种套筒扳手伸缩装置，其特征在于：所述连杆 (2) 的下端设有螺纹孔 (5)。

4. 如权利要求 1 所述的一种套筒扳手伸缩装置，其特征在于：所述滑杆 (3) 为正四棱柱体结构。

5. 如权利要求 1 所述的一种套筒扳手伸缩装置，其特征在于：所述滑杆 (3) 的长度大于所述连杆 (2) 的长度。

一种套筒扳手伸缩装置

技术领域

[0001] 本实用新型涉及一种手动工具，具体是一种套筒扳手伸缩装置。

背景技术

[0002] 套筒扳手广泛用于拆卸、紧固各种螺钉和螺母。由于目前所使用的套筒扳手的连杆不能伸缩，导致在一些狭窄或需要使用加长套筒扳手的工作环境中不能正常使用，往往需要人员携带多种不同长度规格的套筒扳手，这样不但增加使用成本，而且增加人员的劳动强度，不利于提高工作效率。

发明内容

[0003] 本实用新型的目的是为了克服现有技术的不足而提供一种套筒扳手伸缩装置。

[0004] 为了达到上述目的，本实用新型采用的技术方案是：一种套筒扳手伸缩装置，包括手柄、设有中空结构的连杆、可以在所述连杆的中空结构内滑动的滑杆、紧固螺钉、螺纹孔。

[0005] 所述连杆设有正四棱柱体中空结构。

[0006] 所述连杆的下端设有螺纹孔，目的是配合紧固螺钉锁紧滑杆，防止滑杆松动或脱落。

[0007] 所述滑杆为正四棱柱体结构，所述滑杆的末端可以连接套筒头。

[0008] 所述正四棱柱体结构的滑杆可以在所述设有正四棱柱体中空结构的连杆内滑动，以达到套筒扳手连杆伸缩的目的。

[0009] 所述滑杆的长度大于所述连杆的长度。

[0010] 本实用新型具有以下有益效果：结构简单，使用方便，当需要伸缩套筒扳手的连杆的时候，只需松开紧固螺钉，手动调节滑杆伸出连杆的长度，最后锁紧紧固螺钉即可达到套筒扳手连杆伸缩的目的。

附图说明

[0011] 图 1 为本实用新型的结构示意图。

[0012] 图 2 为本实用新型的结构剖示图。

[0013] 图中：1- 手柄，2- 连杆，3- 滑杆，4- 紧固螺钉，5- 螺纹孔。

具体实施方式

[0014] 下面结合附图和具体实施方式对本实用新型作进一步说明。

[0015] 如图 1、2 所示，一种套筒扳手伸缩装置，包括手柄 (1)、设有中空结构的连杆 (2)、可以在所述连杆 (2) 的中空结构内滑动的滑杆 (3)、紧固螺钉 (4)、螺纹孔 (5)；使用时，松开紧固螺钉 (4)，手动调节滑杆 (3) 伸出连杆 (2) 的长度，最后锁紧紧固螺钉 (4) 即可达到套筒扳手连杆 (2) 伸缩的目的。

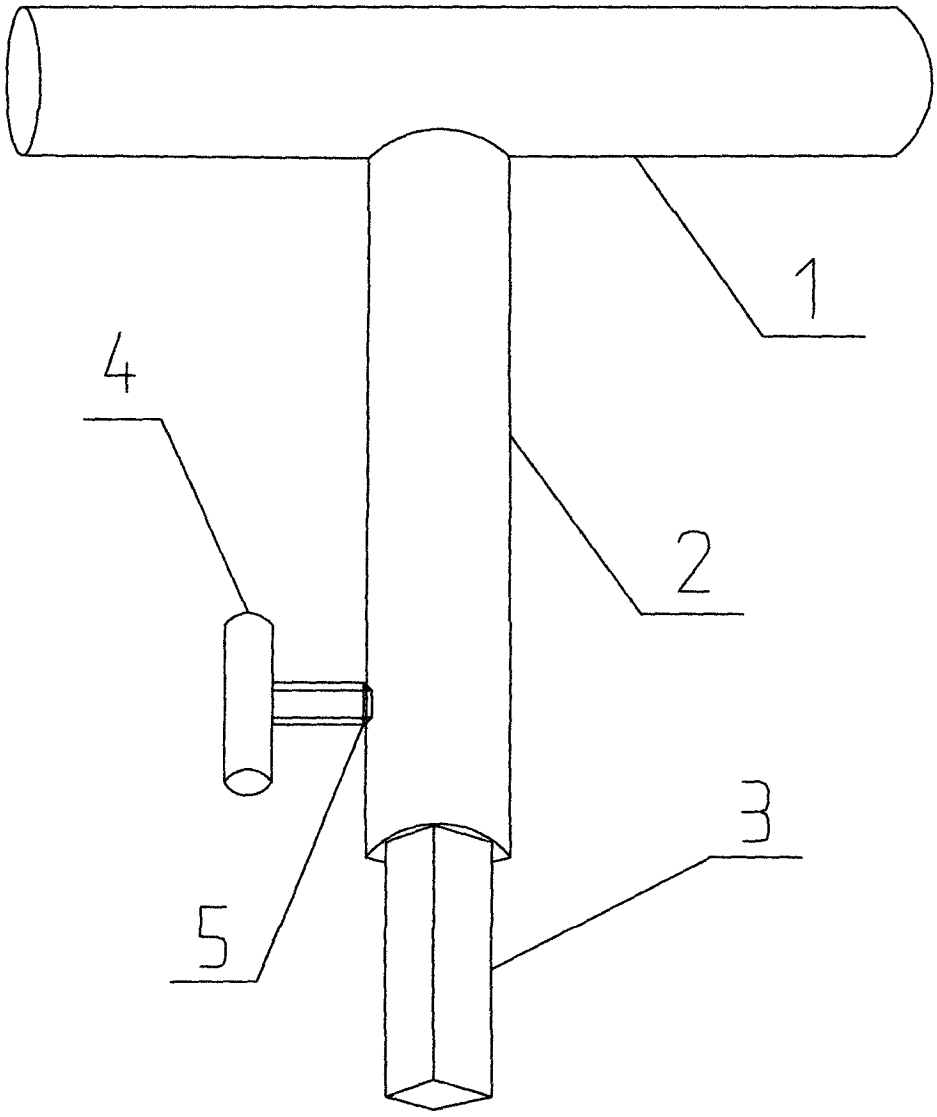

图 1

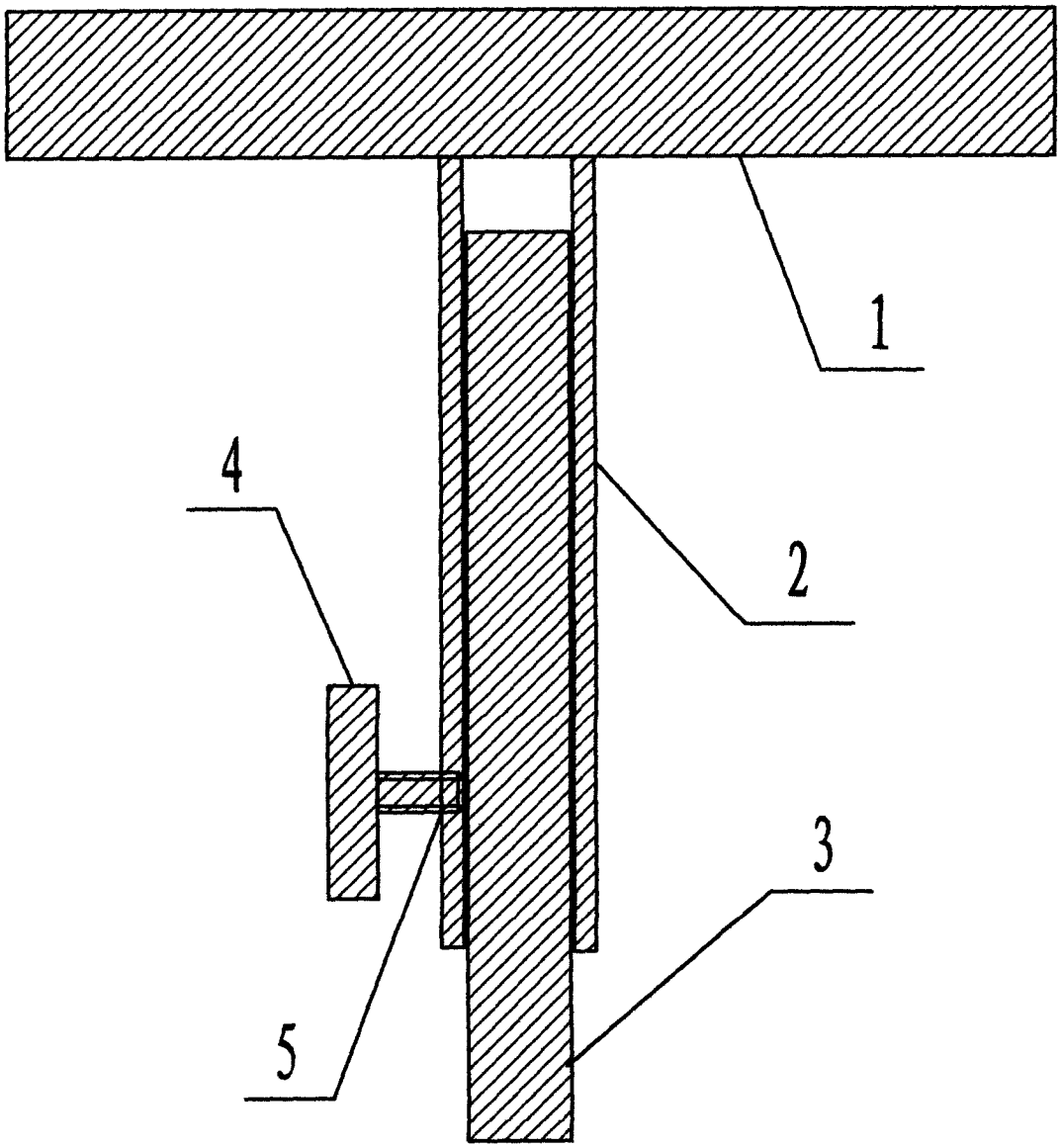

图 2