(19)中华人民共和国国家知识产权局

(12)实用新型专利

(10)授权公告号 CN 210673757 U
(45)授权公告日 2020.06.05

(21)申请号 201920879189.4

(22)申请日 2019.06.12

(73)专利权人 邢台职业技术学院
地址 054099 河北省邢台市钢铁北路552号

(72)发明人 李静 王福娟

(74)专利代理机构 广州市红荔专利代理有限公司 44214
代理人 吝秀梅

(51)Int.Cl.
A61H 35/00(2006.01)
A61H 15/02(2006.01)
A61H 9/00(2006.01)

权利要求书1页 说明书3页 附图3页

(54)实用新型名称

折叠按摩泡脚桶

(57)摘要

本实用新型涉及泡脚桶技术领域，尤其是折叠按摩泡脚桶，包括第一层桶和安装箱，所述第一长形凹槽连接设有活动按摩棒，所述第一层桶内壁连接设有固定按摩珠，所述第一层桶连接设有梯形空心台，所述第一层桶设有多个喷水孔，所述第一层桶连接设有喷水管道，所述喷水管道连接设有喷水泵，所述第一层桶连接设有第二层橡胶桶，所述固定板连接设有伸缩柱，所述第二层橡胶桶连接设有固定框，所述安装箱连接设有控制开关，所述第一层桶连接设有电热丝网。本实用新型在普通泡脚桶的基础上设置了折叠、收纳和按摩装置，提高了实用性和便捷性，具有广阔的市场前景，适合推广。

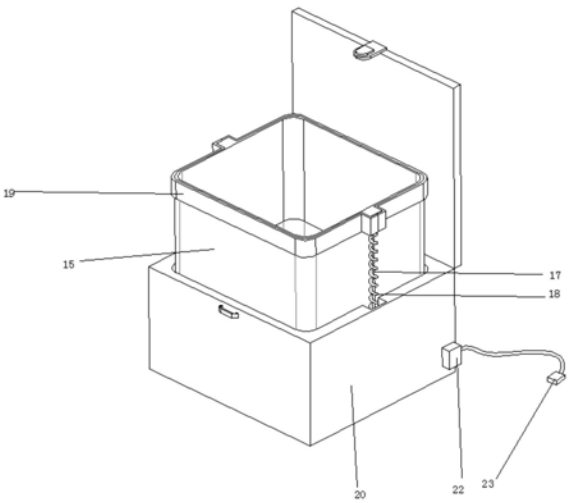

CN 210673757 U

1.折叠按摩泡脚桶,包括第一层桶(1)和安装箱(20),其特征在于,所述第一层桶(1)的内壁底部对称等距离设有多个第一长形凹槽(2),所述第一长形凹槽(2)的内壁均通过转轴转动连接设有活动按摩棒(3),所述第一层桶(1)的内壁底部等距离设有多个第二长形凹槽(4),所述第二长形凹槽(4)均通过转轴转动连接设有滑动按摩珠(5),所述第二长形凹槽(4)位于两个所述第二长形凹槽(4)之间,所述第一层桶(1)内壁的底部等距离固定连接设有多个固定按摩珠(6),所述第一层桶(1)底部内壁的一侧固定连接设有梯形空心台(7),所述第一层桶(1)的三侧内壁均等距离固定连接设有橡胶按摩柱(8),所述第一层桶(1)的三侧内壁均等距离固定连接设有活动按摩柱(9),所述活动按摩柱(9)位于所述橡胶按摩柱(8)上方,所述第一层桶(1)相对的两侧内壁均等距离设有多个喷水孔(10),所述第一层桶(1)的外壁对称固定连接设有喷水管道(11),所述喷水孔(10)与所述喷水管道(11)相连通,两个所述喷水管道(11)远离所述喷水孔(10)的一端固定连接设有喷水泵(12),所述喷水泵(12)的上表面与所述第一层桶(1)的下表面固定连接,所述梯形空心台(7)的两个侧面等距离设有多个进水孔(14),所述第一层桶(1)的一侧固定连接设有进水管道(13),所述进水管道(13)与所述梯形空心台(7)相连通,所述进水管道(13)远离所述梯形空心台(7)的一端固定连接在所述喷水泵(12)上,所述第一层桶(1)的上表面固定连接设有第二层橡胶桶(15),所述第二层橡胶桶(15)的上表面对称固定连接设有固定板(16),所述固定板(16)的下表面均固定连接设有伸缩柱(17),两个所述伸缩柱(17)远离所述固定板(16)一端与所述安装箱(20)固定连接,所述伸缩柱(17)的表面均套接设有弹簧(18),所述第二层橡胶桶(15)外壁的一端固定连接设有固定框(19),所述安装箱(20)内部设有与所述喷水管道(11)、所述进水管道(13)、所述喷水泵(12)、固定板(16)、伸缩柱(17)、弹簧(18)和固定框(19)相对应的凹槽,所述第一层桶(1)固定连接再所述安装箱(20)的内部,所述安装箱(20)外壁的一侧固定连接设有控制开关(22),所述控制开关(22)表面固定连接设有电源线(23),所述第一层桶(1)底板内部固定连接设有电热丝网(21)。

2.根据权利要求1所述的折叠按摩泡脚桶,其特征在于,所述喷水泵(12)和所述电热丝网(21)均与所述控制开关(22)电性连接。

3.根据权利要求1所述的折叠按摩泡脚桶,其特征在于,所述电源线(23)远离所述控制开关(22)的一端设有USB接头。

折叠按摩泡脚桶

技术领域

[0001] 本实用新型涉及泡脚桶技术领域，尤其涉及折叠按摩泡脚桶。

背景技术

[0002] 足浴是中国传统医学发汗疗术中最有效理疗保健方法，人体足部受到外部温度刺激时，可扩张足部血管，增高皮肤温度，加上足底反射凸点按摩和磁力作用，推动气血津液循经上行，促进足部和全身的血液循环加速，驱散足底沉积物和消除体内的疲劳物质，确保血液循环和改善。但是现在市面上只有家用按摩桶以及木质泡脚桶，出门旅行或出差携带不方便，学生在宿舍摆放会占地方而且普遍比较贵，针对以上的不足，我们推出折叠按摩泡脚桶，来代替旧式的泡脚桶，满足人们的生活需求。

实用新型内容

[0003] 本实用新型的目的是为了解决现有技术中存在携带不便、占用空间的缺点，而提出的折叠按摩泡脚桶。

[0004] 为了实现上述目的，本实用新型采用了如下技术方案：

[0005] 设计折叠按摩泡脚桶，包括第一层桶和安装箱，所述第一层桶的内壁底部对称等距离设有多个第一长形凹槽，所述第一长形凹槽的内壁均通过转轴转动连接设有活动按摩棒，所述第一层桶的内壁底部等距离设有多个第二长形凹槽，所述第二长形凹槽均通过转轴转动连接设有滑动按摩珠，所述第二长形凹槽位于两个所述第二长形凹槽之间，所述第一层桶内壁的底部等距离固定连接设有多个固定按摩珠，所述第一层桶底部内壁的一侧固定连接设有梯形空心台，所述第一层桶的三侧内壁均等距离固定连接设有橡胶按摩柱，所述第一层桶的三侧内壁均等距离固定连接设有活动按摩柱，所述活动按摩柱位于所述橡胶按摩柱上方，所述第一层桶相对的两侧内壁均等距离设有多个喷水孔，所述第一层桶的外壁对称固定连接设有喷水管道，所述喷水孔与所述喷水管道相连通，两个所述喷水管道远离所述喷水孔的一端固定连接设有喷水泵，所述喷水泵的上表面与所述第一层桶的下表面固定连接，所述梯形空心台的两个侧面等距离设有多个进水孔，所述第一层桶的一侧固定连接设有进水管道，所述进水管道与所述梯形空心台相连通，所述进水管道远离所述梯形空心台的一端固定连接在所述喷水泵上，所述第一层桶的上表面固定连接设有第二层橡胶桶，所述第二层橡胶桶的上表面对称固定连接设有固定板，所述固定板的下表面均固定连接设有伸缩柱，两个所述伸缩柱远离所述固定板一端与所述安装箱固定连接，所述伸缩柱的表面均套接设有弹簧，所述第二层橡胶桶外壁的一端固定连接设有固定框，所述安装箱内部设有与所述喷水管道、所述进水管道、所述喷水泵、固定板、伸缩柱、弹簧和固定框相对应的凹槽，所述第一层桶固定连接再所述安装箱的内部，所述安装箱外壁的一侧固定连接设有控制开关，所述控制开关表面固定连接设有电源线，所述第一层桶底板内部固定连接设有电热丝网。

[0006] 优选的，所述喷水泵和所述电热丝网均与所述控制开关电性连接。

[0007] 优选的，所述电源线远离所述控制开关的一端设有USB接头。

[0008] 本实用新型提出的折叠按摩泡脚桶，有益效果在于：通过设置活动按摩棒、滑动按摩珠、固定按摩珠、橡胶按摩柱和活动按摩柱可以在泡脚的时候对脚部进行按摩，可以提高人们的身体健康，通过设置电热丝网可以保证水的温度，提高人们的舒适感，通过设置第二层橡胶桶便于减小整个泡脚桶的体积，便于携带放置，通过固定板、伸缩柱、弹簧、固定框和安装箱之间的相互配合，可以使第二层橡胶桶使用时更加稳定不易洒出水，通过喷水孔、喷水管道、喷水泵、进水管道和进水孔之间的相互配合，可以从喷水孔喷出水柱从而起到按摩的作用。

附图说明

[0009] 图1为本实用新型提出的折叠按摩泡脚桶的主视图；

[0010] 图2为本实用新型提出的折叠按摩泡脚桶的分解示意图；

[0011] 图3为本实用新型提出的折叠按摩泡脚桶的侧面剖视图；

[0012] 图4为本实用新型提出的折叠按摩泡脚桶的正面剖视图。

[0013] 图中：第一层桶1、第一长形凹槽2、活动按摩棒3、第二长形凹槽4、滑动按摩珠5、固定按摩珠6、梯形空心台7、橡胶按摩柱8、活动按摩柱9、喷水孔10、喷水管道11、喷水泵12、进水管道13、进水孔14、第二层橡胶桶15、固定板16、伸缩柱17、弹簧18、固定框19、安装箱20、电热丝网21、控制开关22、电源线23。

具体实施方式

[0014] 下面将结合本实用新型实施例中的附图，对本实用新型实施例中的技术方案进行清楚、完整地描述，显然，所描述的实施例仅仅是本实用新型一部分实施例，而不是全部的实施例。

[0015] 参照图1-4，折叠按摩泡脚桶，包括第一层桶1和安装箱20，所述第一层桶1的内壁底部对称等距离设有多个第一长形凹槽2，所述第一长形凹槽2的内壁均通过转轴转动连接设有活动按摩棒3，所述第一层桶1的内壁底部等距离设有多个第二长形凹槽4，所述第二长形凹槽4均通过转轴转动连接设有滑动按摩珠5，所述第二长形凹槽4位于两个所述第二长形凹槽4之间，所述第一层桶1内壁的底部等距离固定连接设有多个固定按摩珠6，所述第一层桶1底部内壁的一侧固定连接设有梯形空心台7，所述第一层桶1的三侧内壁均等距离固定连接设有橡胶按摩柱8，所述第一层桶1的三侧内壁均等距离固定连接设有活动按摩柱9，所述活动按摩柱9位于所述橡胶按摩柱8上方，所述第一层桶1相对的两侧内壁均等距离设有多个喷水孔10，所述第一层桶1的外壁对称固定连接设有喷水管道11，两个所述喷水孔10与所述喷水管道11相连通，所述喷水管道11远离所述喷水孔10的一端固定连接设有喷水泵12，所述喷水泵12的上表面与所述第一层桶1的下表面固定连接，所述梯形空心台7的两个侧面等距离设有多个进水孔14，所述第一层桶1的一侧固定连接设有进水管道13，所述进水管道13与所述梯形空心台7相连通，所述进水管道13远离所述梯形空心台7的一端固定连接在所述喷水泵12上，所述第一层桶1的上表面固定连接设有第二层橡胶桶15，所述第二层橡胶桶15的上表面对称固定连接设有固定板16，所述固定板16的下表面均固定连接设有伸缩柱17，两个所述伸缩柱17远离所述固定板16一端与所述安装箱20固定连接，所述伸缩柱17

的表面均套接设有弹簧18，所述第二层橡胶桶15外壁的一端固定连接设有固定框19，所述安装箱20内部设有与所述喷水管道11、所述进水管道13、所述喷水泵12、固定板16、伸缩柱17、弹簧18和固定框19相对应的凹槽，所述第一层桶1固定连接再所述安装箱20的内部，所述安装箱20外壁的一侧固定连接设有控制开关22，所述控制开关22表面固定连接设有电源线23，所述第一层桶1底板内部固定连接设有电热丝网21。

[0016] 本实用新型提出的折叠按摩泡脚桶，通过设置活动按摩棒3、滑动按摩珠5、固定按摩珠6、橡胶按摩柱8和活动按摩柱9可以在泡脚的时候对脚部进行按摩，可以提高人们的身体健康，通过设置电热丝网21可以保证水的温度，提高人们的舒适感，通过设置第二层橡胶桶15便于减小整个泡脚桶的体积，便于携带放置，通过固定板16、伸缩柱17、弹簧18、固定框19和安装箱20之间的相互配合，可以使第二层橡胶桶15使用时更加稳定不易洒出水，通过喷水孔10、喷水管道11、喷水泵12、进水管道13和进水孔14之间的相互配合，可以从喷水孔10喷出水柱从而起到按摩的作用。

[0017] 以上所述，仅为本实用新型较佳的具体实施方式，但本实用新型的保护范围并不局限于此，任何熟悉本技术领域的技术人员在本实用新型揭露的技术范围内，根据本实用新型的技术方案及其实用新型构思加以等同替换或改变，都应涵盖在本实用新型的保护范围之内。

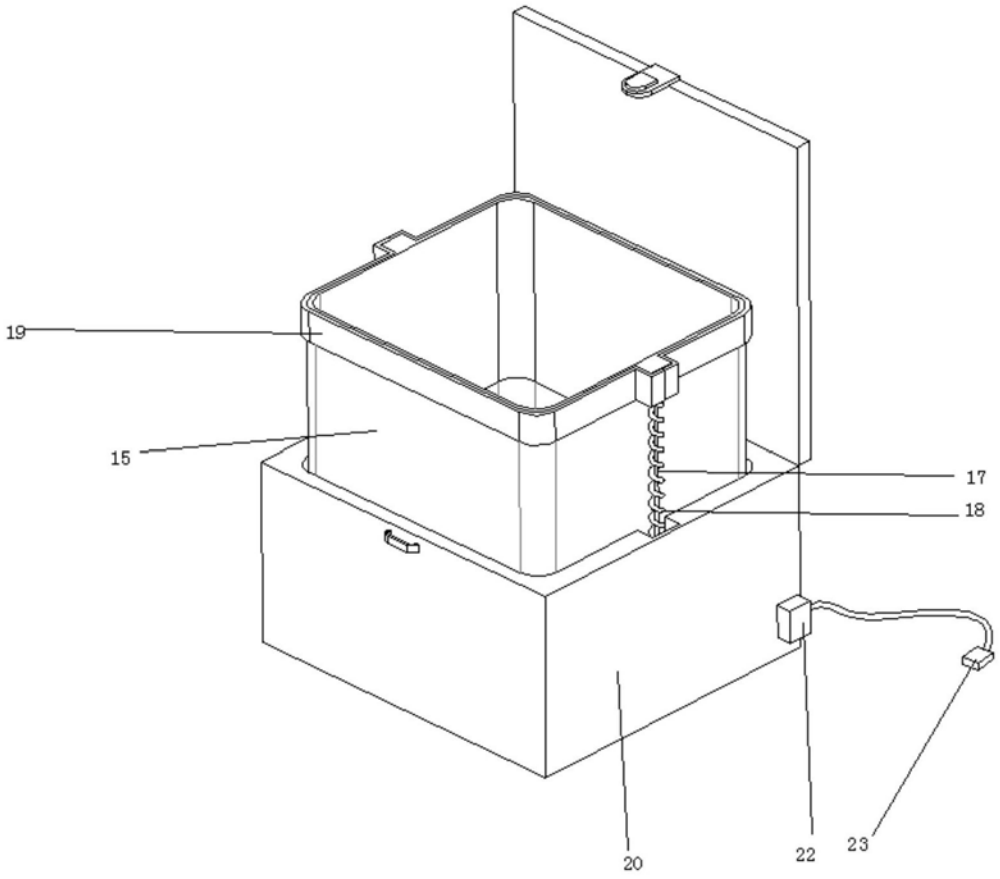

图1

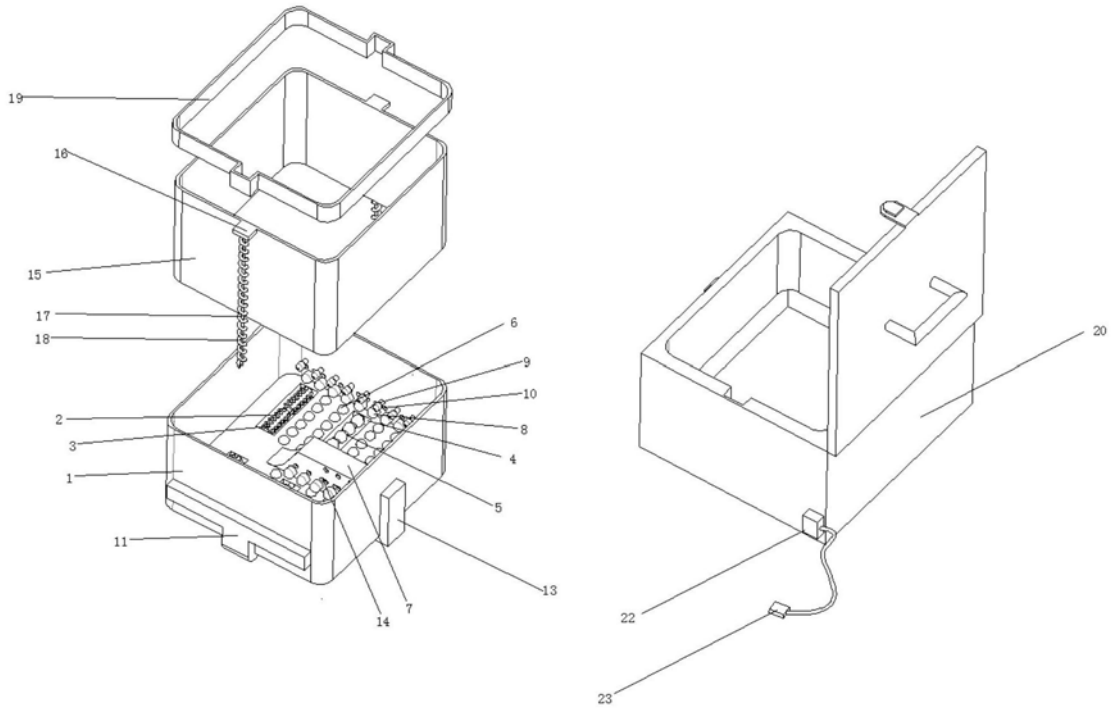

图2

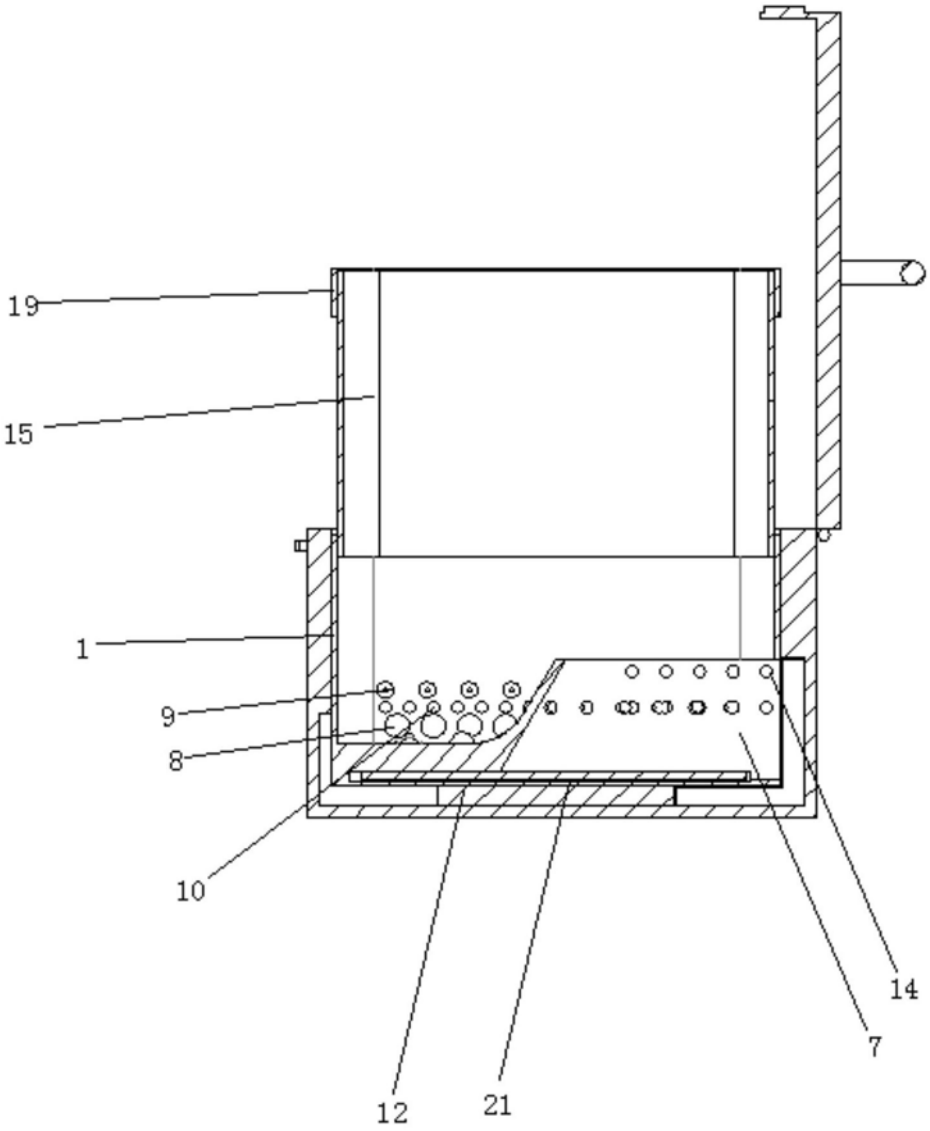

图3

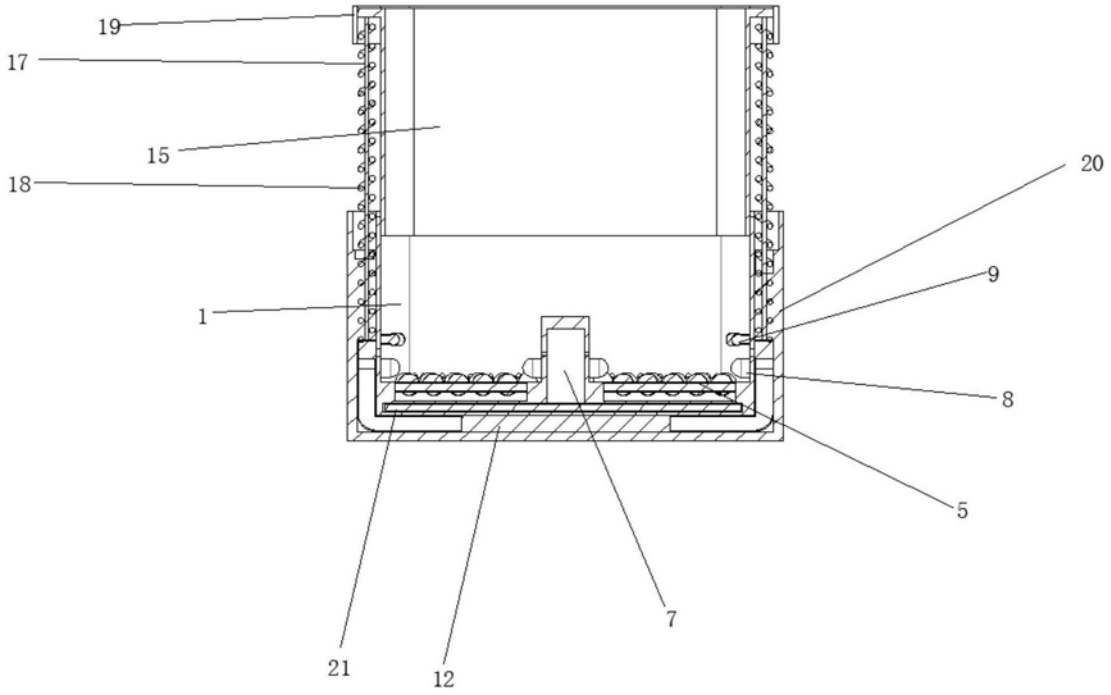

图4