G 05 G 9/08 Ans.nr.: 1988/85
Indleveret: 02 maj 1985
Løbedag: 02 maj 1985
Alm. tilgængelig: 06 nov 1985
Prioritet: 05 maj 1984 EP 84105076
*DEERE & COMPANY; Moline, US.
Opfinder: Bernd *Rabe; DE.
Fuldmægtig: Firmaet Chas. Hude

Etgrebs–indstillingsindretning

SAMMENDRAG 1988-85

En etgrebs-indstillingsindretning (10) er ved hjælp af en knast (62) forbundet med et svingbart lejret indstillingsorgan (26) med to arme og en lederille (60). Etgrebs-indstillingsindretningen (10) kan ved hjælp af en pal (44) indstilles i tre stillinger. Indstillingsindretningen (10) holder i den anden og tredje stilling en kobling, som i den første stilling er indrykket, udrykket. Ved forskydning af etgrebs-indstillingsindretningen (10) hen i den tredje stilling bliver indstillingsorganet (26) samtidigt tvangsmæssigt forskudt,og en kobling til et reverseringsdrev bliver indrykket. Samtidigt bliver en ventil, der står i forbindelse med reverseringsdrevets hydrauliske motor forskudt hen i sin åbne position ved hjælp af et koblingstræk (76).

FIG. 1

1988-85

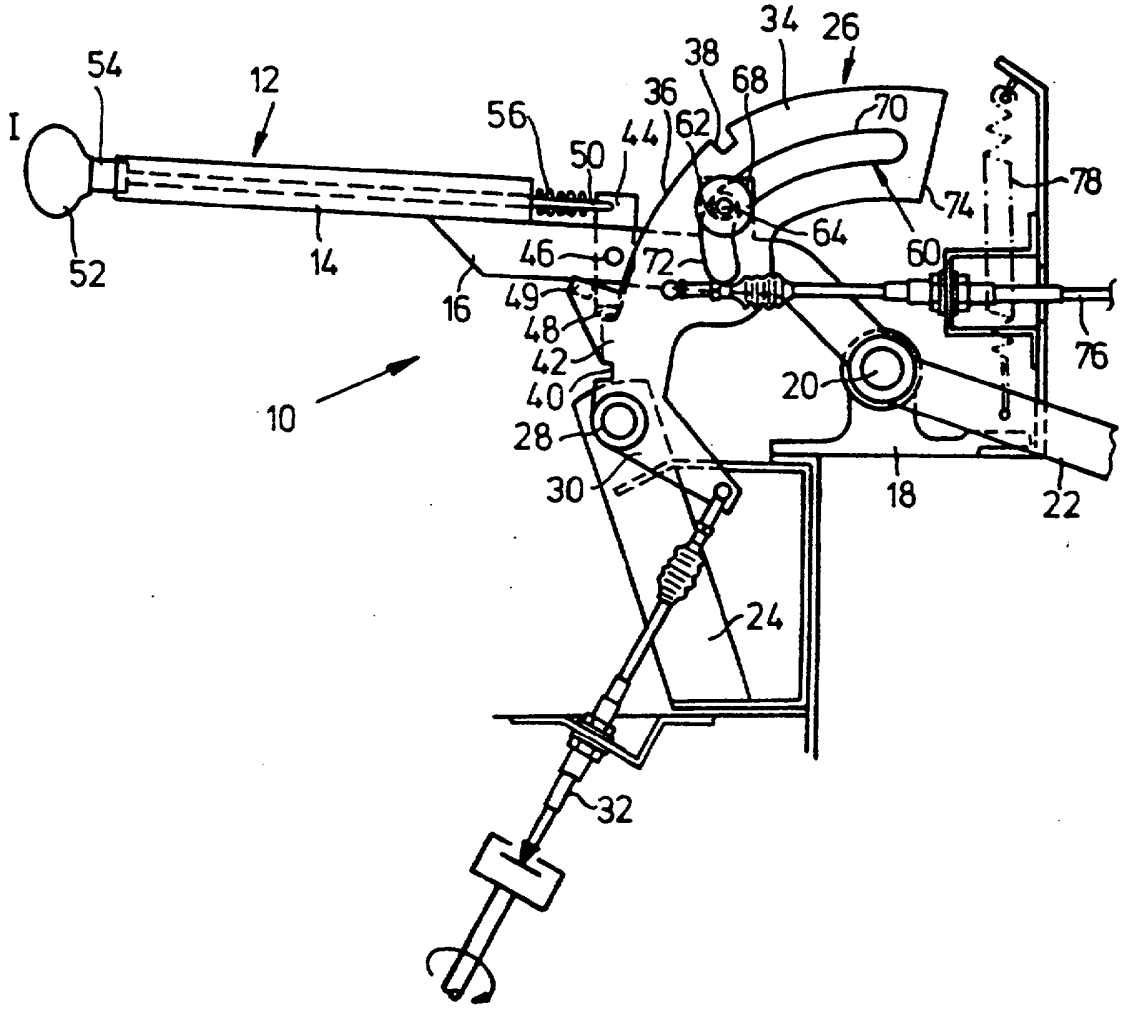

I
54
12
52
14
16
56
50
44
36
62
38
68
34
26
70
74
78
64
60
46
72
49
48
42
40
28
30
10
20
18
22
76
24
32