(19)中华人民共和国国家知识产权局

(12)实用新型专利

(10)授权公告号 CN 204255009 U
(45)授权公告日 2015.04.08

(21)申请号 201420596073.7

(22)申请日 2014.10.15

(73)专利权人 安徽省青阳县九华中药材科技有限公司
地址 242800 安徽省池州市青阳县蓉城镇木镇路

(72)发明人 吴振东

(74)专利代理机构 安徽合肥华信知识产权代理有限公司 34112
代理人 方峥

(51)Int.Cl.
F26B 11/06(2006.01)
F26B 21/00(2006.01)

权利要求书1页 说明书1页 附图1页

(54)实用新型名称

一种滚筒式药材烘干装置

(57)摘要

本实用新型公开了一种滚筒式药材烘干装置，包括有箱体，箱体内转动安装有滚筒，滚筒内沿内壁均匀分布有若干导料拨片，箱体上端设有风罩，并安装有热风机，风罩出口均匀分布有若干对准在滚筒上方的导风片，箱体内在滚筒下方设有隔板，隔板底面安装有风箱，风箱内均匀分布有若干呈U型的回流风道，隔板上对应开有若干个朝向滚筒的风口。本实用新型结构简单合理，安装使用方便，采用滚筒式设计，并在滚筒下方设置具有回流风道的风箱，使得烘干热量能够更好的利用，且药材容易翻动，受热均匀，有效地保证了对药材的烘干质量，提高了生产加工效率。

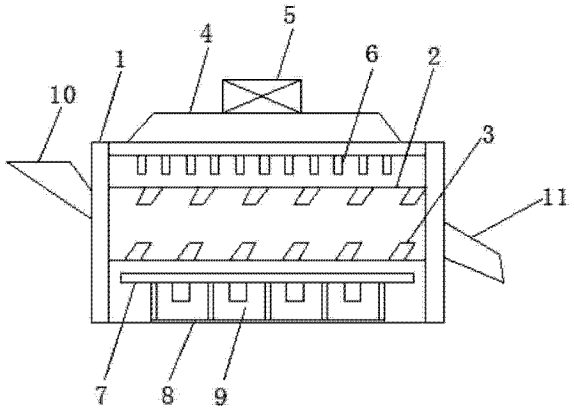

CN 204255009 U

1. 一种滚筒式药材烘干装置，其特征在于：包括有箱体，所述箱体内转动安装有滚筒，所述滚筒内沿内壁均匀分布有若干导料拨片，所述箱体上端设有风罩，并安装有热风机，所述风罩出口均匀分布有若干对准在滚筒上方的导风片，所述箱体内在滚筒下方设有隔板，所述隔板底面安装有风箱，所述风箱内均匀分布有若干呈 U 型的回流风道，所述隔板上对应开有若干个朝向滚筒的风口。

2. 根据权利要求 1 所述的一种滚筒式药材烘干装置，其特征在于：所述箱体两端分别设有对应在滚筒两端的进料斗和出料斗。

一种滚筒式药材烘干装置

技术领域

[0001] 本实用新型涉及药材加工领域，具体为一种滚筒式药材烘干装置。

背景技术

[0002] 加工好的药物需要经过充分干燥后才能进入下一道生产工序，通常的做法是将成批的药物堆放在一个密闭的箱体内，通过设置于箱体内的风机对药物进行烘干处理，这种烘干装置结构不够合理，对药物的烘干热量分布不均匀，利用率较低，同时药材不易翻动，堆放在下层的药物得不到充分的干燥，容易发霉腐烂，影响产品质量。

实用新型内容

[0003] 本实用新型的目的是提供一种滚筒式药材烘干装置，以解决现有技术中传统的烘干装置结构不够合理，对药物的烘干热量分布不均匀，利用率较低，同时药材不易翻动，堆放在下层的药物得不到充分的干燥，容易发霉腐烂，影响产品质量的问题。

[0004] 为达到上述目的，本实用新型采用的技术方案为：

[0005] 一种滚筒式药材烘干装置，其特征在于：包括有箱体，所述箱体内转动安装有滚筒，所述滚筒内沿内壁均匀分布有若干导料拨片，所述箱体上端设有风罩，并安装有热风机，所述风罩出口均匀分布有若干对准在滚筒上方的导风片，所述箱体内在滚筒下方设有隔板，所述隔板底面安装有风箱，所述风箱内均匀分布有若干呈U型的回流风道，所述隔板上对应开有若干个朝向滚筒的风口。

[0006] 所述的一种滚筒式药材烘干装置，其特征在于：所述箱体两端分别设有对应在滚筒两端的进料斗和出料斗。

[0007] 本实用新型的有益效果为：

[0008] 本实用新型结构简单合理，安装使用方便，采用滚筒式设计，并在滚筒下方设置具有回流风道的风箱，使得烘干热量能够更好的利用，且药材容易翻动，受热均匀，有效地保证了对药材的烘干质量，提高了生产加工效率。

附图说明

[0009] 图1为本实用新型的结构示意图。

具体实施方式

[0010] 如图1所示，一种滚筒式药材烘干装置，包括有箱体1，箱体1内转动安装有滚筒2，滚筒2内沿内壁均匀分布有若干导料拨片3，箱体1上端设有风罩4，并安装有热风机5，风罩4出口均匀分布有若干对准在滚筒2上方的导风片6，箱体1内在滚筒2下方设有隔板7，隔板7底面安装有风箱8，风箱8内均匀分布有若干呈U型的回流风道9，隔板7上对应开有若干个朝向滚筒2的风口。

[0011] 箱体1两端分别设有对应在滚筒2两端的进料斗10和出料斗11。

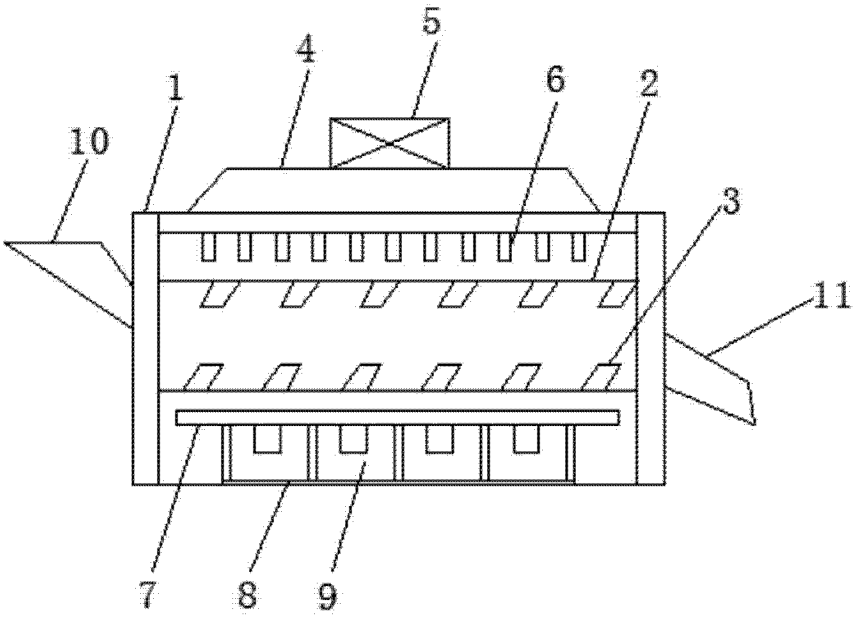

图 1