(19)中华人民共和国国家知识产权局

(12)实用新型专利

(10)授权公告号 CN 204619298 U
(45)授权公告日 2015.09.09

(21)申请号 201520338501.0

(22)申请日 2015.05.22

(73)专利权人 杨恩
地址 321300 浙江省金华市永康市芝英街道后城大街113号

(72)发明人 杨恩

(74)专利代理机构 温州市品创专利商标代理事务所（普通合伙） 33247
代理人 程春生

(51)Int.Cl.
A63B 27/00(2006.01)
F16B 45/00(2006.01)

权利要求书1页 说明书2页 附图2页

(54)实用新型名称

一种多功能爪钩

(57)摘要

本实用新型公开了一种多功能爪钩，包括固定环、第一连杆、第二连杆，所述的固定环底端内部通过活动转轴与第一连杆、第二连杆顶端活动连接；第一连杆、第二连杆底部通过转轴分别与第一爪钩、第二爪钩顶端活动连接，同时，第一爪钩、第二爪钩中部通过转轴活动连接；此外，第二爪钩、第一爪钩底端内侧中部位置均设置有限位凸点，第二爪钩、第一爪钩底端均设置有底部爪钩结构；本实用新型的有益效果：本装置结构简单，生产成本低；采用连杆式结构，大大提高使用便捷性；同时，通过调整橡皮圈位置增加辅助爪钩，使得本爪钩符合野外攀爬使用功能，提供功能多样化。

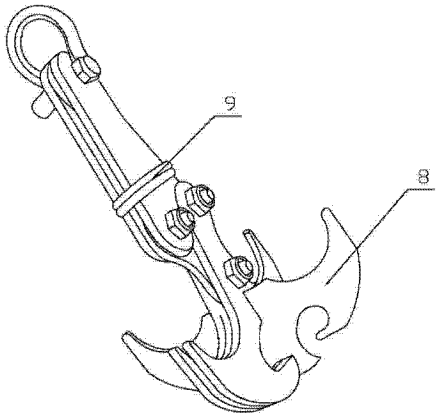

CN 204619298 U

1. 一种多功能爪钩，包括固定环 (1)、第一连杆 (2)、第二连杆 (3)，其特征在于，所述的固定环 (1) 底端内部通过活动转轴与第一连杆 (2)、第二连杆 (3) 顶端活动连接；第一连杆 (2)、第二连杆 (3) 底部通过转轴分别与第一爪钩 (5)、第二爪钩 (4) 顶端活动连接，同时，第一爪钩 (5)、第二爪钩 (4) 中部通过转轴活动连接；此外，第二爪钩 (4)、第一爪钩 (5) 底端内侧中部位置均设置有限位凸点 (7)，第二爪钩 (4)、第一爪钩 (5) 底端均设置有底部爪钩结构 (12)。

2. 根据权利要求 1 所述的一种多功能爪钩，其特征在于，所述的第一连杆 (2)、第二连杆 (3) 中部外侧均设置有橡皮圈固定槽 (6) 与活动橡皮圈 (9)，同时，第二爪钩 (4)、第一爪钩 (5) 可通过限位凸点 (7) 及底部爪钩结构 (12) 活动设置有辅助爪钩 (8)。

3. 根据权利要求 2 所述的一种多功能爪钩，其特征在于，所述的辅助爪钩 (8) 上分别设置有顶部限位槽 (10)、底端限位孔 (11)。

一种多功能爪钩

技术领域

[0001] 本实用新型涉及一种爪钩，特别涉及一种多功能爪钩。

背景技术

[0002] 日常生活中，我们使用过各式各样的吊钩或是挂件钩，我们野外攀爬时也会采用各式吊钩，但大多结构复杂，缺乏实用性；同时，室内与野外使用没有兼用性。

发明内容

[0003] 针对吊钩的缺点，本实用新型提供一种新型的多功能爪钩。

[0004] 为了实现上述目的，本实用新型所采取的措施

[0005] 一种多功能爪钩，包括固定环、第一连杆、第二连杆，所述的固定环底端内部通过活动转轴与第一连杆、第二连杆顶端活动连接；第一连杆、第二连杆底部通过转轴分别与第一爪钩、第二爪钩顶端活动连接，同时，第一爪钩、第二爪钩中部通过转轴活动连接；此外，第二爪钩、第一爪钩底端内侧中部位置均设置有限位凸点，第二爪钩、第一爪钩底端均设置有底部爪钩结构；

[0006] 所述的第一连杆、第二连杆中部外侧均设置有橡皮圈固定槽橡皮圈与活动橡皮圈，同时，第二爪钩、第一爪钩可通过限位凸点及底部爪钩结构活动设置有辅助爪钩；

[0007] 所述的辅助爪钩上分别设置有顶部限位槽、底端限位孔。

[0008] 本实用新型的有益效果：本装置结构简单，生产成本低；采用连杆式结构，大大提高使用便捷性；同时，通过调整橡皮圈位置增加辅助爪钩，使得本爪钩符合野外攀爬使用功能，提供功能多样化。

附图说明

[0009] 图 1，本实用新型爪钩展开结构示意图。

[0010] 图 2，本实用新型爪钩闭合结构示意图。

[0011] 图 3，本实用新型安装辅助爪钩结构示意图。

[0012] 图 4，本实用新型辅助爪钩结构示意图。

具体实施方式

[0013] 一种多功能爪钩，如图 1、图 2 所示，包括固定环 1、第一连杆 2、第二连杆 3，所述的固定环 1 底端内部通过活动转轴与第一连杆 2、第二连杆 3 顶端活动连接；第一连杆 2、第二连杆 3 底部通过转轴分别与第一爪钩 5、第二爪钩 4 顶端活动连接，同时，第一爪钩 5、第二爪钩 4 中部通过转轴活动连接；此外，第二爪钩 4、第一爪钩 5 底端内侧中部位置均设置有限位凸点 7，第二爪钩 4、第一爪钩 5 底端均设置有底部爪钩结构 12。在专利实际实施过程中，所述的第一连杆 2、第二连杆 3 中部外侧均设置有橡皮圈固定槽 6 与活动橡皮圈 9，并将同时，第二爪钩 4、第一爪钩 5 可通过限位凸点 7 及底部爪钩结构 12 活动设置有辅助爪钩

8。此时，辅助爪钩 8 上设置的顶部限位槽 10 与限位凸点 7 相配合，辅助爪钩 8 上设置的底端限位孔 11 与底部爪钩结构 12 相配合，同时，由于活动橡皮圈 9 此时设置于橡皮圈固定槽 6 并通过弹力对连杆进行拉紧作用，使得辅助爪钩 8 紧紧固定于本专利爪钩底部，如图 3、图 4 所示；在实际使用中，可在吊环 1 上连接绳索甩出去，通过爪钩的抓力固定，再抓紧绳索进行攀爬；此外，当将活动橡皮圈 9 调整爪钩顶部时，如图 2 所示，我们可以通过绳索固定吊环 1，并向下放使得爪钩做自由落体运动，在重力作用下，当第二爪钩 4、第一爪钩 5 底端的底部爪钩结构 12 对物体进行碰撞后自动打开并进行抓取物体，打开时如图 1 所示，同时，在活动橡皮圈 9 的作用下抓取后会自动闭合达到固定抓取物体的作用，最后可通过绳索进行提取，使用简单便捷；最后，我们也可以将本专利整体爪钩固定吊起，四个角均可作挂钩使用，实现功能多样化，给使用者带来极大方便。

[0014] 本领域内普通的技术人员的简单更改和替换都是本实用新型的保护范围之内。

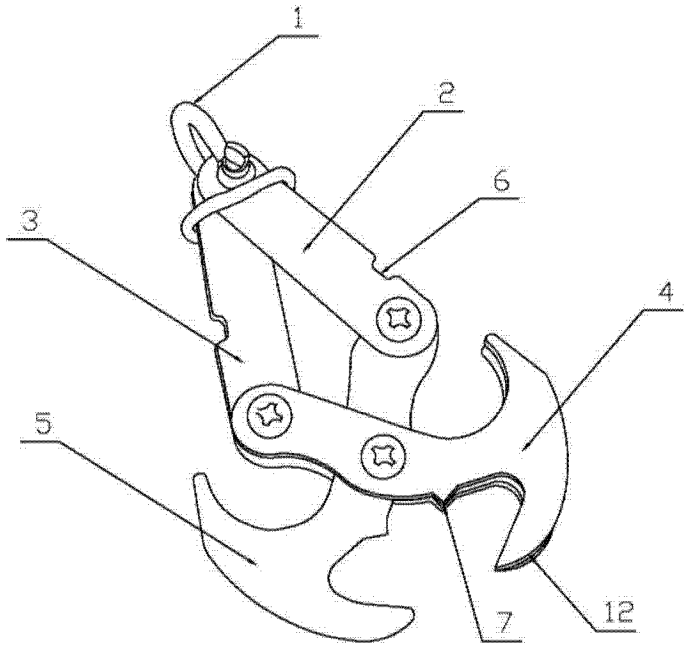

图 1

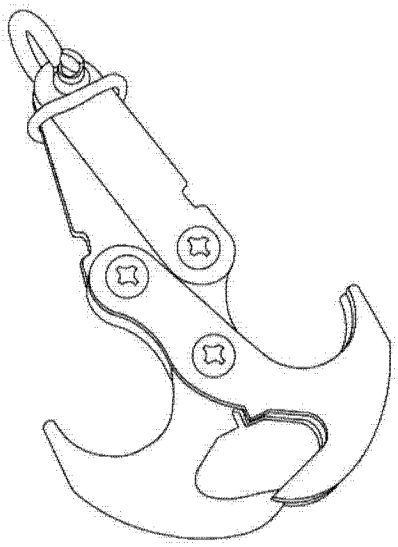

图 2

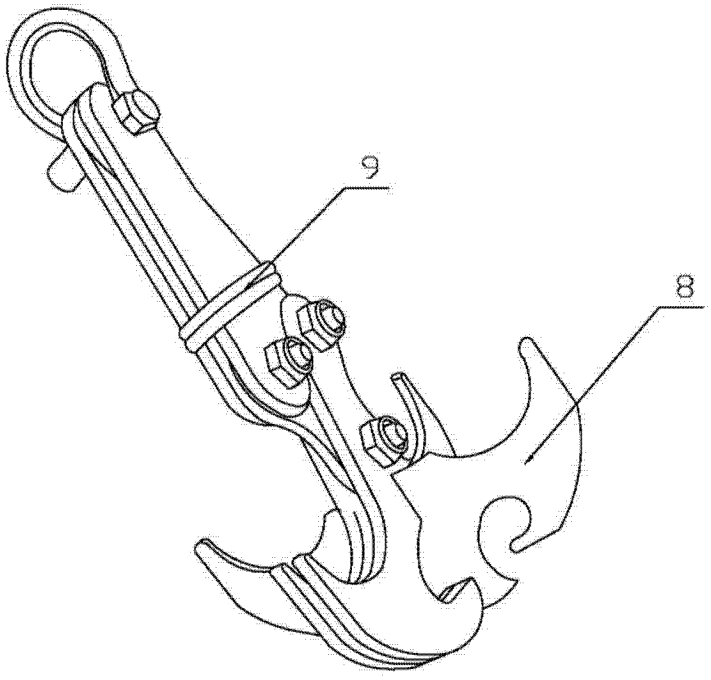

图 3

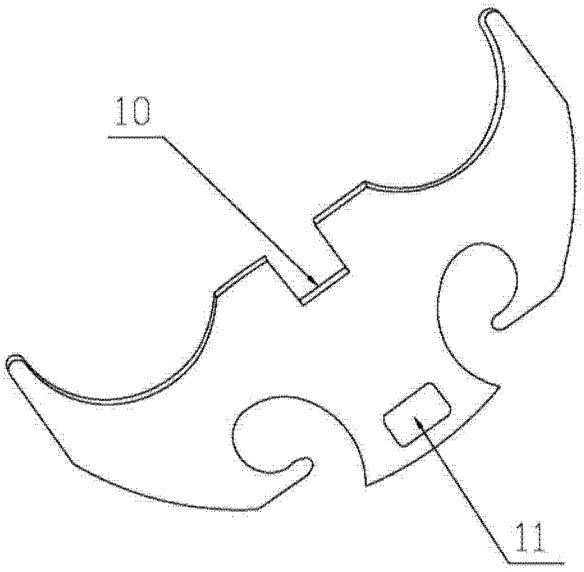

图 4