(19)国家知识产权局

(12)实用新型专利

(10)授权公告号 CN 222822564 U
(45)授权公告日 2025.05.02

(21)申请号 202421407936.1

(22)申请日 2024.06.19

(73)专利权人 山东赟卓建筑科技有限公司
地址 271610 山东省泰安市肥城市湖屯镇工业园

(72)发明人 王波 陈孝军

(74)专利代理机构 北京中仟知识产权代理事务所(普通合伙) 11825
专利代理师 丁瑞

(51)Int.Cl.
E04B 1/80(2006.01)
E04B 1/94(2006.01)

权利要求书1页 说明书3页 附图3页

(54)实用新型名称

一种单面钢丝网架防火保温板

(57)摘要

本实用新型公开了一种单面钢丝网架防火保温板,包括保温板,所述保温板的底部固定套接有米字框,所述米字框的顶部固定安装有圆柱套。当需要固定钢丝网架时,由于上圆孔、圆柱套和下圆孔重叠,所以只需将主螺栓柱套接进上圆孔当中即可,将螺母与主螺栓柱拧紧,把待固定的钢丝网架放置于下夹板顶部,旋转拧紧辅螺栓柱,在上夹板和下夹板的夹持下,且四周的四个固定件由于旋转角度都不同,所以能够将钢丝网架稳定夹持于当中,本装置可根据尺寸大小增加或减少固定件的数量,避免浪费,安装简单稳固,一个工作人员即可实现全部安装,且能够自由调节位置,无需特殊定制保温板,避免干扰混凝土浇筑,实现了装置的灵活性和可靠性。

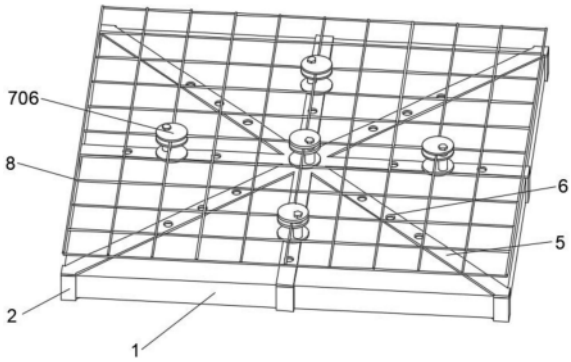

CN 222822564 U

1.一种单面钢丝网架防火保温板,包括保温板(1),其特征在于,所述保温板(1)的底部固定套接有米字框(2),所述米字框(2)的顶部固定安装有圆柱套(3),所述圆柱套(3)的顶端焊接有上合板(5),所述上合板(5)的表面开设有上圆孔(6),所述上圆孔(6)的内部套接有主螺栓柱(701),所述主螺栓柱(701)的顶端固定连接有圆板(702),所述圆板(702)的顶部固定安装有螺纹套(703),所述螺纹套(703)的顶部固定安装有下夹板(704),所述螺纹套(703)的内部螺纹连接有辅螺栓柱(705),所述辅螺栓柱(705)的顶部固定安装有上夹板(706),所述主螺栓柱(701)、圆板(702)、螺纹套(703)、下夹板(704)、辅螺栓柱(705)和上夹板(706)组合成固定件(7)。

2.根据权利要求1所述的一种单面钢丝网架防火保温板,其特征在于,所述圆柱套(3)的中间开设限位孔,所述米字框(2)的底部开设有下圆孔(4),所述限位孔与下圆孔(4)重合。

3.根据权利要求1所述的一种单面钢丝网架防火保温板,其特征在于,所述圆板(702)的底部与上合板(5)贴合,所述主螺栓柱(701)的中间与圆柱套(3)套接,所述主螺栓柱(701)的底部螺纹连接有螺母(707)。

4.根据权利要求1所述的一种单面钢丝网架防火保温板,其特征在于,所述上夹板(706)与下夹板(704)之间夹持有钢丝网架(8),所述固定件(7)的数量为五个。

5.根据权利要求1所述的一种单面钢丝网架防火保温板,其特征在于,所述保温板(1)的内部开设有让位孔,所述让位孔的内部与圆柱套(3)套接。

一种单面钢丝网架防火保温板

技术领域

[0001] 本实用新型涉及保温板技术领域,具体为一种单面钢丝网架防火保温板。

背景技术

[0002] 钢丝网架保温板可以作为建筑墙体的保温层,有效提高了建筑物的节能效果,节约能源,同时具有防水、防火、防潮的作用,可以延长建筑物的使用寿命,且应用领域十分广泛,可用于建筑墙体、屋顶、地面、隔墙等多个领域,已经成为建筑保温行业的主要选择,目前市场上的保温板会利用塑料固定件来对钢丝网架夹持,实现固定,这种安装方式的缺点就是固定件的位置是固定的,无法根据现场施工情况进行位置调节,当尺寸不同时,需要切割部分保温板来实现契合,这就可能破坏原有的固定件结构,导致保温板上的钢丝网架缺少固定结构导致发生形变,为此提出一种单面钢丝网架防火保温板。

实用新型内容

[0003] 本实用新型旨在解决现有技术或相关技术中存在的技术问题之一。

[0004] 为此,本实用新型所采用的技术方案为:

[0005] 一种单面钢丝网架防火保温板,包括保温板,所述保温板的底部固定套接有米字框,所述米字框的顶部固定安装有圆柱套,所述圆柱套的顶端焊接有上合板,所述上合板的表面开设有上圆孔,所述上圆孔的内部套接有主螺栓柱,所述主螺栓柱的顶端固定连接有圆板,所述圆板的顶部固定安装有螺纹套,所述螺纹套的顶部固定安装有下夹板,所述螺纹套的内部螺纹连接有辅螺栓柱,所述辅螺栓柱的顶部固定安装有上夹板,所述主螺栓柱、圆板、螺纹套、下夹板、辅螺栓柱和上夹板组合成固定件。

[0006] 优选的,所述圆柱套的中间开设限位孔,所述米字框的底部开设有下圆孔,所述限位孔与下圆孔重合。

[0007] 优选的,所述圆板的底部与上合板贴合,所述主螺栓柱的中间与圆柱套套接,所述主螺栓柱的底部螺纹连接有螺母。

[0008] 优选的,所述上夹板与下夹板之间夹持有钢丝网架,所述固定件的数量为五个。

[0009] 优选的,所述保温板的内部开设有让位孔,所述让位孔的内部与圆柱套套接。

[0010] 通过采用上述技术方案,本实用新型所取得的有益效果为:

[0011] 本实用新型中,当需要固定钢丝网架时,由于上圆孔、圆柱套和下圆孔重叠,所以只需将主螺栓柱套接进上圆孔当中即可,将螺母与主螺栓柱拧紧,把待固定的钢丝网架放置于下夹板顶部,旋转拧紧辅螺栓柱,在上夹板和下夹板的夹持下,且四周的四个固定件由于旋转角度都不同,所以能够将钢丝网架稳定夹持于当中,本装置可根据尺寸大小增加或减少固定件的数量,避免浪费,安装简单稳固,一个工作人员即可实现全部安装,且能够自由调节位置,无需特殊定制保温板,避免干扰混凝土浇筑,实现了装置的灵活性和可靠性。

附图说明

[0012] 图1为本实用新型一个实施例的立体示意图；

[0013] 图2为本实用新型一个实施例的立体底部示意图；

[0014] 图3为本实用新型一个实施例的米字框示意图；

[0015] 图4为本实用新型一个实施例的上合板示意图；

[0016] 图5为本实用新型一个实施例的固定件示意图

[0017] 附图标记：

[0018] 1、保温板；2、米字框；3、圆柱套；4、下圆孔；5、上合板；6、上圆孔；7、固定件；701、主螺栓柱；702、圆板；703、螺纹套；704、下夹板；705、辅螺栓柱；706、上夹板；707、螺母；8、钢丝网架。

具体实施方式

[0019] 为使本实用新型的目的、技术方案和优点更加清楚明了，下面结合具体实施方式并参照附图，对本实用新型进一步详细说明。需要说明的是，在不冲突的情况下，本实用新型的实施例及实施例中的特征可以相互组合。

[0020] 下面结合附图描述本实用新型的一些实施例提供的一种单面钢丝网架防火保温板。

[0021] 实施例：

[0022] 结合图1-5所示，本实用新型提供的一种单面钢丝网架防火保温板，包括保温板1，保温板1的底部固定套接有米字框2，米字框2的顶部固定安装有圆柱套3，保温板1的内部开设有让位孔，让位孔的内部与圆柱套3套接，米字框2与保温板1契合，圆柱套3的中间开设限位孔，米字框2的底部开设有下圆孔4，限位孔与下圆孔4重合，在米字框2的表面开设有若干下圆孔4，其中圆柱套3的数量与下圆孔4相匹配，方便调节零件位置，及时调节尺寸，圆柱套3的顶端焊接有上合板5，上合板5的表面开设有上圆孔6，米字框2与上合板5焊接成为一个整体框架，将保温板1卡接在期内部，上圆孔6的数量与下圆孔4相匹配，且上圆孔6的位置与圆柱套3对应，避免零件插入卡住，使得更加契合零件。

[0023] 其中，上圆孔6的内部套接有主螺栓柱701，主螺栓柱701的顶端固定连接有圆板702，圆板702的底部与上合板5贴合，圆板702与主螺栓柱701形成一个整体结构，圆板702将主螺栓柱701限位住，使主螺栓柱701只能套接在圆柱套3、下圆孔4、上圆孔6当中，主螺栓柱701的中间与圆柱套3套接，将主螺栓柱701底部带有螺纹的部分漏出，主螺栓柱701的底部螺纹连接有螺母707，在主螺栓柱701和螺母707的共同作用下，将夹持零件固定在保温板1上实现其功能，圆板702的顶部固定安装有螺纹套703，螺纹套703的顶部固定安装有下夹板704，螺纹套703与下夹板704又构成一个整体，再与圆板702的顶部进行焊接，实现连接，构成夹持装置主体部位，螺纹套703的内部螺纹连接有辅螺栓柱705，辅螺栓柱705的顶部固定安装有上夹板706，主螺栓柱701、圆板702、螺纹套703、下夹板704、辅螺栓柱705和上夹板706组合成固定件7，上夹板706与下夹板704之间夹持有钢丝网架8，通过旋转辅螺栓柱705来带动上夹板706下降，将钢丝网架8紧紧夹持在中间，固定件7的数量为五个，也可根据情况自主添加或者减少数量，固定件7只要不超过保温板1装置圆柱套3的个数，均可实现夹持功能。

[0024] 本实用新型的工作原理及使用流程:首先,根据保温板1安装时的大小尺寸,选择合适的上圆孔6,将主螺栓柱701套接于圆柱套3中,同时主螺栓柱701也套接于上圆孔6和下圆孔4中,此时旋转螺母707,将螺母707拧紧于主螺栓柱701底部,此时实现主螺栓柱701的固定,再将钢丝网架8放置于下夹板704顶部,此时旋转辅螺栓柱705,继而带动上夹板706垂直下降,将钢丝网架8夹持于当中,再进行填充。

[0025] 尽管已经示出和描述了本实用新型的实施例,本领域的普通技术人员可以理解,在不脱离本实用新型的原理和宗旨的情况下可以对这些实施例进行多种变化、修改、替换和变型,本实用新型的范围由权利要求及其等同物限定。

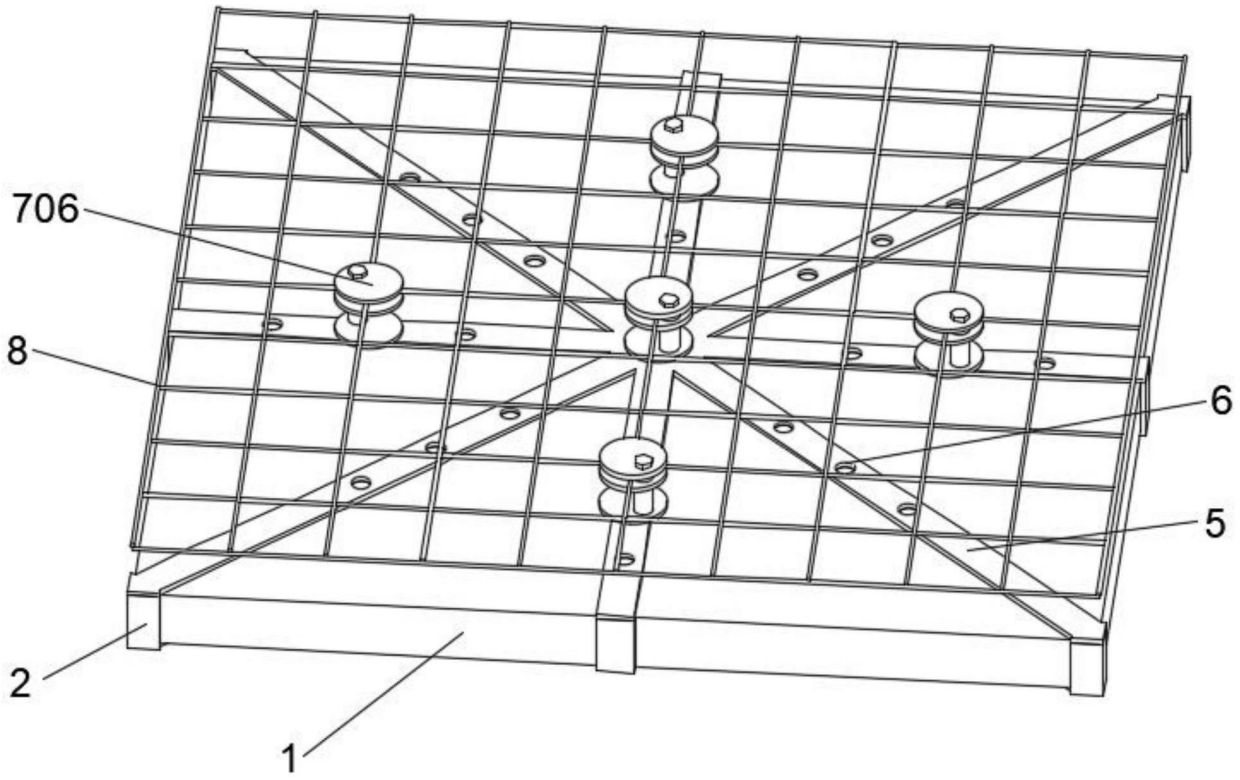

图1

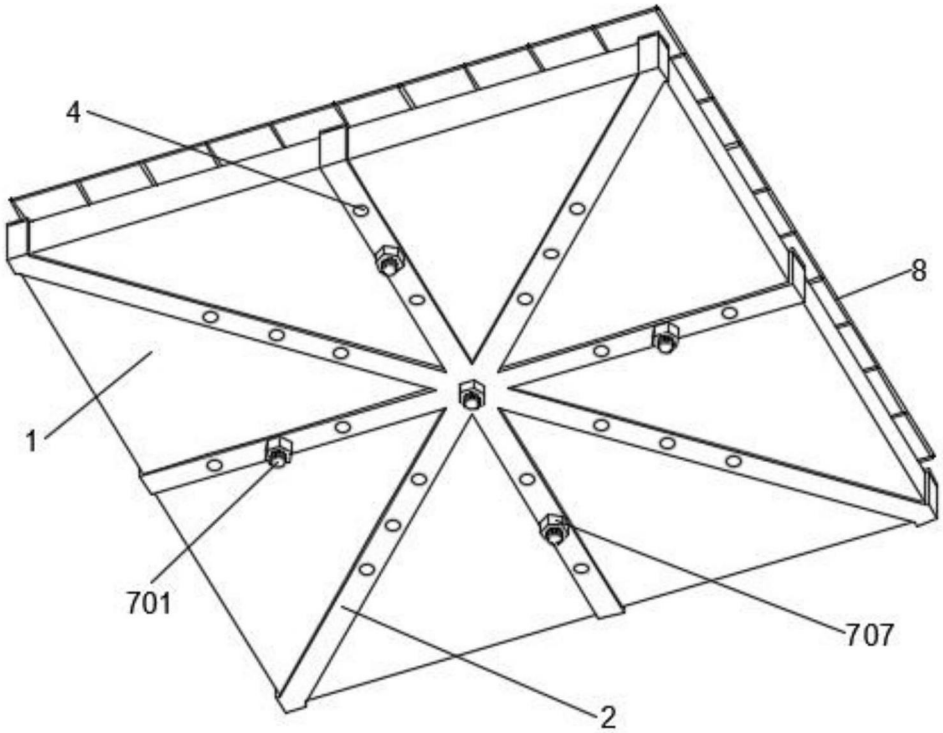

图2

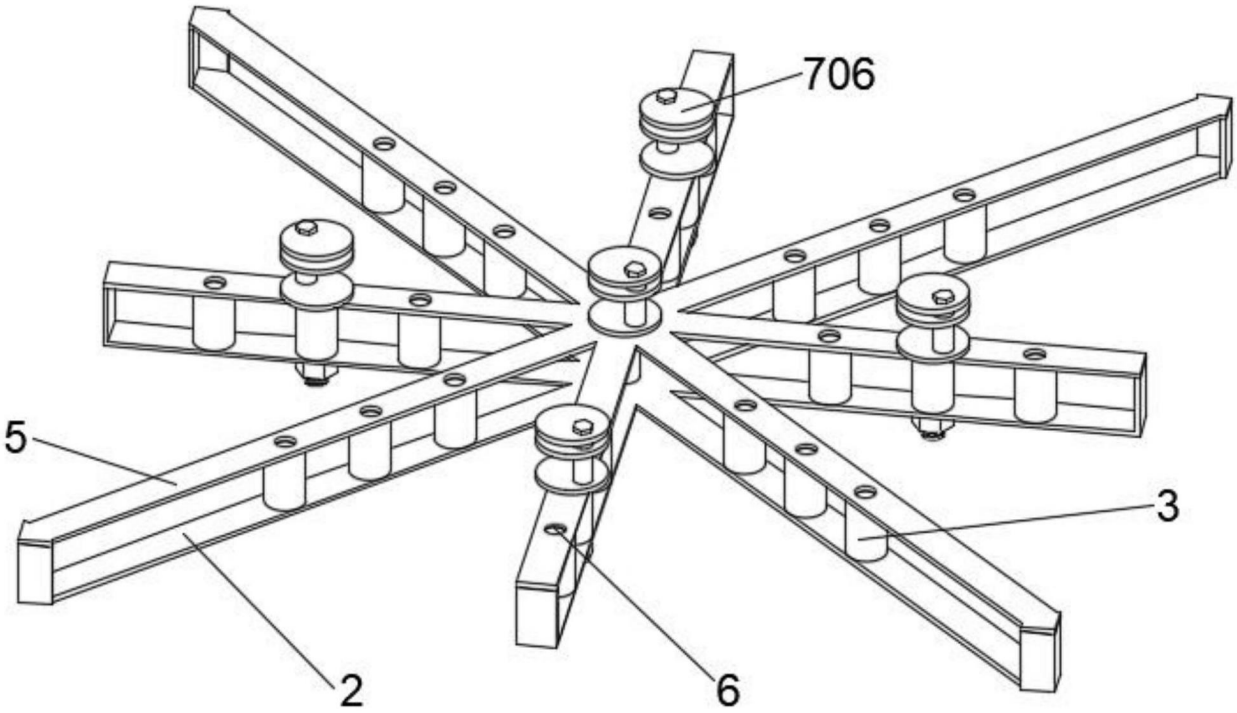

图3

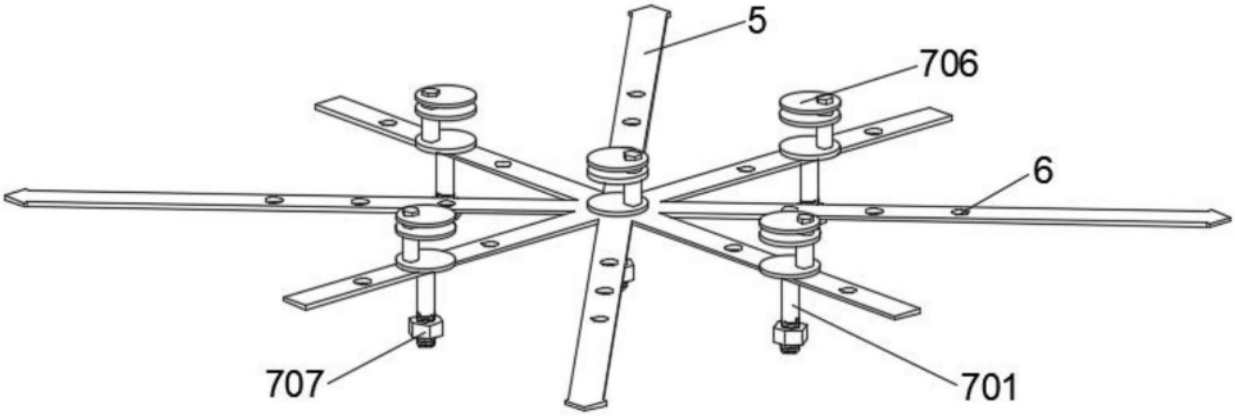

图4

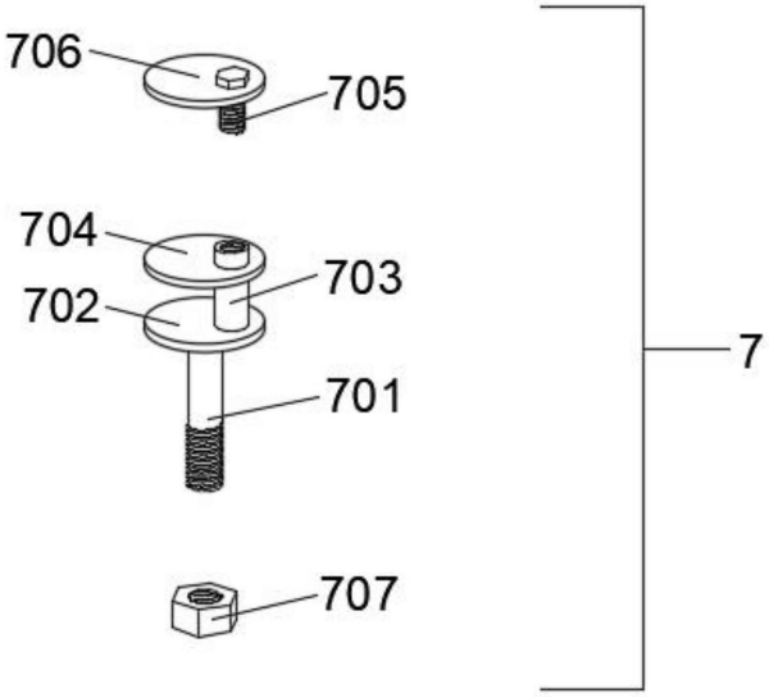

图5