(19)国家知识产权局

(12)实用新型专利

(10)授权公告号 CN 222303356 U
(45)授权公告日 2025.01.07

(21)申请号 202420827274.7

(22)申请日 2024.04.19

(73)专利权人 悠米智能科技(嘉兴)有限公司
地址 314006 浙江省嘉兴市南湖区大桥镇顺泽路1138号2号楼2楼201

(72)发明人 喻兵

(74)专利代理机构 广州汇航专利代理事务所(普通合伙) 44537
专利代理师 潘婷

(51)Int.Cl.
A47B 3/08(2006.01)
A47B 9/00(2006.01)
A47B 13/08(2006.01)
A47B 13/00(2006.01)
A47B 13/02(2006.01)

权利要求书1页 说明书3页 附图4页

(54)实用新型名称

一种新型具有旋转升降功能单腿升降桌

(57)摘要

本实用新型公开了一种新型具有旋转升降功能单腿升降桌,包括翻转桌面和角调器,通过角调器控制桌面翻转,无需人力搬抬桌面,便于人们操控,角调器中的伸缩杆伸长时,顶升翻转桌面的一端上升,使整个翻转桌面以横杆为轴旋转,实现桌面翻转收纳的目的,伸缩杆贴近在翻转桌面底部,不会影响使用者的腿部摆放。

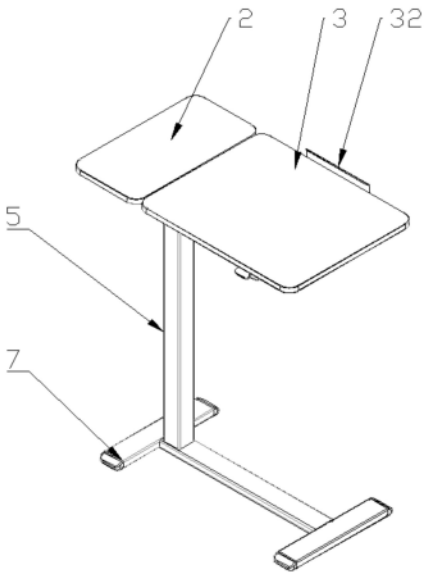

CN 222303356 U

1.一种新型具有旋转升降功能单腿升降桌,其特征在于,包括:

桌架,桌架包括位于上端的横杆(1);

侧边桌面(2),固定在横杆(1)上;

翻转桌面(3),旋转连接在横杆(1)上;

角调器(4),角调器(4)包括第一底座(41)和连接在第一底座(41)上的伸缩杆(42),所述第一底座(41)固定在翻转桌面(3)的底面,所述伸缩杆(42)的一端与横杆(1)旋转连接,伸缩杆(42)伸长/缩短时,翻转桌面(3)旋转。

2.根据权利要求1所述的新型具有旋转升降功能单腿升降桌,其特征在于,所述翻转桌面(3)通过合页(31)与横杆(1)旋转连接。

3.根据权利要求1所述的新型具有旋转升降功能单腿升降桌,其特征在于,所述横杆(1)上连接有角调支座,所述伸缩杆(42)的一端铰接在角调支座上从而与横杆(1)旋转连接。

4.根据权利要求3所述的新型具有旋转升降功能单腿升降桌,其特征在于,所述第一底座(41)包括第一调节气杆(43)能够控制伸缩杆(42)伸长/缩短。

5.根据权利要求1所述的新型具有旋转升降功能单腿升降桌,其特征在于,所述桌架还包括伸缩桌腿(5)和桌底盘(7),伸缩桌腿(5)连接在桌底盘(7)上,伸缩桌腿(5)的上端通过第二底座(6)与横杆(1)连接,所述第二底座(6)包括第二调节气杆(61)能够控制伸缩桌腿(5)伸长/缩短。

6.根据权利要求5所述的新型具有旋转升降功能单腿升降桌,其特征在于,所述桌底盘(7)的下端面连接有隐藏式滑轮(71)。

7.根据权利要求1所述的新型具有旋转升降功能单腿升降桌,其特征在于,所述翻转桌面(3)远离第一底座(41)的一侧的上端设有挡板(32)。

一种新型具有旋转升降功能单腿升降桌

技术领域

[0001] 本实用新型涉及新型具有旋转升降功能单腿升降桌技术领域,具体为一种新型具有旋转升降功能单腿升降桌。

背景技术

[0002] 桌子通常包括固定在一起的桌板和桌腿,难以收纳,所以近年来出现一些能够变形、翻转、折叠的桌子,但这些桌子收纳结构复杂,且通常通过人手握持控制其形态改变,对于儿童和老人来说较难控制,所以需要针对性地设计一款能够便于人们控制其变形的折叠桌。

实用新型内容

[0003] 因此,为了解决上述问题,本实用新型的目的在于提供一种新型具有旋转升降功能单腿升降桌,包括:

[0004] 桌架,桌架包括位于上端的横杆;

[0005] 侧边桌面,固定在横杆上;

[0006] 翻转桌面,旋转连接在横杆上;

[0007] 角调器,角调器包括第一底座和连接在第一底座上的伸缩杆,所述第一底座固定在翻转桌面的底面,所述伸缩杆的一端与横杆旋转连接,伸缩杆伸长/缩短时,翻转桌面旋转。

[0008] 优选地,所述翻转桌面通过合页与横杆旋转连接。

[0009] 优选地,所述横杆上连接有角调支座,所述伸缩杆的一端铰接在角调支座上从而与横杆旋转连接。

[0010] 优选地,所述角调器具体是气弹簧角调器,所述第一底座包括第一调节气杆能够控制伸缩杆伸长/缩短。

[0011] 优选地,所述桌架还包括伸缩桌腿和桌底盘,所述桌底盘抵接地面,伸缩桌腿连接在桌底盘上,伸缩桌腿的上端通过第二底座与横杆连接,所述第二底座包括第二调节气杆能够控制伸缩桌腿伸长/缩短。

[0012] 优选地,所述桌底盘的下端面连接有隐藏式滑轮。

[0013] 优选地,所述翻转桌面远离第一底座的一侧的上端设有挡板。

[0014] 本实用新型的有益效果是:

[0015] 通过角调器控制桌面翻转,无需人力搬抬桌面,便于人们操控,角调器中的伸缩杆伸长时,顶升翻转桌面的一端上升,使整个翻转桌面以横杆为轴旋转,实现桌面翻转收纳的目的,伸缩杆贴近在翻转桌面底部,不会影响使用者的腿部摆放。

附图说明

[0016] 为了更清楚地说明本实用新型实施例或现有技术中的技术方案,下面将对实施例

或现有技术描述中所需要使用的附图作简单地介绍,显而易见地,下面描述中的附图仅仅是本实用新型的一些实施例,对于本领域普通技术人员来讲,在不付出创造性劳动的前提下,还可以根据这些附图获得其他的附图。

[0017] 图1为本实用新型的上侧结构示意图;

[0018] 图2为本实用新型的下侧结构示意图;

[0019] 图3为角调器的结构示意图;

[0020] 图4为角调器与翻转桌面的结构简图;

[0021] 图5为翻转桌面旋转后的结构简图;

[0022] 附图标号说明:1、横杆;2、侧边桌面;3、翻转桌面;31、合页;32、挡板;4、角调器;41、第一底座;42、伸缩杆;43、第一调节气杆;5、伸缩桌腿;6、第二底座;61、第二调节气杆;7、桌底盘;71、滑轮;8、第一旋转连接端点;9、第二旋转连接端点。

[0023] 本实用新型目的的实现、功能特点及优点将结合实施例,参照附图做进一步说明。

具体实施方式

[0024] 下面将结合本实用新型实施例中的附图,对本实用新型实施例中的技术方案进行清楚、完整地描述。

[0025] 在本申请的描述中,需要说明的是,术语“中心”、“上”、“下”、“左”、“右”、“竖直”、“水平”、“内”、“外”等指示的方位或位置关系为基于附图所示的方位或位置关系,仅是为了便于描述本申请和简化描述,而不是指示或暗示所指的装置或元件必须具有特定的方位、以特定的方位构造和操作,因此不能理解为对本申请的限制。此外,术语“第一”、“第二”、“第三”仅用于描述目的,而不能理解为指示或暗示相对重要性。

[0026] 除非另有明确的规定和限定,术语“安装”、“相连”、“连接”应做广义理解,例如,可以是固定连接,也可以是可拆卸连接,或一体地连接;可以是机械连接,也可以是电连接;可以是直接相连,也可以通过中间媒介间接相连,可以是两个元件内部的连通。对于本领域的普通技术人员而言,可以具体情况理解上述术语在本申请中的具体含义。

[0027] 实施例1:

[0028] 图1-图5示出本实用新型提供的一种新型具有旋转升降功能单腿升降桌,包括桌架,桌架上安装有桌面,桌架包括一个位于最上端的横杆1,桌面包括侧边桌面2和翻转桌面3,其中侧边桌面2固定在横杆1上,翻转桌面3旋转连接在横杆1上,侧边桌面2与翻转桌面3能够拼合抵接形成一个外形完整的桌面供人们使用,横杆1与翻转桌面3之间连接有角调器4,角调器4包括的第一底座41和伸缩杆42,伸缩杆42旋转连接于第一底座41,底座固定在翻转桌面3的底部,伸缩杆42的一端与横杆1旋转连接,翻转桌面3与横杆1的连接端为第一旋转端点,伸缩杆42与横杆1的连接端为第二旋转端点,第一旋转端点与第二旋转端点间距、第一底座41与第二旋转端点间距固定,所以当伸缩杆42伸长时,翻转桌面3以第一旋转端点为轴旋转,伸缩杆42以第二旋转端点为轴旋转。

[0029] 翻转桌面3通过合页31与横杆1旋转连接,横杆1侧面和翻转桌面3的底面平整,可供合页31安装。

[0030] 上述已提到第一旋转端点与第二旋转端点具有一定间距,该间距指的是横杆1的矩形横截面的对角线长度,该间距如果太短,对伸缩杆42的尺寸要求较高,可能难以采购到

符合要求的常规的伸缩杆42,所以在横杆1上增设一个角调支座,伸缩杆42的一端铰接在角调支座上从而与横杆1旋转连接,角调支座延长了第一旋转端点和第二旋转端点的间距,使得对伸缩杆42的尺寸要求降低,符合实际使用情况。

[0031] 本实施例中的角调器4具体是气弹簧角调器,第一底座41包括第一调节气杆43,使用者可以通过操控第一调节气杆43来控制伸缩杆42的伸长/缩短。第一底座41内具有气动控制相关的结构以及组件,该部分为现有技术,在此不做赘述。

[0032] 桌架还包括伸缩桌腿5和桌底盘7,桌底盘7抵接地面,伸缩桌腿5连接在桌底盘7上,伸缩桌腿5的上端通过第二底座6与横杆1连接,所述第二底座6包括第二调节气杆61能够控制伸缩桌腿5伸长/缩短,进而控制桌面高度。

[0033] 桌底盘7的下端面连接有隐藏式滑轮71,外观好看的同时还能避免滑轮71碰撞受损。

[0034] 翻转桌面3远离第一底座41的一侧的上端设有挡板32,翻转桌面3旋转时,桌面上的物品容易滑落,所以增设一个挡板32防止物品滑落坠地。

[0035] 工作原理:

[0036] 设置可旋转翻转桌面3安装在横杆1上,再在横杆1与侧边桌面2之间安装一个具有伸缩杆42的角调器4,其中的伸缩杆42的一端安装在横杆1上也能够旋转,伸缩杆42伸长时,翻转桌面3的一端被顶升抬高,实现桌面旋转收纳的目的,角调器4整体贴近翻转桌面3的下端,结构紧凑,不会影响使用者腿部摆放。

[0037] 以上所述仅为本实用新型的可选实施例,并非因此限制本实用新型的专利范围,凡是在本实用新型的发明构思下,利用本实用新型说明书及附图内容所作的等效结构变换,或直接/间接运用在其他相关的技术领域均包括在本实用新型的专利保护范围内。

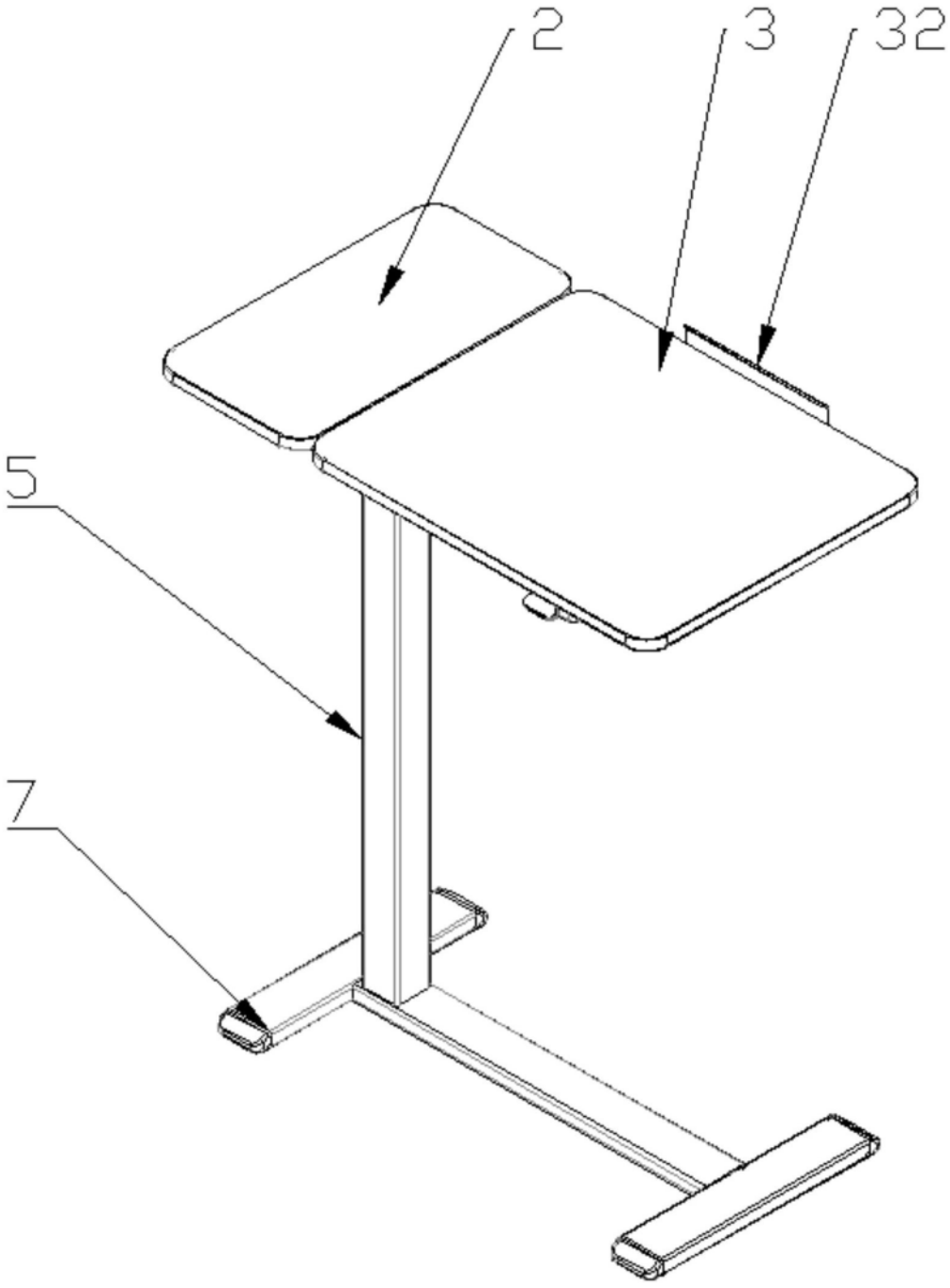

图1

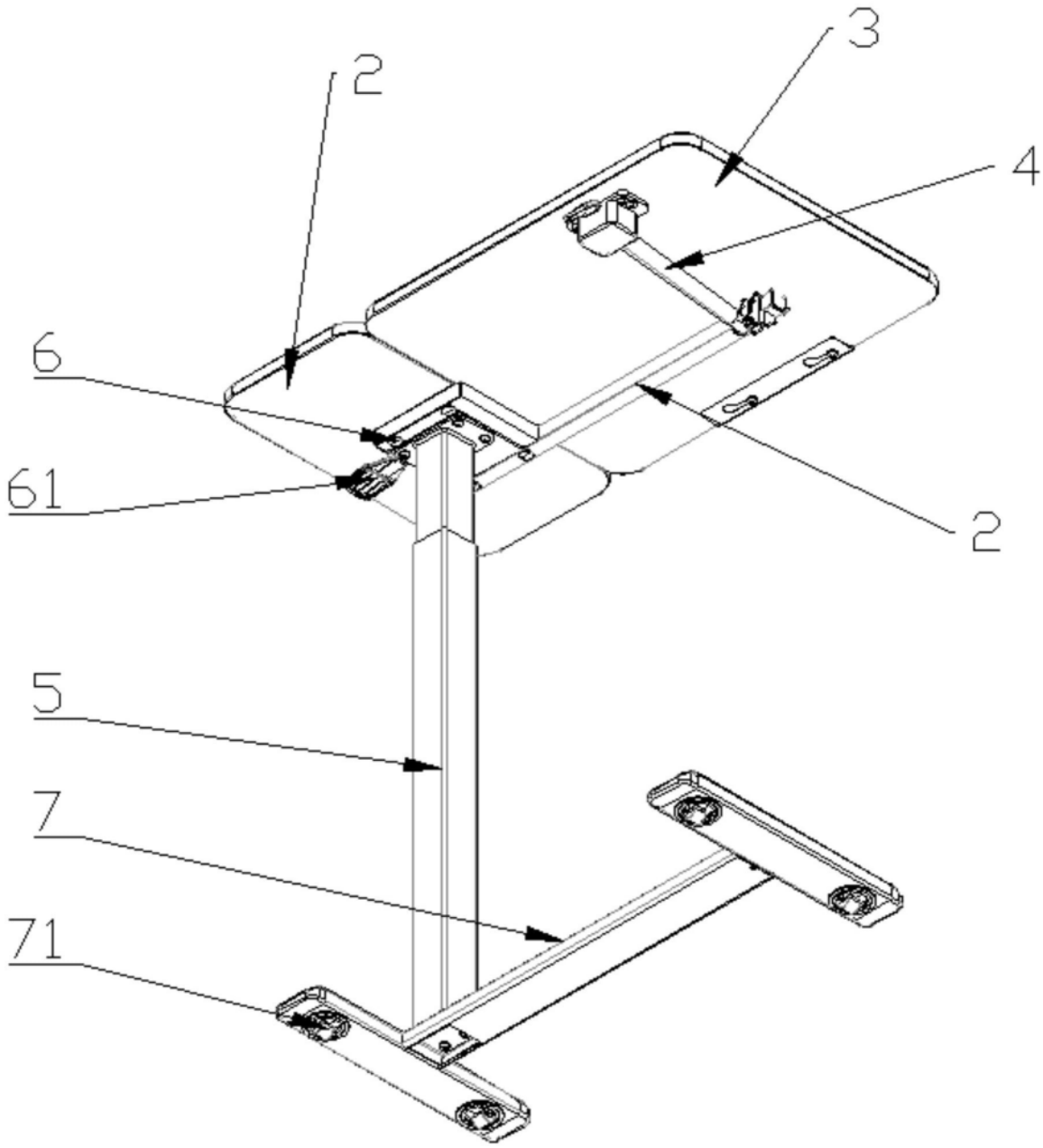

图2

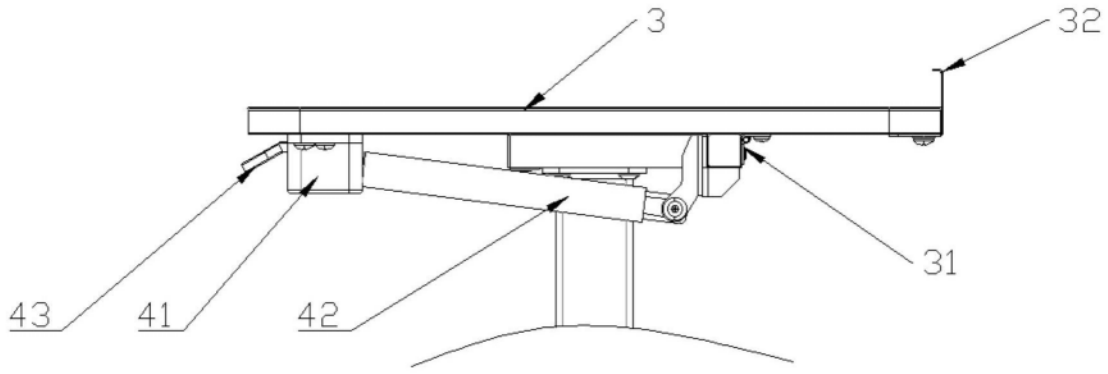

图3

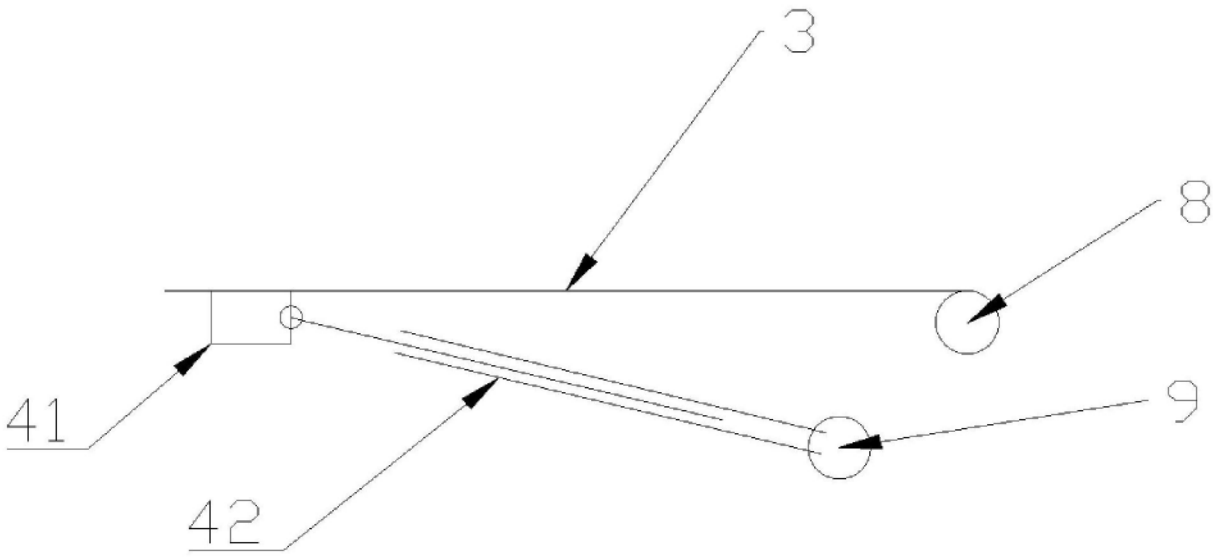

图4

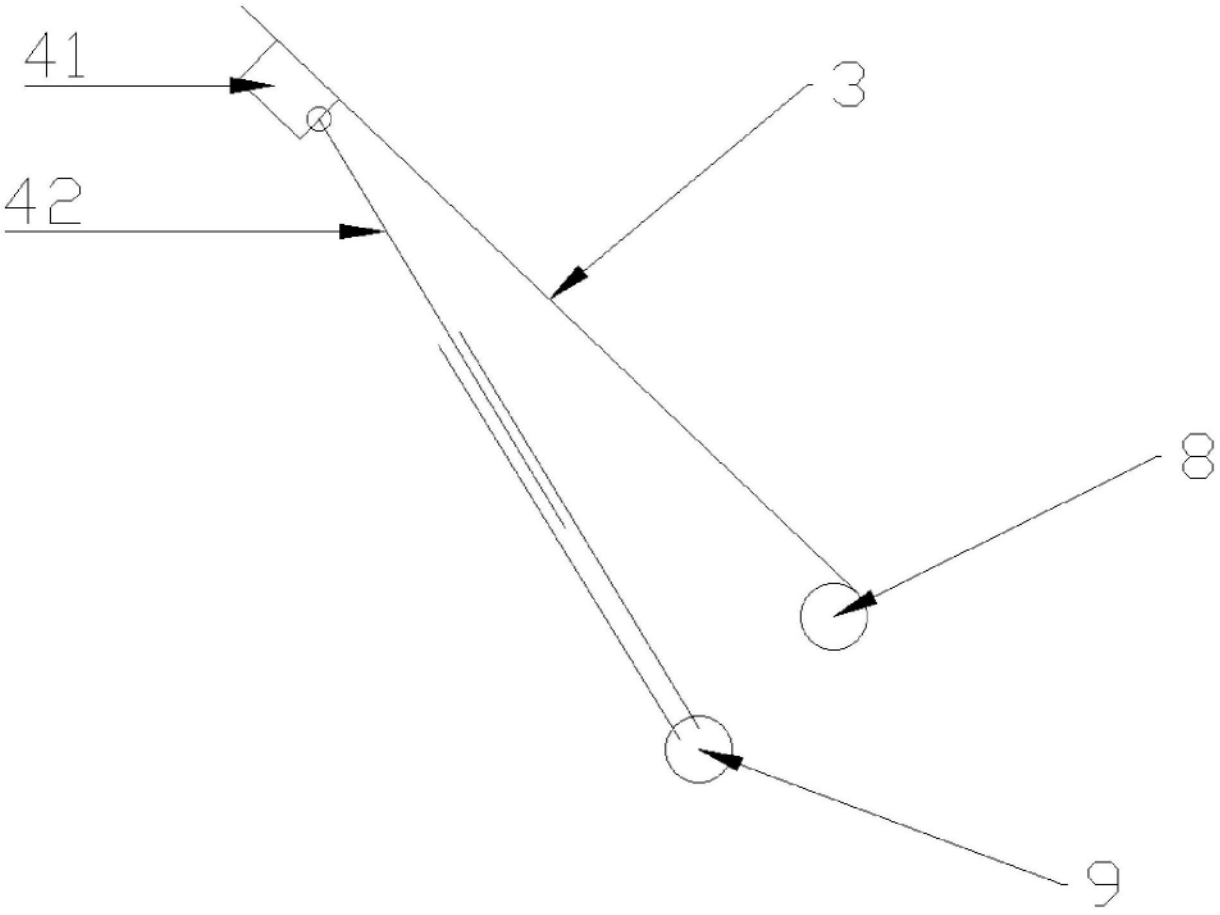

图5