(19)中华人民共和国国家知识产权局

(12)实用新型专利

(10)授权公告号 CN 215181241 U
(45)授权公告日 2021.12.14

(21)申请号 202121655356.0

(22)申请日 2021.07.20

(73)专利权人 鹰潭市胜邦光学有限公司
地址 335000 江西省鹰潭市余江县眼镜产业园区(粤港园三期F地块)

(72)发明人 马祥娟

(74)专利代理机构 温州名创知识产权代理有限公司 33258
代理人 程嘉炜

(51)Int.Cl.
G02C 5/00(2006.01)
G02C 5/14(2006.01)

权利要求书1页 说明书3页 附图3页

(54)实用新型名称

一种易拆装眼镜

(57)摘要

本实用新型公开了一种易拆装眼镜,属于眼镜技术领域,包括镜框,所述镜框上装有与该镜框为一体的鼻托,所述镜框两侧装有安装座,所述安装座与镜腿后端的连接座为活动连接,其特征在于:所述镜框由第一框体和第二框体组成,所述第一框体的下框与所述第二框体的下框体为活动连接,所述第一框体的上框与所述第二框体的上框体为卡扣连接,通过本设置,镜框变成可拆开结构,镜片可以更加轻易拿出,减小了对镜片取出过程中的损耗。

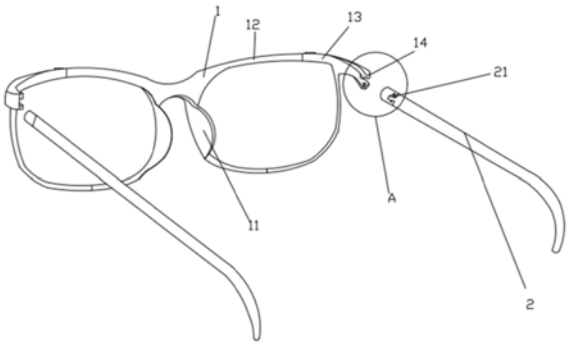

CN 215181241 U

1.一种易拆装眼镜，包括镜框(1)，所述镜框(1)上装有与该镜框(1)为一体的鼻托(11)，所述镜框(1)两侧装有安装座(14)，所述安装座(14)与镜腿(2)后端的连接座(21)为活动连接，其特征在于：所述镜框(1)由第一框体(12)和第二框体(13)组成，所述第一框体(12)的下框与所述第二框体(13)的下框为活动连接，所述第一框体(12)的上框与所述第二框体(13)的上框为卡扣连接。

2.根据权利要求1所述的一种易拆装眼镜，其特征在于：所述第一框体(12)的下框远离所述鼻托(11)那端设有第一凹口(121)，所述第一凹口(121)水平固定有圆柱横杆(123)，所述第二框体(13)的下框远离安装座(14)一端设有与所述第一凹口(121)适配的环形座(131)，所述环形座(131)中设有与所述横杆(123)相适配的通孔(136)。

3.根据权利要求1或2所述的一种易拆装眼镜，其特征在于：所述第一框体(12)的上框远离所述鼻托(11)一端设有第二凹口(122)，所述第二凹口(122)内上方设有斜槽(124)，所述第二框体(13)的上框远离安装座(14)一端设有斜向上的弹片(134)，所述弹片(134)前端部分设有与所述斜槽(124)相适配的凸起倒钩(135)。

4.根据权利要求3所述的一种易拆装眼镜，其特征在于：所述第二框体(13)的上框远离所述安装座(14)一端设有滑槽(137)，所述滑槽(137)上安装有可在所述滑槽(137)上移动的滑块(132)，所述滑块(132)下端设有底座(133)，所述底座(133)顶在所述弹片(134)上，所述滑块(132)外表面刻有花纹。

5.根据权利要求1所述的一种易拆装眼镜，其特征在于：所述安装座(14)内的上下面设有从外到内延伸逐渐减小的卡槽(142)，所述卡槽(142)向内延伸到所述安装座(14)的旋转孔内(141)。

6.根据权利要求5所述的一种易拆装眼镜，其特征在于：所述镜腿(2)的前端延伸形成了一个挡块(22)，所述连接座(21)位于所述镜腿(2)前端挡块(22)的内侧，所述连接座(21)的上下面垂直固定连有圆柱杆(211)，所述圆柱杆(211)沿卡槽(142)插入到所述旋转孔内(141)。

一种易拆装眼镜

技术领域

[0001] 本实用新型涉及一种眼镜技术领域，更具体的说涉及一种易拆装眼镜。

背景技术

[0002] 眼镜是由镜片和镜架组合起来的，用来改善视力、保护眼睛或作装饰用途的用品。眼镜可矫正多种视力问题，包括近视、远视、散光、老花、斜视或者弱视等。

[0003] 眼镜长时间和人体皮肤接触，使得空气灰尘还有人体分泌的汗水和油脂一起堆积在了镜片和镜框的衔接处，这时眼镜就要定时清洗、更换，传统眼镜片都是固定或者嵌入眼镜框内，拆装时需要用力推出镜片，这样容易损坏镜片，不易拆装，传统眼镜的镜框和镜腿都是固定的，在需要更换镜腿或者镜框时，需要用各种工具，及其繁琐。

实用新型内容

[0004] 本实用新型的目的是为了克服现有技术存在的缺点和不足，而提供一种在需要更换或者清洗镜片、镜腿时方便拆装，不易损坏镜片的一种易拆装眼镜。

[0005] 为实现上述目的，本实用新型采用了如下技术方案，一种易拆装眼镜，包括镜框，所述镜框上装有与该镜框为一体的鼻托，所述镜框两侧装有安装座，所述安装座与镜腿后端的连接座为活动连接，所述镜框由第一框体和第二框体组成，所述第一框体的下框与所述第二框体的下框为活动连接，所述第一框体的上框与所述第二框体的上框为卡扣连接，通过本设置，镜框拥有可拆装结构，在需要取出镜片时，不需要用蛮力推出，减小了对镜片取出过程中的损耗。

[0006] 进一步设置，所述第一框体的下框远离所述鼻托一端设有第一凹口，所述第一凹口水平固定有圆柱横杆，所述第二框体的下框远离安装座一端设有与所述第一凹口适配的环状座，所述环形座中设有与所述横杆相适配的通孔，通过本设置，第一框体与第二框体可实现以横杆为圆心转动。

[0007] 进一步设置，所述第一框体的上框远离所述鼻托一端设有第二凹口，所述第二凹口内上方设有斜槽，所述第二框体的上框远离安装座一端设有斜向上的弹片，所述弹片前端部分设有与所述斜槽相适配的凸起倒钩，通过本设置，可实现第一框体与第二框体固定连接，且具有较好的稳定性。

[0008] 进一步设置，所述第二框体的上框远离所述安装座一端设有滑槽，所述滑槽上安装有可在所述滑槽上移动的滑块，所述滑块下端设有底座，所述底座顶在与所述弹片上，所述滑块上刻有花纹，通过本设置，滑块向弹片延伸方向移动，通过滑块上的底座挤压弹片，使弹片向下移动，弹片上的倒钩与斜槽分离，就可轻松打开镜框，进行更换或者清洗镜片，滑块刻有花纹，增加摩擦力。

[0009] 进一步设置，所述安装座内的上下面设有从外到内延伸逐渐减小的卡槽，所述卡槽向内延伸到所述安装座的旋转孔内，通过本设置，可使安装座的结构更加简单有效。

[0010] 进一步设置，所述镜腿的前端延伸形成了一个挡块，所述连接座位于所述镜腿前

端挡块的内侧，所述连接座的上下面垂直固定连有圆柱杆，所述圆柱杆沿卡槽插入到所述旋转孔内，通过本设置，在无需螺栓固定的情况下就可以实现镜腿与镜框的连接，减小了眼镜加工过程中的工序，也方便了使用者在无工具的情况下就可以轻易拆装镜腿进行更换清洗，加装挡块减小了圆柱杆的受力，同时能有效防止镜腿外翻。

[0011] 综上所述，本实用新型具有镜腿镜框拆装方便，拆装不易损伤镜片的优点。

[0012] 下面结合说明书附图和具体实施方式对本实用新型做进一步介绍。

附图说明

[0013] 图1为本实用新型整体结构示意图。

[0014] 图2为本实用新型镜框拆分图。

[0015] 图3为本实用新型镜框体下框的连接结构示意图。

[0016] 图4为本实用新型镜框上框的连接结构正视剖视图。

[0017] 图5为本实用新型图1处A的放大图。

[0018] 图中标号说明：

[0019] 1镜框、11鼻托、12第一框体、13第二框体、14安装座、2镜腿、21连接座、22挡块、121第一凹口、122第二凹口、123横杆、131环状座、136通孔、137滑槽、124斜槽、132滑块、133底座、134弹片、135倒钩、211圆柱杆、141旋转孔、142卡槽。

具体实施方式

[0020] 下面将结合本实用新型实施例中的附图，对本实用新型实施例中的技术方案进行清楚、完整地描述；显然，所描述的实施例仅仅是本实用新型一部分实施例，而不是全部的实施例，基于本实用新型中的实施例，本领域普通技术人员在没有做出创造性劳动前提下所获得的所有其他实施例，都属于本实用新型保护的范围。

[0021] 如图1-2所示的本实用新型具体实施方式，一种易拆装眼镜，包括镜框1，所述镜框1上装有与该镜框1为一体的鼻托11，所述镜框1两侧装有安装座14，所述安装座14与镜腿2后端的连接座21为活动连接，所述镜框1由第一框体12和第二框体13组成，所述第一框体12的下框与所述第二框体13的下框为活动连接，所述第一框体12的上框与所述第二框体13的上框为卡扣连接，在需要拆开镜框1时，解开上框卡扣，这时，第一框体12和第二框体13的上框就会分开，第一框体12和第二框体13的下框则可以以固定端为支点进行折叠，同时，镜片也方便取出，不易损坏。

[0022] 如图2-4所述的本实用新型具体实施方式，所述第一框体12的下框远离所述鼻托11一端设有第一凹口121，所述第一凹口121水平固定有圆柱横杆123，所述第二框体13的下框远离安装座14一端设有与所述第一凹口121适配的环形座131，所述环形座131中设有与所述横杆123相适配的通孔136，该环形座131上的通孔136套在圆柱横杆123上，第二框体13可以以横杆123为圆心进行转动，所述第一框体12的上框远离所述鼻托11一端设有第二凹口122，所述第二凹口122内上方设有斜槽124，所述第二框体13的上框远离安装座14一端设有斜向上的弹片134，该弹片134优先选择具有弹性，且不易变形的材料，例如：塑料，金属等，所述弹片134前端部分设有与所述斜槽124相适配的凸起倒钩135，所述第二框体13的上框远离所述安装座14一端设有滑槽137，所述滑槽137内安装有可在所述滑槽上137移动的

滑块132，所述滑块132下端设有底座133，所述底座133顶在所述弹片134上，所述滑块132外表面刻有花纹，在镜框1闭合时，所述弹片134上的倒钩135卡在斜槽124内，在需要打开镜框1时，沿滑槽137向左移动滑块132，同时带动底座133向左移动挤压弹片134，弹片134就会整体下移，使得倒钩135与斜槽124分开，需要进行镜框1闭合时，只需折叠镜框1，将倒钩135卡入斜槽124内即可。当然，第一框体12和第二框体13的上框连接方式也可为其他连接方式，例如：在第二框体13的上框远离安装座14那端安装一个双面都带有凸杆的半圆凸台，则在第一框体与凸台对接这端内设有与凸杆嵌配的孔。

[0023] 如图5所示的本实用新型具体实施方式，所述安装座14内的上下面设有从外到内延伸逐渐减小的卡槽142，所述卡槽142向内延伸到所述安装座14的旋转孔内141，所述镜腿2的前端延伸形成了一个挡块22，所述连接座21位于所述镜腿2前端挡块22的内侧，所述连接座21的上下面垂直固定连有圆柱杆211，所述圆柱杆211沿卡槽137插入到所述旋转孔内141，镜腿2安装在镜框1上时，需要将圆柱杆211沿卡槽137推入到旋转141孔内，旋转孔141固定住圆柱杆211，镜腿2则可以以圆柱杆211为圆心进行折叠，拆开镜腿2与镜框1时，只需将镜腿1向上或者向下扳动，圆柱杆便会露出，此时将镜腿沿卡槽取出，其镜腿安装拆卸都比较简单，在无需任何工具下都能完成。

[0024] 以上所述，仅为本实用新型较佳的具体实施方式；但本实用新型的保护范围并不局限于此。任何熟悉本技术领域的技术人员在本实用新型揭露的技术范围内，根据本实用新型技术方案及改进构思加以同等替换或者改变，都应涵盖在本实用新型的保护范围。

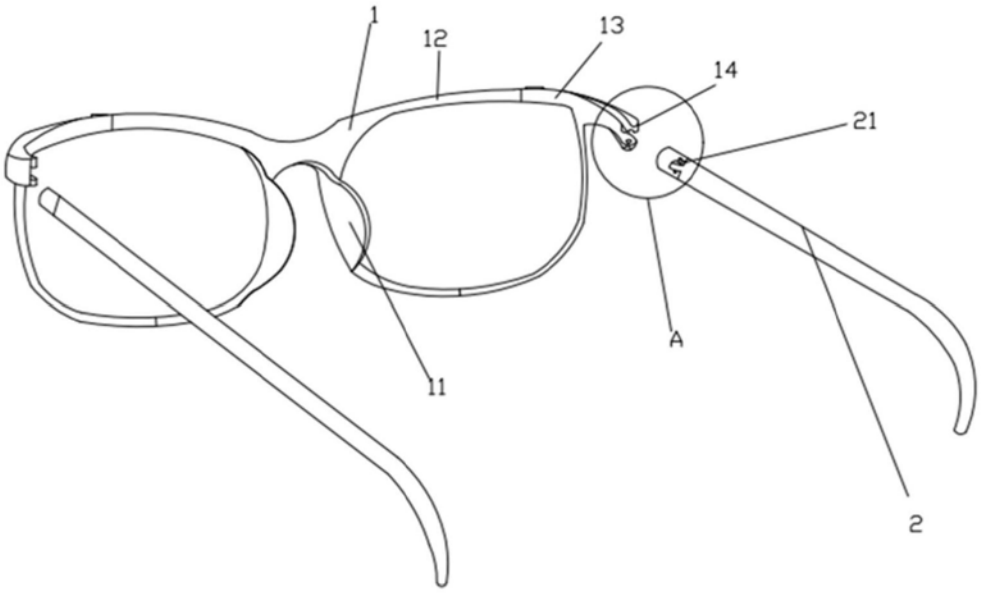

图1

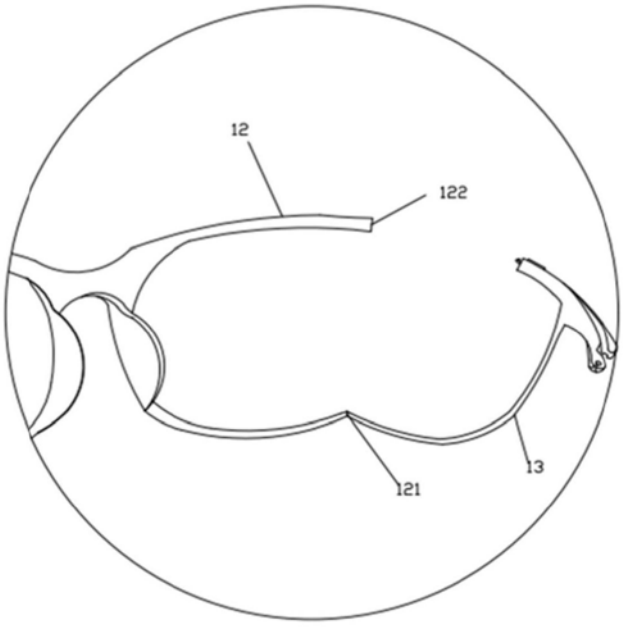

图2

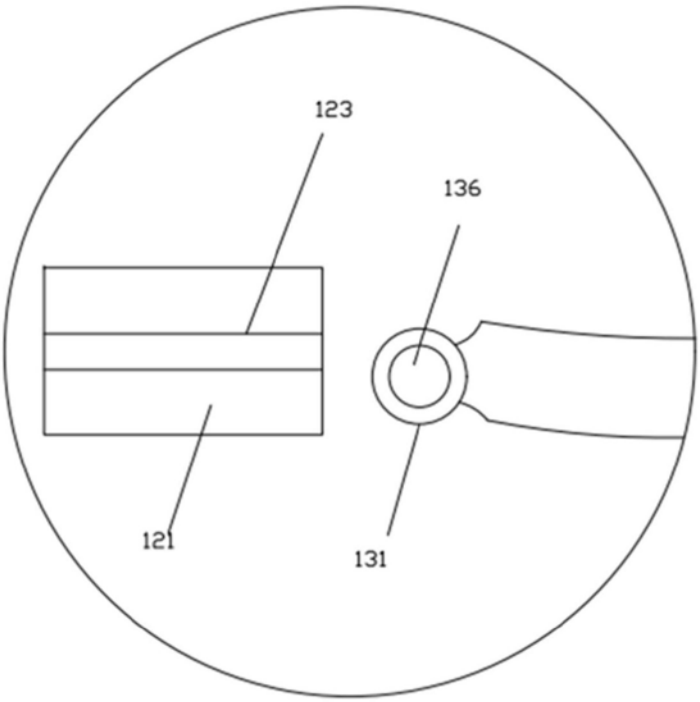

图3

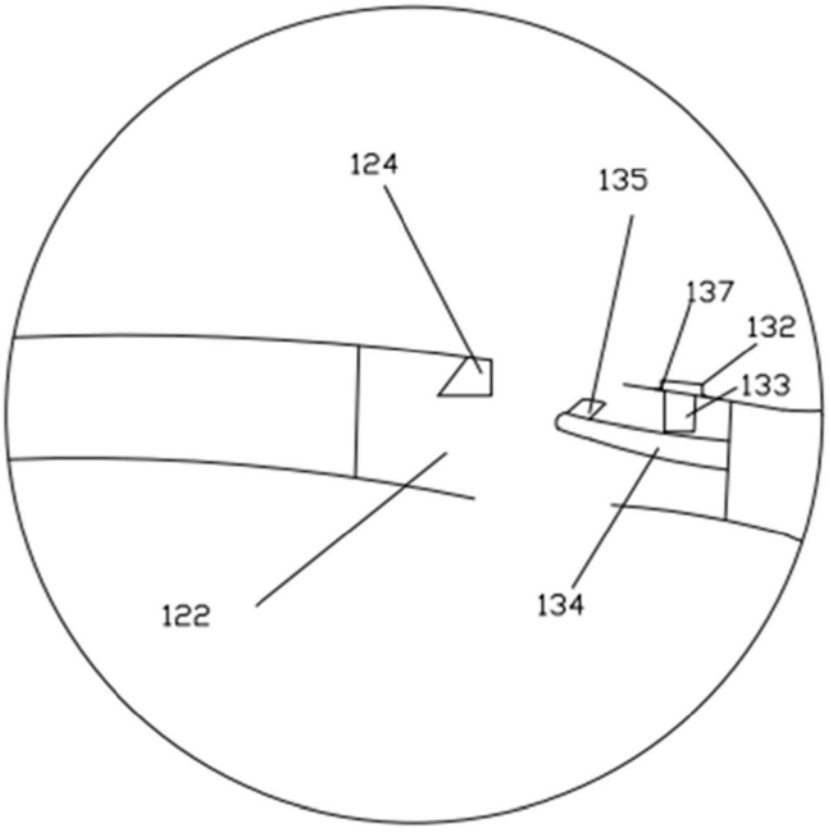

图4

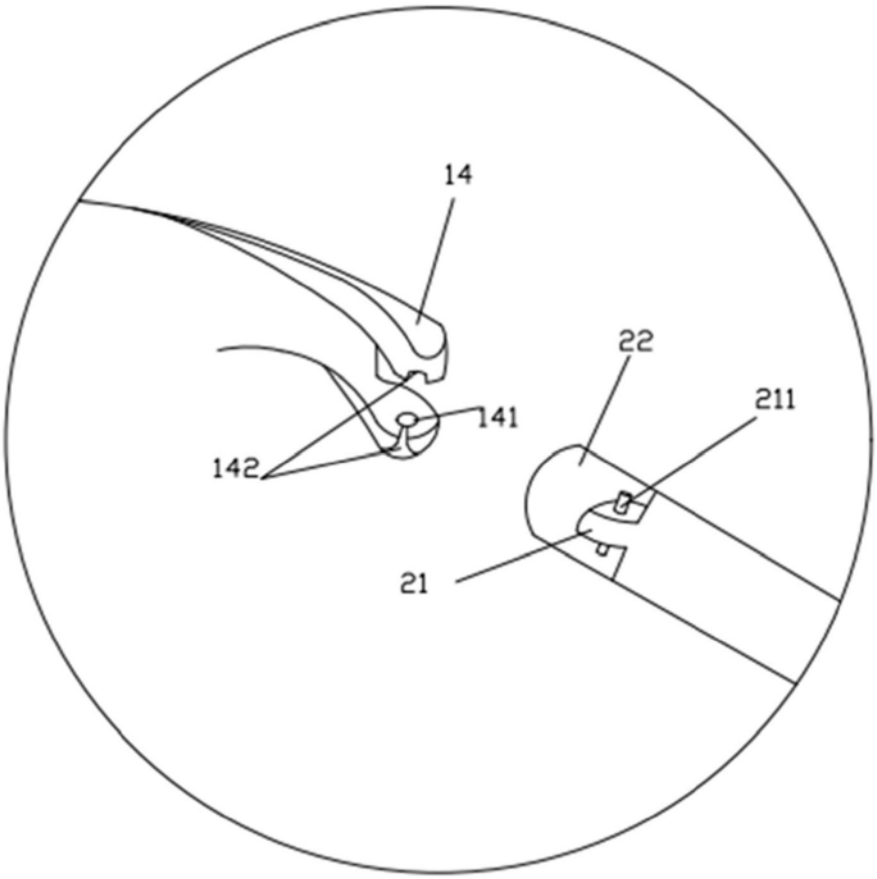

图5