(19)中华人民共和国国家知识产权局

(12)实用新型专利

(10)授权公告号 CN 203470741 U
(45)授权公告日 2014.03.12

(21)申请号 201320494136.3

(22)申请日 2013.08.14

(73)专利权人 安徽海华机械制造有限公司
地址 236300 安徽省阜阳市阜南县工业园区府后路3号

(72)发明人 陈海 陈玲 张家伦

(74)专利代理机构 安徽合肥华信知识产权代理有限公司 34112
代理人 余成俊

(51)Int.Cl.
B21F 1/00(2006.01)
B21F 23/00(2006.01)

权利要求书1页 说明书2页 附图1页

(54)实用新型名称

一种高度可调式钢筋两端折弯输送支撑架

(57)摘要

本实用新型公开了一种高度可调式钢筋两端折弯输送支撑架，包括有两并列的固定架，其特征在于：所述固定架上分别安装有导向套，所述导向套中分别配合安装有导杆，所述导杆顶端安装有一横直的L形托板，所述L形托板的进料端设有向外弯折的延伸边，所述L形托板的出料端设有锥形导槽，所述导向套的圆周方向上分布有多个锁紧孔，所述锁紧孔中旋合有锁紧螺栓。本实用新型结构设计合理，通过L形托板一方面可实现对输送钢筋的支撑，另一方面钢筋折弯后，方便出料，同时其高度可调，可满足不同钢筋加工输送的要求。

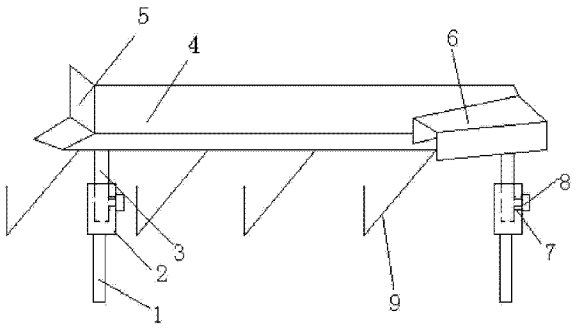

CN 203470741 U

1. 一种高度可调式钢筋两端折弯输送支撑架，包括有两并列的固定架，其特征在于：所述固定架上分别安装有导向套，所述导向套中分别配合安装有导杆，所述导杆顶端安装有一横直的L形托板，所述L形托板的进料端设有向外弯折的延伸边，所述L形托板的出料端设有锥形导槽，所述导向套的圆周方向上分布有多个锁紧孔，所述锁紧孔中旋合有锁紧螺栓。

2. 根据权利要求1所述的高度可调式钢筋两端折弯输送支撑架，其特征在于：所述的L形托板水平面的两端部分别设有倾斜向下设置的接料杆，所述接料杆的下端部向上弯折。

一种高度可调式钢筋两端折弯输送支撑架

技术领域

[0001] 本实用新型涉及钢筋加工辅助设备领域，尤其涉及一种高度可调式钢筋两端折弯输送支撑架 。

背景技术

[0002] 现有技术中钢筋两头折弯批量生产中，大都是先进行一端折弯，然后在将其掉头，人工扶持对其进行另一端折弯，过程中人工劳动强度大、费时费力、工作效率低，而在全自动钢筋两端一次性弯钩的调直切断弯钩机中，钢筋两头折弯之间需要一支撑架对钢筋进行支撑。

实用新型内容

[0003] 本实用新型的目的是为了弥补已有技术的不足，提供了一种高度可调式钢筋两端折弯输送支撑架。

[0004] 本实用新型是通过以下技术方案来实现的 ：

[0005] 一种高度可调式钢筋两端折弯输送支撑架，包括有两并列的固定架，其特征在于 ：所述固定架上分别安装有导向套，所述导向套中分别配合安装有导杆，所述导杆顶端安装有一横直的 L 形托板，所述 L 形托板的进料端设有向外弯折的延伸边，所述 L 形托板的出料端设有锥形导槽，所述导向套的圆周方向上分布有多个锁紧孔，所述锁紧孔中旋合有锁紧螺栓。

[0006] 所述的 L 形托板水平面的两端部分别设有倾斜向下设置的接料杆，所述接料杆的下端部向上弯折。

[0007] 其原理是 ：通过 L 形托板一方面可实现对输送钢筋的支撑，另一方面钢筋折弯后，方便出料，而且通过进料端向外弯折的延伸边以及出料端设有锥形导槽的结构设计，方便钢筋的进料和另一端折弯段的位置定位，L 形托板通过其下方导杆与导向套的配合，可满足不同钢筋加工输送的要求。

[0008] 本实用新型的优点是 ：

[0009] 本实用新型结构设计合理，通过 L 形托板一方面可实现对输送钢筋的支撑，另一方面钢筋折弯后，方便出料，同时其高度可调，可满足不同钢筋加工输送的要求。

附图说明

[0010] 图 1 为本实用新型结构示意图。

具体实施方式

[0011] 参见附图，一种高度可调式钢筋两端折弯输送支撑架，包括有两并列的固定架 1，固定架 1 上分别安装有导向套 2，导向套 2 中分别配合安装有导杆 3，导杆 3 顶端安装有一横直的 L 形托板 4，L 形托板 4 的进料端设有向外弯折的延伸边 5，L 形托板 4 的出料端设

有锥形导槽6，导向套2的圆周方向上分布有多个锁紧孔7，锁紧孔7中旋合有锁紧螺栓8。所述的L形托板4水平面的两端部分别设有倾斜向下设置的接料杆9，接料杆9的下端部向上弯折。

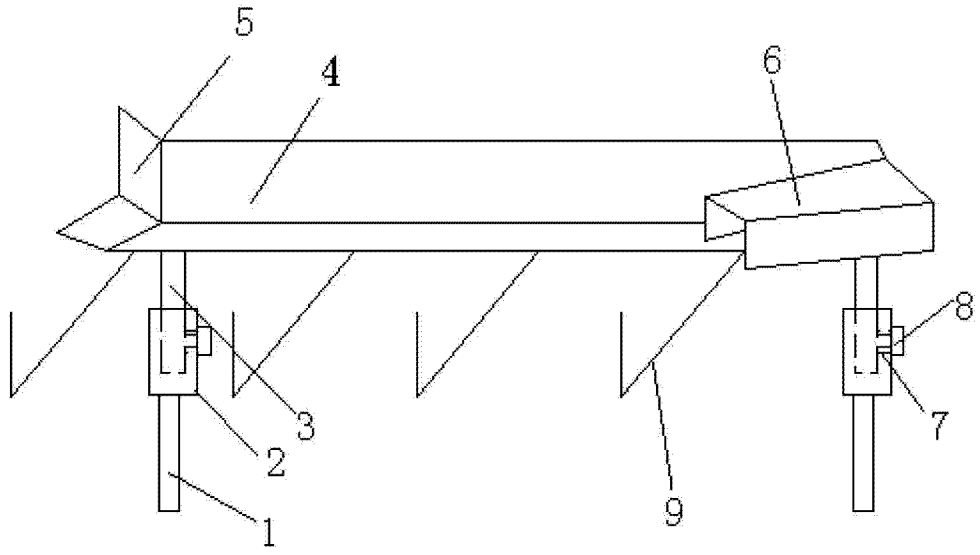

图 1