(19)中华人民共和国国家知识产权局

(12)发明专利申请

(10)申请公布号 CN 105249595 A
(43)申请公布日 2016.01.20

(21)申请号 201510810557.6

(22)申请日 2015.11.20

(71)申请人 重庆红蜻蜓鞋业有限公司
地址 402560 重庆市铜梁区金龙工业园区鞋业园

(72)发明人 徐智取

(74)专利代理机构 重庆市前沿专利事务所(普通合伙) 50211
代理人 刘兴顺

(51)Int.Cl.
A43B 7/08(2006.01)
A43B 23/02(2006.01)

权利要求书1页 说明书2页 附图1页

(54)发明名称

一种带纱网和鱼嘴口的女式单鞋

(57)摘要

本发明公开一种带纱网和鱼嘴口的女式单鞋，鞋底后端的底面有鞋跟，鞋底顶面的前部设有前鞋面，前鞋面的前端与鞋底顶面之间形成有鱼嘴口，前鞋面两侧的底面与鞋底顶面粘接固定；后鞋面顶部形成有一个供脚插入的插入口，后鞋面的两侧对称设有一个开口朝下的缺口，这两个缺口的前端形成一个前连接条，前连接条的下端与前鞋面后端的中部缝合；后鞋面的两端通过一条竖直设置的拉链相连，拉链的位置对应鞋底的后端，拉链左、右侧的后鞋面底面均与鞋底顶面粘接固定；两个缺口分别由一层对应的纱网遮挡。本发明在左、右侧均设有透气纱网，这样就能通过透气纱网提高透气性，从而不易滋生细菌，既能提高舒适性，又具有防臭功能。

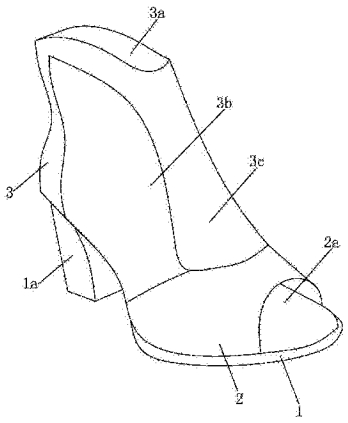

CN 105249595 A

1.一种带纱网和鱼嘴口的女式单鞋，其特征在于：包括鞋底（1）和后鞋面（3），其中鞋底（1）后端的底面有鞋跟（1a），该鞋跟的宽度与鞋底（1）后端的宽度相等，且鞋跟（1a）的高度为2-4mm；所述鞋底（1）顶面的前部设有前鞋面（2），该前鞋面的前端与鞋底（1）顶面之间形成有鱼嘴口（2a），且前鞋面（2）两侧的底面与鞋底（1）顶面粘接固定；

所述后鞋面（3）由一块皮革剪切而成，该后鞋面顶部形成有一个供脚插入的插入口（3a），后鞋面（3）的两侧对称设有一个开口朝下的缺口（3b），这两个缺口的前端形成一个前连接条（3c），该前连接条的下端与所述前鞋面（2）后端的中部缝合；所述后鞋面（3）的两端通过一条竖直设置的拉链相连，该拉链的位置对应所述鞋底（1）的后端，且拉链左、右侧的后鞋面（3）底面均与与鞋底（1）顶面粘接固定；

两个所述缺口（3b）分别由一层对应的纱网（4）遮挡，该纱网的前、后边缘及上端均与所述后鞋面（3）的内表面粘接固定，且纱网（4）的下端与所述鞋底（1）的顶面粘接固定。

2.根据权利要求1所述的带纱网和鱼嘴口的女式单鞋，其特征在于：所述纱网（4）的网眼大小为0.2-1mm。

一种带纱网和鱼嘴口的女式单鞋

技术领域

[0001] 本发明属于女式单鞋领域，尤其涉及一种带纱网和鱼嘴口的女式单鞋。

背景技术

[0002] 传统的单鞋是女性常穿着的一类鞋子，一般在春、秋季使用。现有的单鞋缺点是：外形单一，美感不足，更重要的是透气性较差，这样不仅容易滋生细菌，导致穿着不舒服，舒适感差，而且滋生细菌后会引起脚臭，在特定场合也不雅观，为此急需解决上述技术问题。

发明内容

[0003] 本发明所要解决的技术问题在于提供一种带纱网和鱼嘴口的女式单鞋，欲提高鞋子的透气性，并改善舒适性。

[0004] 本发明的技术方案如下：一种带纱网和鱼嘴口的女式单鞋，其特征在于：包括鞋底(1)和后鞋面(3)，其中鞋底(1)后端的底面有鞋跟(1a)，该鞋跟的宽度与鞋底(1)后端的宽度相等，且鞋跟(1a)的高度为2-4mm；所述鞋底(1)顶面的前部设有前鞋面(2)，该前鞋面的前端与鞋底(1)顶面之间形成有鱼嘴口(2a)，且前鞋面(2)两侧的底面与鞋底(1)顶面粘接固定；

[0005] 所述后鞋面(3)由一块皮革剪切而成，该后鞋面顶部形成有一个供脚插入的插入口(3a)，后鞋面(3)的两侧对称设有一个开口朝下的缺口(3b)，这两个缺口的前端形成一个前连接条(3c)，该前连接条的下端与所述前鞋面(2)后端的中部缝合；所述后鞋面(3)的两端通过一条竖直设置的拉链相连，该拉链的位置对应所述鞋底(1)的后端，且拉链左、右侧的后鞋面(3)底面均与与鞋底(1)顶面粘接固定；

[0006] 两个所述缺口(3b)分别由一层对应的纱网(4)遮挡，该纱网的前、后边缘及上端均与所述后鞋面(3)的内表面粘接固定，且纱网(4)的下端与所述鞋底(1)的顶面粘接固定。

[0007] 本发明在左、右侧均设有透气纱网，这样就能通过透气纱网提高透气性，从而不易滋生细菌，既能提高舒适性，又具有防臭功能；同时，透气纱网与后鞋面有机形成一个整体，外观漂亮好看，整体感强，简约大方，且透气纱网还能有效防止砂砾、小石子等杂物进入鞋子内部。

[0008] 作为优选，所述纱网(4)的网眼大小为0.2-1mm。

[0009] 有益效果：本发明在左、右侧均设有透气纱网，这样就能通过透气纱网提高透气性，从而不易滋生细菌，既能提高舒适性，又具有防臭功能；同时，透气纱网与后鞋面有机形成一个整体，外观漂亮好看，整体感强，简约大方，且透气纱网还能有效防止砂砾、小石子等杂物进入鞋子内部。

附图说明

[0010] 图1为本发明的结构示意图。

[0011] 图 2 为图 1 中缺口 3b 的示意图。

具体实施方式

[0012] 下面结合附图和实施例对本发明作进一步说明：

[0013] 如图 1、2 所示，一种带纱网和鱼嘴口的女式单鞋，鞋底 1 后端的底面有鞋跟 1a，该鞋跟 1a 的宽度与鞋底 1 后端的宽度相等，且鞋跟 1a 的高度为 2-4mm，并可进一步优选为 3mm。鞋底 1 顶面的前部设有前鞋面 2，该前鞋面 2 的前端与鞋底 1 顶面之间形成有鱼嘴口 2a，且前鞋面 2 两侧的底面与鞋底 1 顶面粘接固定。

[0014] 如图 1、2 所示，后鞋面 3 由一块皮革剪切而成，该后鞋面 3 顶部形成有一个供脚插入的插入口 3a。后鞋面 3 的两侧对称设有一个开口朝下的缺口 3b，这两个缺口的前端形成一个前连接条 3c，该前连接条 3c 的下端与前鞋面 2 后端的中部缝合。后鞋面 3 的两端通过一条竖直设置的拉链（图中未画出）相连，该拉链的位置对应鞋底 1 的后端，且拉链左、右侧的后鞋面 3 底面均与与鞋底 1 顶面粘接固定。两个缺口 3b 分别由一层对应的纱网 4 遮挡，该纱网 4 的前、后边缘及上端均与后鞋面 3 的内表面粘接固定，且纱网 4 的下端与鞋底 1 的顶面粘接固定。纱网 4 的网眼大小为 0.2-1mm，并可进一步优选为 0.3、0.5 或 0.8mm。

[0015] 以上所述仅为本发明的较佳实施例而已，并不以本发明为限制，凡在本发明的精神和原则之内所作的任何修改、等同替换和改进等，均应包含在本发明的保护范围之内。

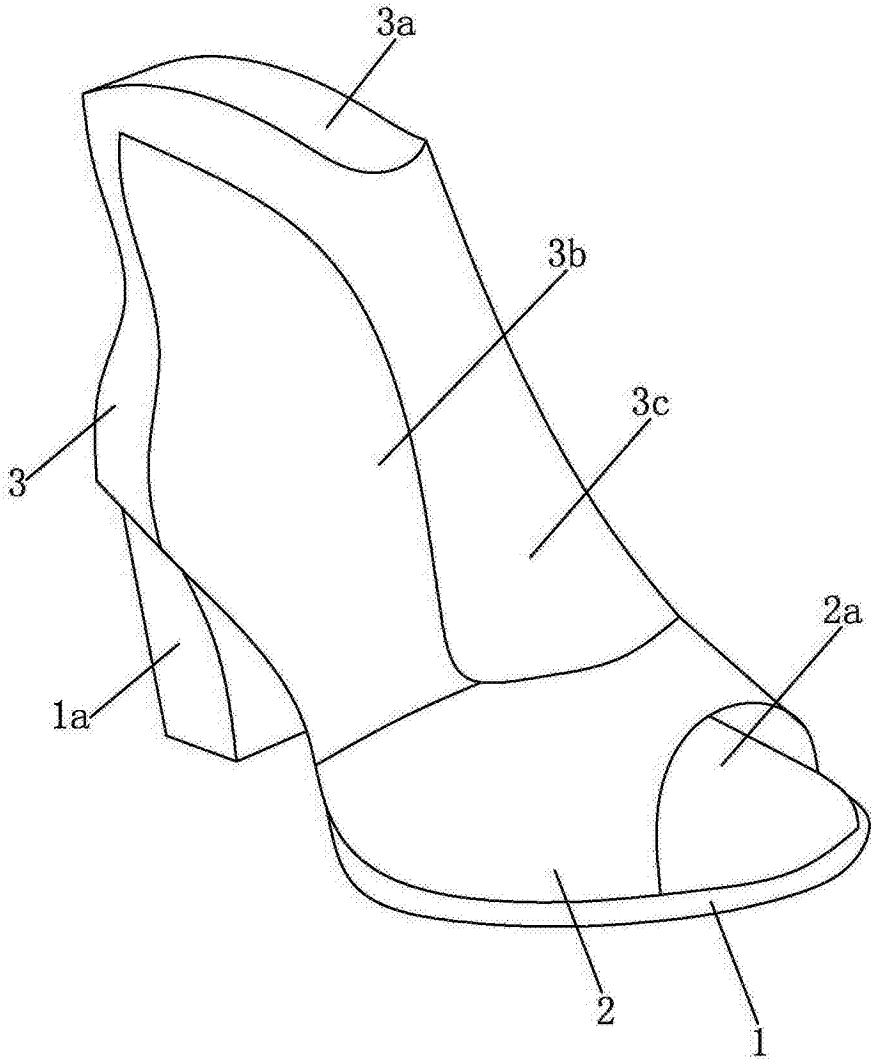

图 1

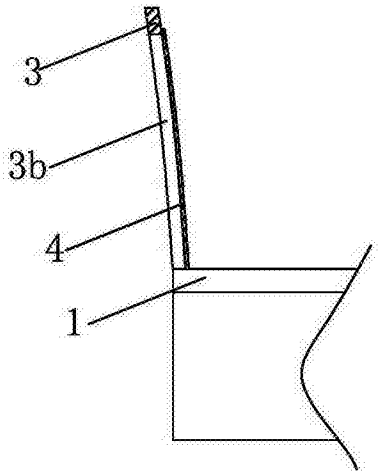

图 2