(19)中华人民共和国国家知识产权局

(12)实用新型专利

(10)授权公告号 CN 210276026 U
(45)授权公告日 2020.04.10

(21)申请号 201921084069.1

(22)申请日 2019.07.11

(73)专利权人 苏州大学
地址 215168 江苏省苏州市吴中区石湖西路188号

(72)发明人 何佳臻 刘永红 代丽丽 王帅

(74)专利代理机构 苏州市中南伟业知识产权代理事务所(普通合伙) 32257
代理人 冯瑞

(51)Int.Cl.
A41D 13/12(2006.01)
A41D 27/10(2006.01)

权利要求书1页 说明书4页 附图2页

(54)实用新型名称

一种老龄病人套服

(57)摘要

本申请提供了一种老龄病人套服，所述的套服包括上衣和裤子，所述上衣包括左袖，右袖，前胸，前中，左袖与前胸之间，右袖与前胸之间通过袖窿弧线连接，前胸与前中之间通过横向分割线相分隔，横向分割线的左右两端连接至所述的袖窿弧线，所述前中开有前缝，前缝自下摆向上延伸至前胸横向开缝处，所述左袖开设有左分割线，左分割线沿左侧袖窿弧线，沿左袖向下开至左袖口处，所述右袖开设有右分割线，右分割线沿右侧袖窿弧线，沿右袖向下开至右袖口处。

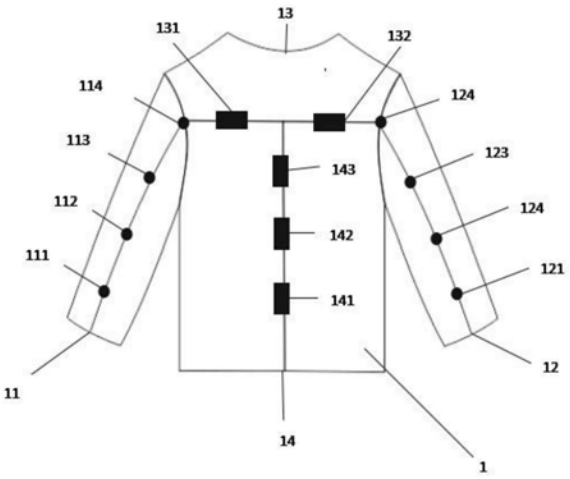

CN 210276026 U

1.一种老龄病人套服，其特征在于，所述的套服包括上衣和裤子，所述上衣包括左袖，右袖，前胸，前中，左袖与前胸之间，右袖与前胸之间通过袖窿弧线连接，前胸与前中之间通过横向分割线相分隔，横向分割线的左右两端连接至所述的袖窿弧线，所述前中开有前缝，前缝自下摆向上延伸至前胸横向开缝处，所述左袖开设有左分割线，左分割线沿左侧袖窿弧线，沿左袖向下开至左袖口处，所述右袖开设有右分割线，右分割线沿右侧袖窿弧线，沿右袖向下开至右袖口处。

2.如权利要求1所述的一种老龄病人套服，其特征在于，所述的横向分割线与前缝形成T字型分割线，所述的左分割线、右分割线和横向分割线形成八字形分割线。

3.如权利要求1所述的一种老龄病人套服，其特征在于，所述的横向分割线处设置有左魔术贴和右魔术贴。

4.如权利要求1所述的一种老龄病人套服，其特征在于，所述的前缝处设置有下魔术贴，中魔术贴，上魔术贴。

5.如权利要求1所述的一种老龄病人套服，其特征在于，所述的左分割线上设置有左袖口处按扣，左袖中按扣，左袖上按扣和左袖隆弧线处按扣。

6.如权利要求1所述的一种老龄病人套服，其特征在于，所述的右分割线上设置有右袖口处按扣，右袖中按扣，右袖上按扣和右袖隆弧线处按扣。

7.如权利要求1所述的一种老龄病人套服，其特征在于，所述的裤子具有裤门襟，所述裤门襟由腰向裆处分开。

8.如权利要求7所述的一种老龄病人套服，其特征在于，所述裤门襟采用两个第三魔术贴可拆卸连接，所述裤子的腰部设置有可调节松紧的系带。

一种老龄病人套服

技术领域

[0001] 本申请涉及一种老龄病人套服。

背景技术

[0002] 久卧型老龄人多是因为心脑血管疾病、糖尿病等慢性病，或者偏瘫、截瘫、四肢瘫痪而丧失自理能力。需要久卧型老龄人，检查、治疗、清洁等日常护理需要频繁穿脱，然而日常服装的穿脱不便使其仅能穿着少量衣物甚至裸体躺于床上，在生理不适应的基础上，身体隐私的暴露造成更多心理伤害。与此同时，服装的穿脱不便也对护理人员造成了沉重的生理负担，经常搬动卧床老龄人身体使他们极易发生肌肉骨骼损伤，严重者引发疾病。

[0003] 在目前的临床工作中，已经有专门的、针对不同情况患者的病人服出现。例如：适用于插管患者的病人服、适用于危重病人的病人服及适用于骨折患者的病人服等。然而针对久卧型老龄人的专用病人服还存在市场空缺，上述病人服均不能很好地适用于久卧型老龄人。

[0004] 针对久卧型老龄人专用服装，现也有了不少成果。研究学者提出了兼顾舒适性、功能性与安全性的老年特殊功能性服装的设计需求，创新性地将磁力扣和带状按扣作为久坐型和久卧型老龄人功能服装紧固带，达到了易穿易脱的效果；借助两条隐形拉链在裤子的内缝线处设计隐藏开口，将隐形拉链拉下至大腿便可在他人帮助下更换裤子，实现了对于久卧型老龄人来说穿脱裤子的便捷性，为了提高便利性，可以在使用功能位置采用触感较强的面料；将普通病号裤改造成开裆裤，裆外设置活动附裆，因此如厕只需取下活动附裆，达到了减少医护人员搬动卧床老人的次数，省时省力的效果。除了服装结构设计，也有关注服装面料的相关研究。国外研究学者认为对于久卧型老龄人来说血液循环不足，产热较低，需要热防护性能较好的材料，因此，服装的透湿性是至关重要的。

[0005] 以上技术在一定程度上解决了久卧型老龄人服装穿脱不便和舒适性差的问题，但是均只是从单方面解决了紧固部位舒适性、下身裤子穿脱便捷性或面料舒适性等，并没有同时考虑上衣和裤子的功能性和舒适性。

发明内容

[0006] 本申请要解决的技术问题是提供一种老龄病人套服。

[0007] 为了解决上述技术问题，本申请提供了一种老龄病人套服，所述的套服包括上衣和裤子，所述上衣包括左袖，右袖，前胸，前中，左袖与前胸之间，右袖与前胸之间通过袖窿弧线连接，前胸与前中之间通过横向分割线相分隔，横向分割线的左右两端连接至所述的袖窿弧线，所述前中开有前缝，前缝自下摆向上延伸至前胸横向开缝处，所述左袖开设有左分割线，左分割线沿左侧袖窿弧线，沿左袖向下开至左袖口处，所述右袖开设有右分割线，右分割线沿右侧袖窿弧线，沿右袖向下开至右袖口处。

[0008] 优选地，所述的横向分割线与前缝形成T字型分割线，所述的左分割线、右分割线和横向分割线形成八字形分割线。

[0009] 优选地，所述的横向分割线处设置有左魔术贴和右魔术贴。

[0010] 优选地，所述的前缝处设置有下魔术贴，中魔术贴，上魔术贴。

[0011] 优选地，所述的左分割线上设置有左袖口处按扣，左袖中按扣，左袖上按扣和左袖隆弧线处按扣。

[0012] 优选地，所述的右分割线上设置有右袖口处按扣，右袖中按扣，右袖上按扣和右袖隆弧线处按扣。

[0013] 优选地，所述的裤子具有裤门襟，所述裤门襟由腰向裆处分开。

[0014] 优选地，所述裤门襟采用两个第三魔术贴可拆卸连接，所述裤子的腰部设置有可调节松紧的系带。

[0015] 本申请的一种老龄病人套服，方便医护人员给老人穿脱，上衣分别用八个按扣，五个魔术贴拆接，裤子分别用系带和两个魔术贴拆接。久卧型老龄人专用裤子前裆打开，腰部提供更大松量，减少穿脱过程中因身下衣料折叠导致的阻滞，降低辅助人员提腰或者褪臀难度。在完成解开前衣露出胸口、解开袖子露出手臂、解开裤子如厕步骤时，辅助人员能够轻松快速打开久卧型老龄人专用服装相应部位魔术贴或者按扣，操作过程较普通病人服简便。同样地，脱下专用上衣时打开所有拼合部件，从头上脱下即可。当穿脱普通病人服时，辅助人员需要搬动卧床老龄人的上半身，弯曲卧床老龄人手臂使手腕、手肘部位穿过袖子。穿上普通病人裤需要抬起老龄人臀部，以上动作比较费时。穿着久卧型老龄人专用上衣省去弯曲手臂步骤，专用裤子前裆打开，腰部提供更大活动量，节省辅助人员穿脱时间。特别是在脱下专用上衣时，打开袖子、前胸横线、前中魔术贴和按扣，再从头上脱下即可拉出整件上衣，方法轻松便捷，大大减少用时。

附图说明

[0016] 图1是本申请的一种老龄病人套服的上衣的结构示意图。

[0017] 图2是本申请的一种老龄病人套服的裤子的结构示意图。

[0018] 图3是本申请的老龄病人套服与普通服装的穿脱耗时对比柱形图。

[0019] 其中：1、上衣；11、左袖；12、右袖；13、前胸；14、前中；111、左袖口处按扣；112、左袖中按扣；113、左袖上按扣；114、左袖隆弧线处按扣；121、右袖口处按扣；122、右袖中按扣；123、右袖上按扣；124、右袖隆弧线处按扣；141、下魔术贴；142、中魔术贴；143、下魔术贴；131、左魔术贴；132、右魔术贴；2、裤子；21、裤门襟；22、系带；211、212、第三魔术贴。

具体实施方式

[0020] 下面结合附图和具体实施例对本申请作进一步说明，以使本领域的技术人员可以更好地理解本申请并能予以实施，但所举实施例不作为对本申请的限定。

[0021] 如图所示，本实用新型公开的一种适用于久卧型老龄病人套服，包括上衣1和裤子2，均采用适于久卧型老龄人穿着休养的轻薄的纯棉面料，颜色选取有着使人冷静放松效果的浅蓝色。

[0022] 所述上衣包括左袖11，右袖12，前胸13，前中14。左袖11与前胸13之间，右袖12与前胸13之间通过袖窿弧线连接，前胸13与前中14之间通过横向分割线相分隔。横向分割线的左右两端连接至所述的袖窿弧线。横向分割线处设置有左魔术贴131和右魔术贴132。

[0023] 所述前中14开有前缝，前缝自下摆向上延伸至前胸横向开缝处，前缝处设置有下魔术贴141，中魔术贴142，上魔术贴143。

[0024] 所述左袖11开设有左分割线，左分割线沿左侧袖窿弧线，沿左袖向下开至左袖口处，左分割线上设置有左袖口处按扣111，左袖中按扣112，左袖上按扣113和左袖11隆弧线处按扣114。

[0025] 所述右袖12开设有右分割线，右分割线沿右侧袖窿弧线，沿右袖12向下开至右袖口处，右分割线上设置有右袖口处按扣121，右袖中按扣122，右袖上按扣123和右袖12隆弧线处按扣124。

[0026] 所述的横向分割线与前缝形成T字型分割线。所述的左分割线和右分割线分别自横向分割线两端点延伸至左右袖口，所述的左分割线、右分割线和横向分割线形成八字形分割线。

[0027] 所述的前胸13可沿横向分割线打开，可通过横向分割线上的魔术贴131，132连接。

[0028] 所述的前中14可沿前缝打开，可通过前缝上的魔术贴141，142，143连接。

[0029] 所述的左袖11可沿左分割线打开，可通过左分割线上的按扣111，112，113，114连接。

[0030] 所述的右袖12可沿右分割线打开，可通过右分割线上的按扣121，122，123，124连接。

[0031] 所述裤子2可根据腰上的系带22随腰围调整松紧；所述裤门襟21可打开。

[0032] 所述裤门襟由腰向裆处分开，采用两个第三魔术贴可拆卸连接。所述系带22位于腰部，可随腰围随意松紧。所述上衣和裤子均为采用轻薄的纯棉面料，手感柔软、表面平整光滑、柔软性和保暖性较好，适于久卧型老龄人穿着休养。颜色选用明度较低的浅蓝色，纯色简洁质朴，减少视觉干扰，使穿着者心情放松。

[0033] 本实用新型提供的适用于久卧型老龄人的病人服，分为上衣和裤子，上衣用于覆盖身体腰以上的部分，裤子用于覆盖身体腰以下的部分。上衣前胸设计横向分割线，前中开缝，自下摆向上延伸至前胸横向开缝处，形成“T字型分割线”，保证了上衣套头后在各衣片依然灵活的基础上基本固定了上衣的位置，在不过多暴露卧床病人的身体的同时，也方便了医护人员的工作。横向分割线两侧延伸至袖窿弧线，转沿袖向下开至袖口，形成“八字型分割线”，使袖子在不影响衣身的穿脱的情况下，可以方便地解开或贴合，在处理手臂的护理工作时，此分割设计可以使卧床病人免于频繁地穿脱衣服。

[0034] 裤子前裆开衩，腰部有系带。穿着专用上衣可省去弯曲手臂步骤，专用裤子前裆打开，腰部提供更大活动量，减少穿脱过程中因身下衣料折叠导致的阻滞。久卧型老龄人专用服装袖子、“T字型分割线”、八字型分割线”、前裆开缝满足卧床条件下局部解开的护理需求，方便辅助人员工作，减少卧床老人心理和生理不适感。

[0035] 为了方便医护人员给老人穿脱，上衣分别用八个按扣，五个魔术贴拆接，裤子分别用系带和两个魔术贴拆接。久卧型老龄人专用裤子前裆打开，腰部提供更大松量，减少穿脱过程中因身下衣料折叠导致的阻滞，降低辅助人员提腰或者褪臀难度。在完成解开前衣露出胸口、解开袖子露出手臂、解开裤子如厕步骤时，辅助人员能够轻松快速打开久卧型老龄人专用服装相应部位魔术贴或者按扣，操作过程较普通病人服简便。同样地，脱下专用上衣时打开所有拼合部件，从头上脱下即可。当穿脱普通病人服时，辅助人员需要搬动卧床老龄

人的上半身，弯曲卧床老龄人手臂使手腕、手肘部位穿过袖子。穿上普通病人裤需要抬起老龄人臀部，以上动作比较费时。穿着久卧型老龄人专用上衣省去弯曲手臂步骤，专用裤子前裆打开，腰部提供更大活动量，节省辅助人员穿脱时间。特别是在脱下专用上衣时，打开袖子、前胸横线、前中魔术贴和按扣，再从头上脱下即可拉出整件上衣，方法轻松便捷，大大减少用时。

[0036] 如图3所示，本申请中记录的专用服装与普通服装的穿脱耗时对比，可认为本申请中的上衣和裤子都大大减少了穿脱用时，体现出方便快捷性。本申请可以是短款，也可以是长款，可根据需要选择。

[0037] 以上所述实施例仅是为充分说明本申请而所举的较佳的实施例，本申请的保护范围不限于此。本技术领域的技术人员在本申请基础上所作的等同替代或变换，均在本申请的保护范围之内。本申请的保护范围以权利要求书为准。

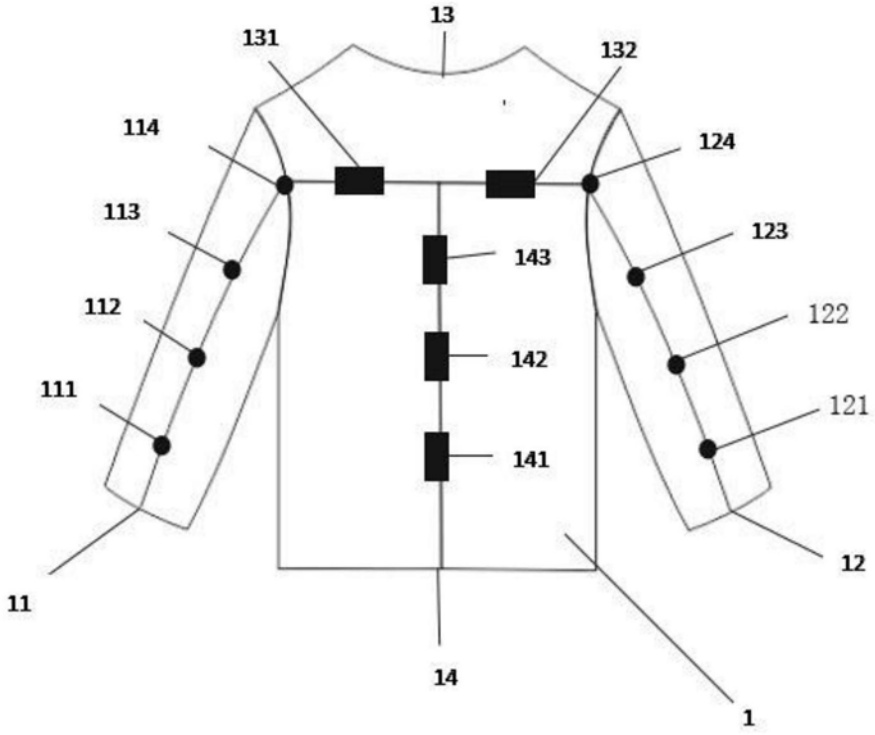
13
131
132
114
124
113
123
143
112
122
142
111
121
141
12
11
14
1

图1

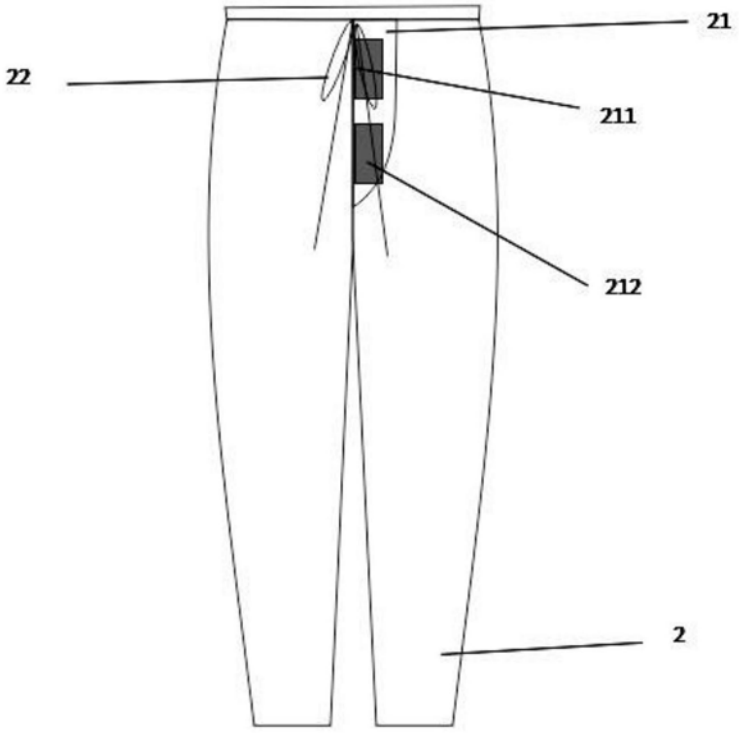
21
22
211
212
2

图2

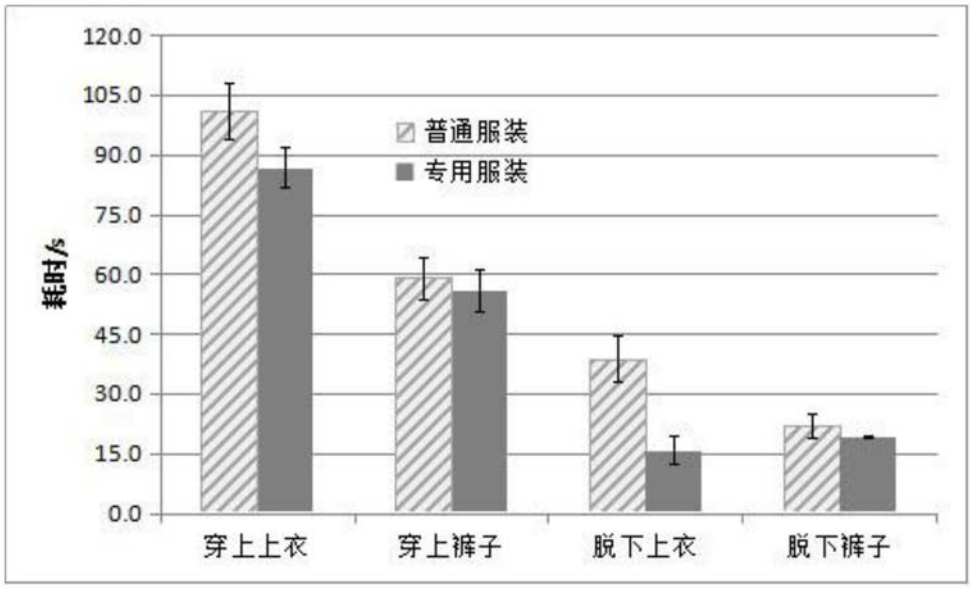
120.0
105.0
90.0
75.0
60.0
45.0
30.0
15.0
0.0
耗时/s
普通服装
专用服装
穿上上衣
穿上裤子
脱下上衣
脱下裤子

图3