(19)国家知识产权局

(12)实用新型专利

(10)授权公告号 CN 222091826 U
(45)授权公告日 2024.12.03

(21)申请号 202420443287.4

(22)申请日 2024.03.07

(73)专利权人 西安交通大学医学院第一附属医院
地址 710061 陕西省西安市雁塔西路277号

(72)发明人 李重庆

(74)专利代理机构 西安匠成知识产权代理事务所(普通合伙) 61255
专利代理师 赵亚飞

(51)Int.Cl.
A61B 50/20(2016.01)

权利要求书1页 说明书3页 附图4页

(54)实用新型名称

一种便于手术期间纱布清点的装置

(57)摘要

本实用新型涉及医用纱布清点技术领域,且公开了一种便于手术期间纱布清点的装置,包括主体机构和辅助机构,所述辅助机构位于主体机构的外端,所述主体机构包括固定轴一、伸缩轴一、清点组件和底座,所述伸缩轴一活动安装在固定轴一的上端,所述清点组件活动安装在伸缩轴一的左侧,所述底座固定安装在固定轴一的下端。该便于手术期间纱布清点的装置,通过对于主体机构的安装,因为人员来回走动,原有纱布的摆放顺序可能会被打乱,使用者可以按照手术的序号,将纱布依次放置在对应手术序号框左侧的纱布限位框中,再用弹力夹二对其进行限位,弹力夹一和弹力夹三的安装用于固定抑菌带,有效地提升了装置的实用性。

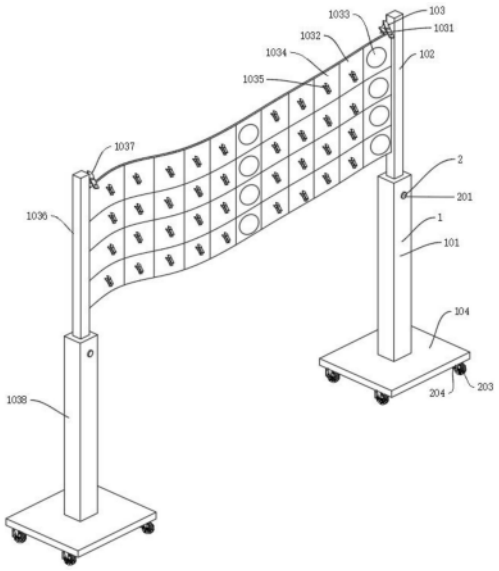

CN 222091826 U

1.一种便于手术期间纱布清点的装置,包括主体机构(1)和辅助机构(2),其特征在于:所述辅助机构(2)位于主体机构(1)的外端,所述主体机构(1)包括固定轴一(101)、伸缩轴一(102)、清点组件(103)和底座(104),所述伸缩轴一(102)活动安装在固定轴一(101)的上端,所述清点组件(103)活动安装在伸缩轴一(102)的左侧,所述底座(104)固定安装在固定轴一(101)的下端;

所述清点组件(103)包括弹力夹一(1031)、抑菌带(1032)和序号框(1033),所述弹力夹一(1031)活动安装在伸缩轴一(102)的左侧,所述抑菌带(1032)固定安装在弹力夹一(1031)的内端,所述序号框(1033)固定设置在抑菌带(1032)的外侧。

2.根据权利要求1所述的一种便于手术期间纱布清点的装置,其特征在于:所述清点组件(103)还包括纱布限位框(1034)、弹力夹二(1035)、伸缩轴二(1036)、弹力夹三(1037)和固定轴二(1038),所述纱布限位框(1034)固定设置在序号框(1033)的左侧。

3.根据权利要求2所述的一种便于手术期间纱布清点的装置,其特征在于:所述弹力夹二(1035)活动安装在纱布限位框(1034)的内端,所述伸缩轴二(1036)活动安装在抑菌带(1032)的左侧。

4.根据权利要求3所述的一种便于手术期间纱布清点的装置,其特征在于:所述弹力夹三(1037)活动安装在伸缩轴二(1036)的右侧,所述固定轴二(1038)固定套设在伸缩轴二(1036)的外侧。

5.根据权利要求4所述的一种便于手术期间纱布清点的装置,其特征在于:所述辅助机构(2)包括螺纹轴(201)、螺孔(202)、万向轮(203)和刹车板(204),所述螺纹轴(201)螺纹连接固定轴一(101)。

6.根据权利要求5所述的一种便于手术期间纱布清点的装置,其特征在于:所述螺孔(202)固定设置在固定轴一(101)的内端,所述万向轮(203)活动安装在底座(104)的下端,所述刹车板(204)活动安装在万向轮(203)的外端。

一种便于手术期间纱布清点的装置

技术领域

[0001] 本实用新型涉及医用纱布清点技术领域,具体为一种便于手术期间纱布清点的装置。

背景技术

[0002] 纱布是一种经纬较为稀疏的棉织品,它属于纺织的原料,是一种布类。一般来说,医用纱布也称脱脂纱布,在临床上可用于手术后切口的引流、堵漏、创面的覆盖等有利于机体组织的修复的用途,因此它在临床上应用十分广泛,其主要特点是较为稀疏且具有明显的网格。

[0003] 纱布可以按照不同的分类法,分为多中类型。如果按照用纱原料进行划分,那么就可将其分为纯棉纱布、纯化纤纱布和混纺纱布,如果按照不同哦的织造工艺,那么将可将其分为单层纱布、双层纱布、多层纱布。而倘若依照颜色的不同进行划分,则可分为色纱布、本白纱布、漂白纱布。

[0004] 但是现有技术中,对于医用纱布的管理,可能会因为人员的来回走动,导致原有纱布摆放位置被打乱,继而增加护士来回摆放纱布的次数,易造成腰肌劳损,还可能造成血源性相关感染。

实用新型内容

[0005] (一)解决的技术问题

[0006] 本实用新型的目的在于提供一种便于手术期间纱布清点的装置,以解决上述背景技术中提到的上述技术中对于医用纱布的管理,可能会因为人员的来回走动,导致原有纱布摆放位置被打乱,继而增加护士来回摆放纱布的次数,易造成腰肌劳损,还可能造成血源性相关感染的问题。

[0007] (二)技术方案

[0008] 为实现上述目的,本实用新型提供如下技术方案:一种便于手术期间纱布清点的装置,包括主体机构和辅助机构,所述辅助机构位于主体机构的外端,所述主体机构包括固定轴一、伸缩轴一、清点组件和底座,所述伸缩轴一活动安装在固定轴一的上端,所述清点组件活动安装在伸缩轴一的左侧,所述底座固定安装在固定轴一的下端;所述清点组件包括弹力夹一、抑菌带和序号框,所述弹力夹一活动安装在伸缩轴一的左侧,所述抑菌带固定安装在弹力夹一的内端,所述序号框固定设置在抑菌带的外侧。

[0009] 优选的,所述清点组件还包括纱布限位框、弹力夹二、伸缩轴二、弹力夹三和固定轴二,所述纱布限位框固定设置在序号框的左侧,因为人员来回走动,原有纱布的摆放顺序可能会被打乱,使用者可以按照手术的序号,将纱布依次放置在对应手术序号框左侧的纱布限位框中。

[0010] 优选的,所述弹力夹二活动安装在纱布限位框的内端,所述伸缩轴二活动安装在抑菌带的左侧,用弹力夹二对纱布限位框中的纱布进行限位,有效地提升了装置的稳定性。

[0011] 优选的,所述弹力夹三活动安装在伸缩轴二的右侧,所述固定轴二固定套设在伸缩轴二的外侧,弹力夹一和弹力夹三的安装用于固定抑菌带,有效地提升了装置的稳定性。

[0012] 优选的,所述辅助机构包括螺纹轴、螺孔、万向轮和刹车板,所述螺纹轴螺纹连接固定轴一,当需要对装置的高度进行调节时,使用者可以拉伸或者缩短伸缩轴一和伸缩轴二,再用螺纹轴分别与固定轴一和固定轴二螺纹连接,可以对装置的高度进行重新固定,有效地提升了装置的灵活性。

[0013] 优选的,所述螺孔固定设置在固定轴一的内端,所述万向轮活动安装在底座的下端,所述刹车板活动安装在万向轮的外端,底座和万向轮的活动连接,实现了装置得到灵活移动,刹车板的安装可以对装置的位置进行固定,有效地提升了装置的便捷性。

[0014] 与现有技术相比,本实用新型的有益效果是:

[0015] 1、该便于手术期间纱布清点的装置,通过对于主体机构的安装,因为人员来回走动,原有纱布的摆放顺序可能会被打乱,使用者可以按照手术的序号,将纱布依次放置在对应手术序号框左侧的纱布限位框中,再用弹力夹二对其进行限位,弹力夹一和弹力夹三的安装用于固定抑菌带,有效地提升了装置的实用性;

[0016] 2、该便于手术期间纱布清点的装置,通过对于辅助机构的安装,当需要对装置的高度进行调节时,使用者可以拉伸或者缩短伸缩轴一和伸缩轴二,再用螺纹轴分别与固定轴一和固定轴二螺纹连接,可以对装置的高度进行重新固定,底座和万向轮的活动连接,实现了装置得到灵活移动,刹车板的安装可以对装置的位置进行固定,有效地提升了装置的便捷性。

附图说明

[0017] 图1为本实用新型立体结构示意图;

[0018] 图2为本实用新型立体结构示意图;

[0019] 图3为本实用新型局部立体结构示意图;

[0020] 图4为本实用新型局部立体结构示意图。

[0021] 图中:1、主体机构;101、固定轴一;102、伸缩轴一;103、清点组件;1031、弹力夹一;1032、抑菌带;1033、序号框;1034、纱布限位框;1035、弹力夹二;1036、伸缩轴二;1037、弹力夹三;1038、固定轴二;104、底座;2、辅助机构;201、螺纹轴;202、螺孔;203、万向轮;204、刹车板。

具体实施方式

[0022] 下面将结合本实用新型实施例中的附图,对本实用新型实施例中的技术方案进行清楚、完整地描述,显然,所描述的实施例仅仅是本实用新型一部分实施例,而不是全部的实施例。基于本实用新型中的实施例,本领域普通技术人员在没有做出创造性劳动前提下所获得的所有其他实施例,都属于本实用新型保护的范围。

[0023] 请参阅图1-图4,本实用新型提供一种技术方案:一种便于手术期间纱布清点的装置,包括主体机构1和辅助机构2,辅助机构2位于主体机构1的外端,主体机构1包括固定轴一101、伸缩轴一102、清点组件103和底座104,伸缩轴一102活动安装在固定轴一101的上端,清点组件103活动安装在伸缩轴一102的左侧,底座104固定安装在固定轴一101的下端;

清点组件103包括弹力夹一1031、抑菌带1032和序号框1033,弹力夹一1031活动安装在伸缩轴一102的左侧,抑菌带1032固定安装在弹力夹一1031的内端,序号框1033固定设置在抑菌带1032的外侧,清点组件103还包括纱布限位框1034、弹力夹二1035、伸缩轴二1036、弹力夹三1037和固定轴二1038,纱布限位框1034固定设置在序号框1033的左侧,弹力夹二1035活动安装在纱布限位框1034的内端,伸缩轴二1036活动安装在抑菌带1032的左侧,弹力夹三1037活动安装在伸缩轴二1036的右侧,固定轴二1038固定套设在伸缩轴二1036的外侧。

[0024] 辅助机构2包括螺纹轴201、螺孔202、万向轮203和刹车板204,螺纹轴201螺纹连接固定轴一101,螺孔202固定设置在固定轴一101的内端,万向轮203活动安装在底座104的下端,刹车板204活动安装在万向轮203的外端,在使用便于手术期间纱布清点的装置时,因为人员来回走动,原有纱布的摆放顺序可能会被打乱,使用者可以按照手术的序号,将纱布依次放置在对应手术序号框1033左侧的纱布限位框1034中,再用弹力夹二1035对其进行限位,弹力夹一1031和弹力夹三1037的安装用于固定抑菌带1032,当需要对装置的高度进行调节时,使用者可以拉伸或者缩短伸缩轴一102和伸缩轴二1036,再用螺纹轴201分别与固定轴一101和固定轴二1038螺纹连接,可以对装置的高度进行重新固定,底座104和万向轮203的活动连接,实现了装置得到灵活移动,刹车板204的安装可以对装置的位置进行固定。

[0025] 工作原理:在使用便于手术期间纱布清点的装置时,因为人员来回走动,原有纱布的摆放顺序可能会被打乱,使用者可以按照手术的序号,将纱布依次放置在对应手术序号框1033左侧的纱布限位框1034中,再用弹力夹二1035对其进行限位,弹力夹一1031和弹力夹三1037的安装用于固定抑菌带1032,当需要对装置的高度进行调节时,使用者可以拉伸或者缩短伸缩轴一102和伸缩轴二1036,再用螺纹轴201分别与固定轴一101和固定轴二1038螺纹连接,可以对装置的高度进行重新固定,底座104和万向轮203的活动连接,实现了装置得到灵活移动,刹车板204的安装可以对装置的位置进行固定。

[0026] 最后应当说明的是,以上内容仅用以说明本实用新型的技术方案,而非对本实用新型保护范围的限制,本领域的普通技术人员对本实用新型的技术方案进行的简单修改或者等同替换,均不脱离本实用新型技术方案的实质和范围。

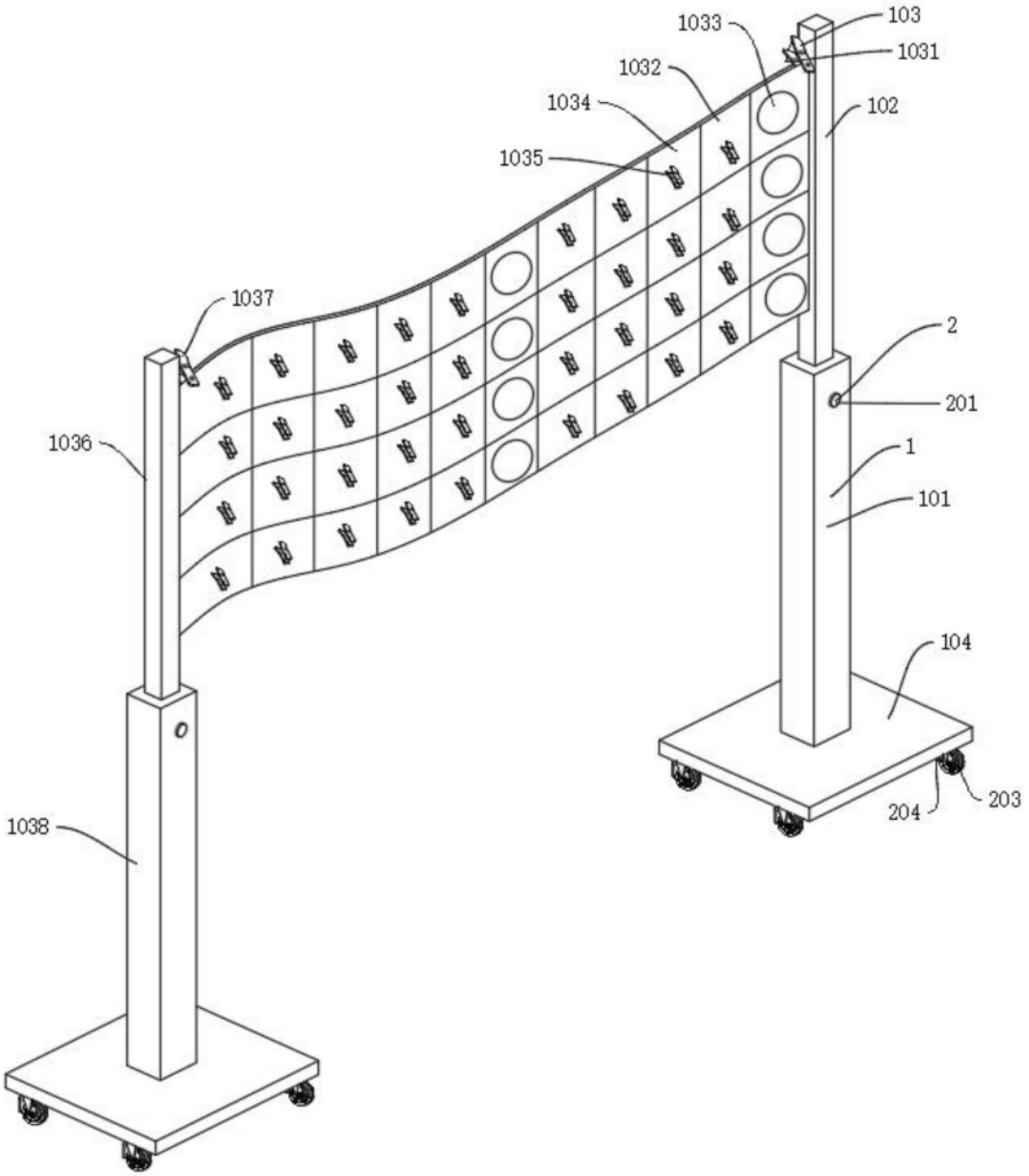
1033
103
1031
1032
1034
102
1035
1037
2
201
1036
1
101
104
1038
204
203

图1

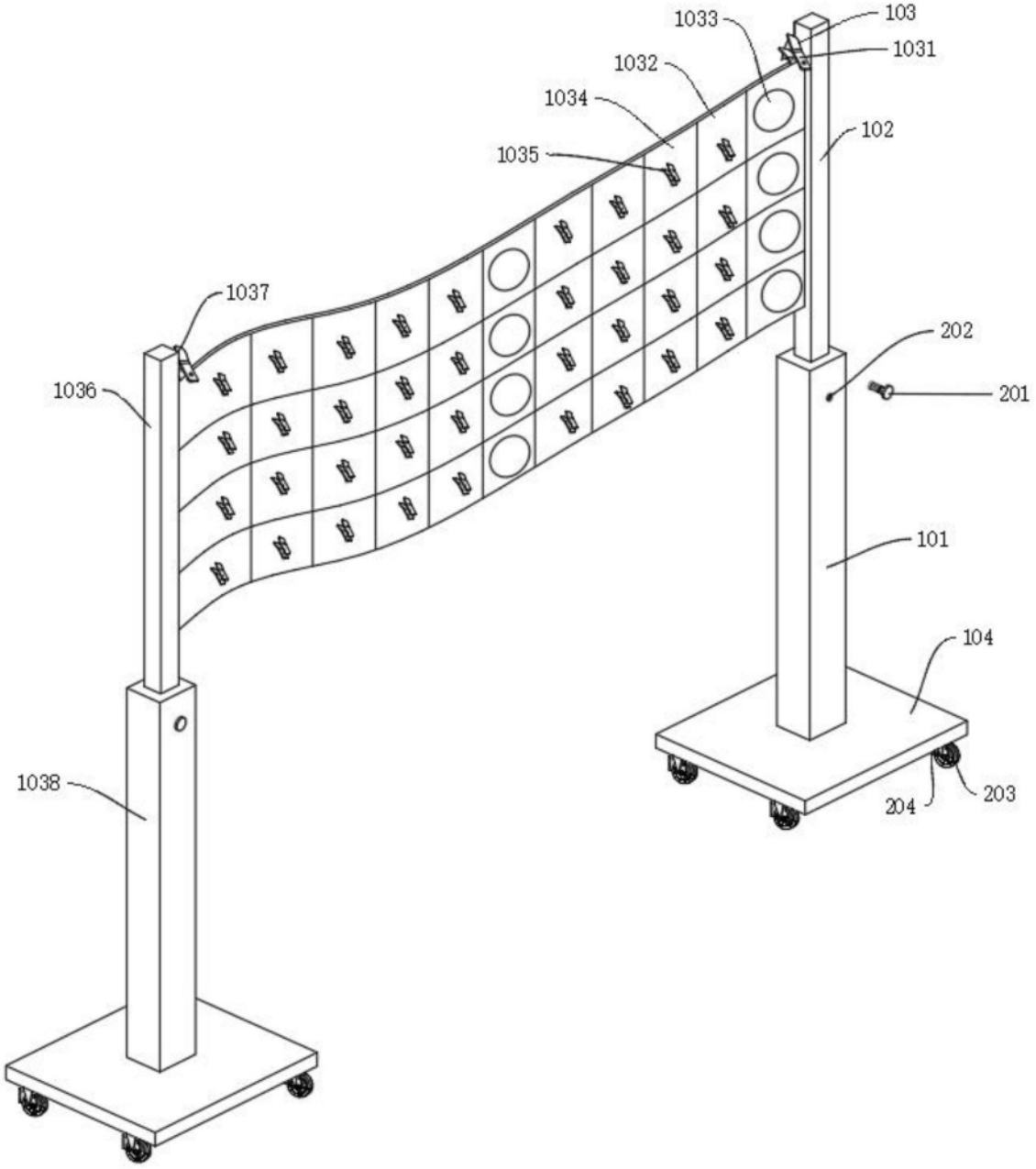
1033
103
1031
1032
1034
102
1035
1037
202
1036
201
101
104
1038
204
203

图2

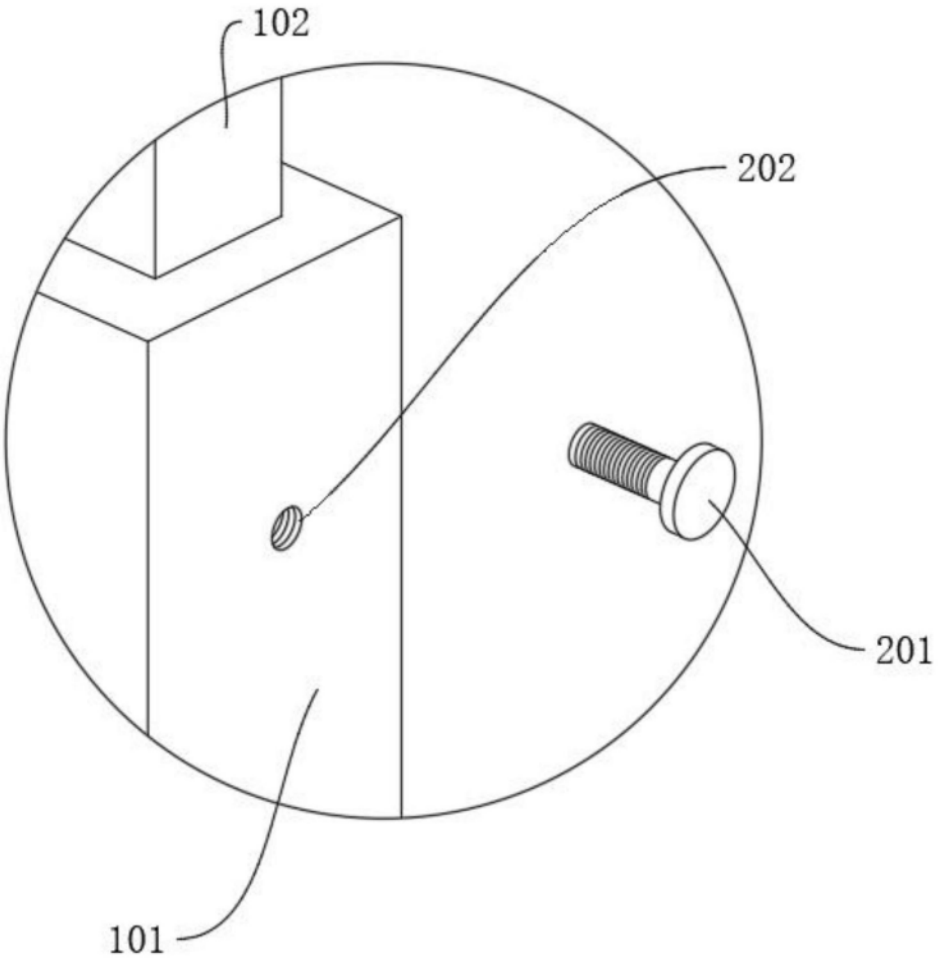

图3

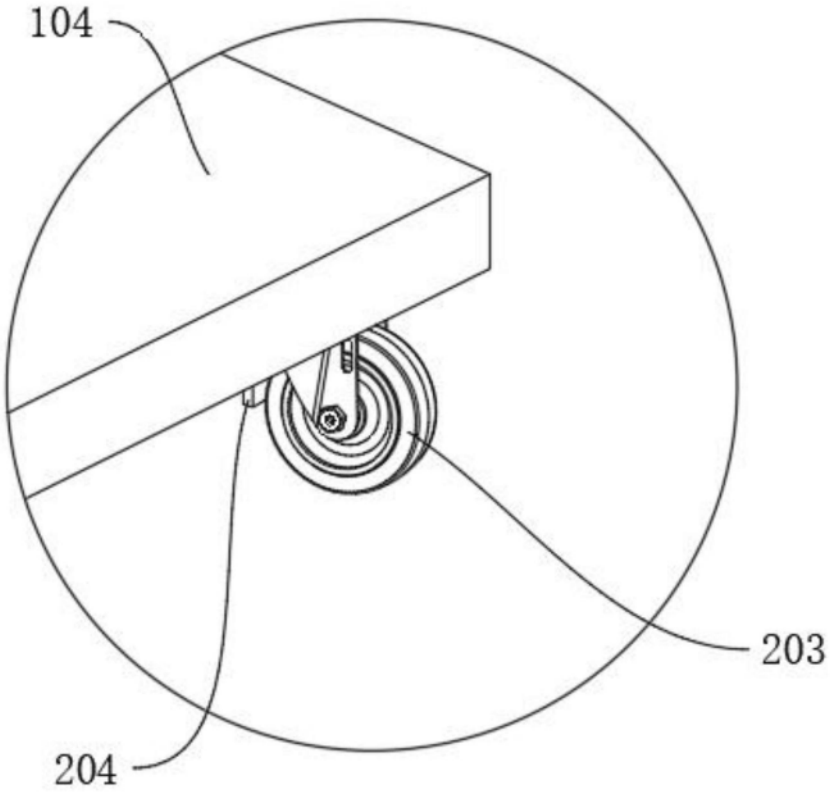

图4