(19)中华人民共和国国家知识产权局

(12)实用新型专利

(10)授权公告号 CN 210988687 U
(45)授权公告日 2020.07.14

(21)申请号 201922320206.3

(22)申请日 2019.12.20

(73)专利权人 李志梅
地址 130000 吉林省长春市朝阳区红旗街道工农南胡同委342组

(72)发明人 李志梅

(74)专利代理机构 东莞市神州众达专利商标事务所(普通合伙) 44251
代理人 刘汉民

(51)Int.Cl.
A45C 11/34(2006.01)
A45C 13/02(2006.01)
A45C 9/00(2006.01)

权利要求书1页 说明书2页 附图6页

(54)实用新型名称

一种多功能文具盒

(57)摘要

本实用新型涉及一种多功能文具盒,包括可相互盖合的盒体和盖体,所述盒体和盖体内均设有容纳腔体,所述盒体与盖体之间设有可收纳至所述容纳腔体内的母页和子页,所述母页和子页之间通过折页轴反向转动连接,所述母页和子页边缘折合处设有磁吸块,所述盖体与母页通过转轴一转动盖合连接形成功能区,所述盒体与子页通过转轴二转动盖合连接形成文具区,所述功能区和文具区的边缘盖合处均设有磁吸块,通过转轴和折页轴的连接,实现文具盒的可折叠收纳,功能区用于放置计算器和橡皮等其他学习用品,文具区用于放置笔和尺子等文具,物品分类清晰相互之间互不影响,折合处和盖合处边缘通过磁吸块互相吸附,盖合方便,使用时可按照实际需要选择其中一层打开,保证个人隐私,全部翻转展开文具盒后,可立于桌面当作桌屏使用,创造私人空间,结构巧妙,功能多样。

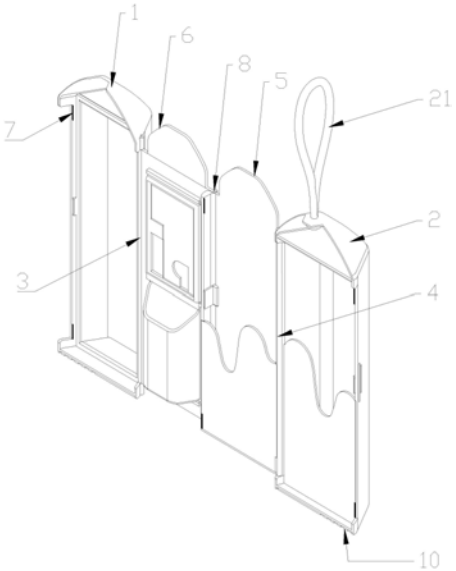

CN 210988687 U

1.一种多功能文具盒,包括可相互盖合的盒体和盖体,其特征在于,所述盒体和盖体内均设有容纳腔体,所述盒体与盖体之间设有可收纳至所述容纳腔体内的母页和子页,所述母页和子页之间通过折页轴反向转动连接,所述母页和子页边缘折合处设有磁吸块,所述盖体与母页通过转轴一转动盖合连接形成功能区,所述盒体与子页通过转轴二转动盖合连接形成文具区,所述功能区和文具区的边缘盖合处均设有磁吸块。

2.根据权利要求1所述的多功能文具盒,其特征在于,所述功能区内设有板式计算器和收纳桶。

3.根据权利要求2所述的多功能文具盒,其特征在于,所述母页上设有插槽,所述板式计算器和收纳桶插接固定在母页的页面上。

4.根据权利要求1所述的多功能文具盒,其特征在于,所述子页和盒体上均可拆卸设有文具挡板。

5.根据权利要求1所述的多功能文具盒,其特征在于,所述母页和子页反向转动展开后形成书写板。

6.根据权利要求2所述的多功能文具盒,其特征在于,所述板式计算器背面为镜面板。

7.根据权利要求1所述的多功能文具盒,其特征在于,所述盒体与盖体底部设有硅胶垫。

8.根据权利要求1所述的多功能文具盒,其特征在于,所述盒体顶部设有提拉绳。

一种多功能文具盒

技术领域

[0001] 本实用新型涉及一种多功能文具盒。

背景技术

[0002] 目前在市场上的文具盒种类繁多，其部分文具盒价格比较高、体积大和功能多，但其复杂的结构不便于携带和收纳拿取，现有一些圆柱形的多功能文具盒，可通过双向翻转打开后进行收纳，减少了文具盒的体积，但此类文具盒的盒盖和盒体直接通过转轴转动连接，收纳种类少，收纳功能降低。

实用新型内容

[0003] 为了克服背景技术中的不足与缺陷，本实用新型提供一种物品分类多样化、可折叠收纳、便于携带的多功能文具盒。

[0004] 本实用新型的技术方案是：一种多功能文具盒，包括可相互盖合的盒体和盖体，所述盒体和盖体内均设有容纳腔体，所述盒体与盖体之间设有可收纳至所述容纳腔体内的母页和子页，所述母页和子页之间通过折页轴反向转动连接，所述母页和子页边缘折合处设有磁吸块，所述盖体与母页通过转轴一转动盖合连接形成功能区，所述盒体与子页通过转轴二转动盖合连接形成文具区，所述功能区和文具区的边缘盖合处均设有磁吸块。

[0005] 进一步设定，所述功能区内设有板式计算器和收纳桶。

[0006] 进一步设定，所述母页上设有插槽，所述板式计算器和收纳桶插接固定在母页的页面上。

[0007] 进一步设定，所述子页和盒体上均可拆卸设有文具挡板。

[0008] 进一步设定，所述母页和子页反向转动展开后形成书写板。

[0009] 进一步设定，所述板式计算器背面为镜面板。

[0010] 进一步设定，所述盒体与盖体底部设有硅胶垫。

[0011] 进一步设定，所述盒体顶部设有提拉绳。

[0012] 本实用新型的有益效果：本实用新型涉及一种多功能文具盒，可按照需要翻转打开其中的功能区或文具区，功能区内可放置计算器和橡皮等其他学习用品，文具区内可放置笔和尺子等，物品分类清晰相互之间互不影响，全部翻转展开文具盒后，可立于桌面当作桌屏使用，创造私人空间，结构巧妙，功能多样。

附图说明

[0013] 图1为本实用新型的展开状态示意图；

[0014] 图2为本实用新型中文具区的结构示意图；

[0015] 图3为本实用新型中功能区的结构示意图；

[0016] 图4为图3中镜面板的位置示意图；

[0017] 图5为本实用新型中书写板的结构示意图；

[0018] 图6为本实用新型的盖合状态示意图；

[0019] 图中，盖体1，盒体2，提拉绳21，转轴一3，转轴二4，母页5，板式计算器51，插槽511，收纳桶52，镜面板53，子页6，磁吸块7，折页轴8，文具挡板9，硅胶垫10。

具体实施方式

[0020] 下面针对附图对本实用新型的实施例作进一步说明：

[0021] 由图1-6所示，一种多功能文具盒，包括可相互盖合的盒体2和盖体1，所述盒体2和盖体1内均设有容纳腔体，所述盒体2与盖体1之间设有可收纳至所述容纳腔体内的母页5和子页6，使母页5和子页6能恰好收纳在对应容纳腔体内，合理利用空间资源，所述母页5和子页6之间通过折页轴8反向转动连接，使母页5和子页6能分别贴合对应容纳腔体的开口，所述母页5和子页6边缘折合处设有磁吸块7，将母页5和子页6稳固吸合，避免因使用时过度用力而边缘脱落，所述盖体1与母页5通过转轴一3转动盖合连接形成功能区，功能区通过转动转轴一3将盖体1与母页5互相盖合形成，用于放置计算器和橡皮等其他学习用品，所述盒体2与子页6通过转轴二4转动盖合连接形成文具区，文具区通过转动转轴二4将盒体2与子页6互相盖合形成，用于放置笔和尺子等文具，所述功能区和文具区的边缘盖合处均设有磁吸块7，翻转功能区和文具区，边缘盖合处通过磁吸块7互相吸附，盖合方便，收纳种类多，结构简单。

[0022] 所述功能区内设有板式计算器51和收纳桶52，扳手计算器贴合于功能区内，收纳桶52用于集中收纳文具，使文具盒的功能多样化，只需携带一个文具盒，就能收纳多种文具，节省空间占有面积，合理利用有限空间。

[0023] 所述母页5上设有插槽511，所述板式计算器51和收纳桶52插接固定在母页5的页面上，采用插接的固定方式，使板式计算器51和收纳桶52与母页5可拆卸连接，能按照实际需要将板式计算器51和收纳桶52放置在不同的场景使用，灵活性强。所述子页6和盒体2上均可拆卸设有文具挡板9，当需要收纳的文具较长时，可以将文具挡板9手动拆卸，当需要收纳的文具相对较短时，可将文具挡板9安装在子页6和盒体2上，限定文具的移动空间，使文具区的文具井然有序。

[0024] 所述母页5和子页6反向转动展开后形成书写板，反向转动后母页5和子页6分别贴合盖体1和盒体2，水平铺开后形成可用于书写的书写板。

[0025] 所述板式计算器51背面为镜面板53，镜面板53与板式计算机背面通过母页5相贴合，合理利用文具盒内空间，同时在镜面板53上安装镜子，功能多样。

[0026] 所述盒体2与盖体1底部设有硅胶垫10，当文具盒竖直摆放于桌面时，盖体1底部与桌面相贴合，硅胶垫10能很好的起到防滑的作用，避免因桌面光滑而倾倒。

[0027] 所述盒体2顶部设有提拉绳21，能满足使用者不同的携带习惯，盖合文具盒后，可横握盒体2携带，也可轻提提拉绳21，就能将文具盒随身携带。

[0028] 上述实施例仅是为清楚地说明所作的举例，而并非对实施方式的限定。对于所属领域的普通技术人员来说，在上述说明的基础上还可以做出其它不同形式的变化或变动。这里无需也无法对所有的实施方式予以穷举。而由此所引伸出的显而易见的变化或变动仍处于本实用新型创造的保护范围之中。

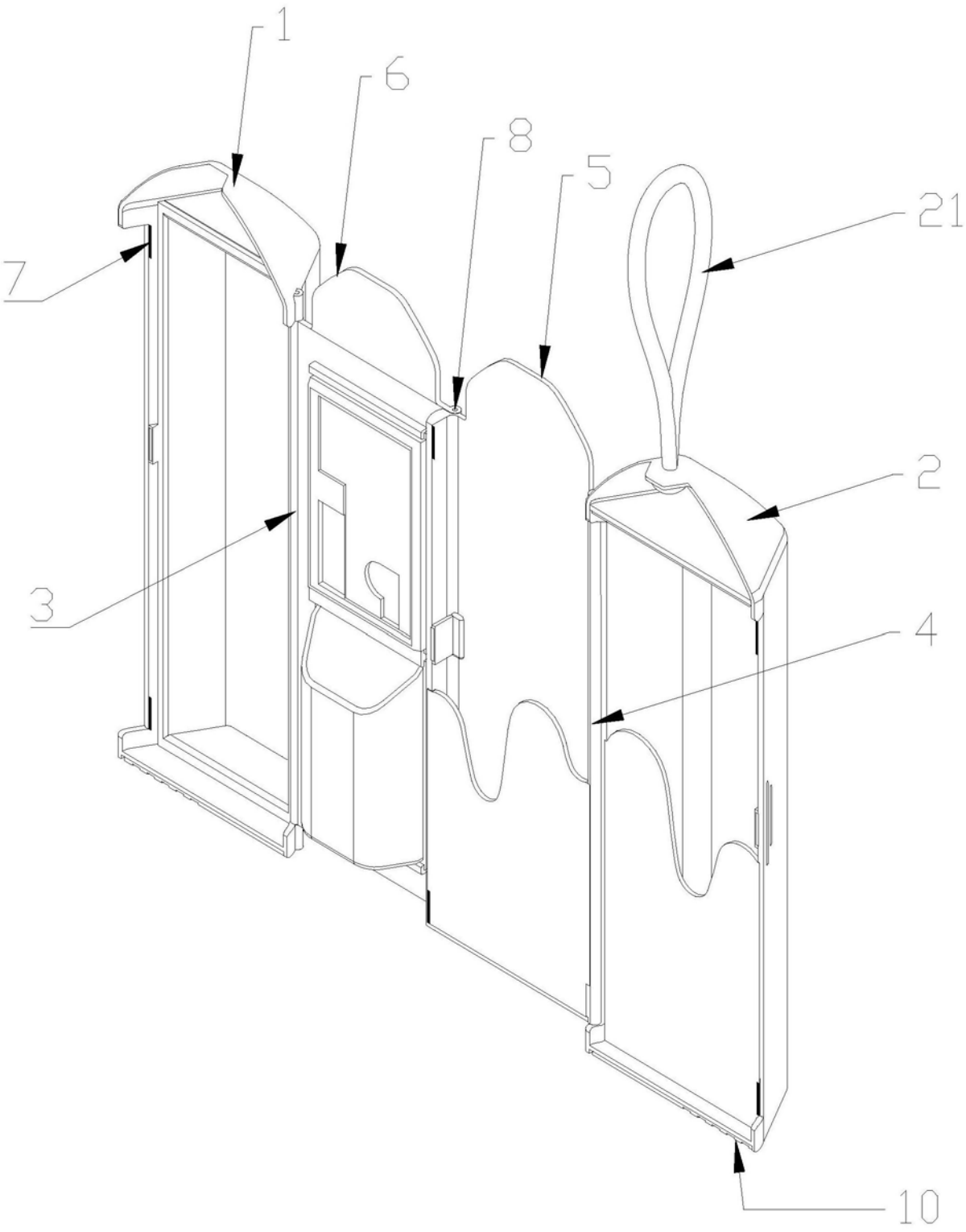

图1

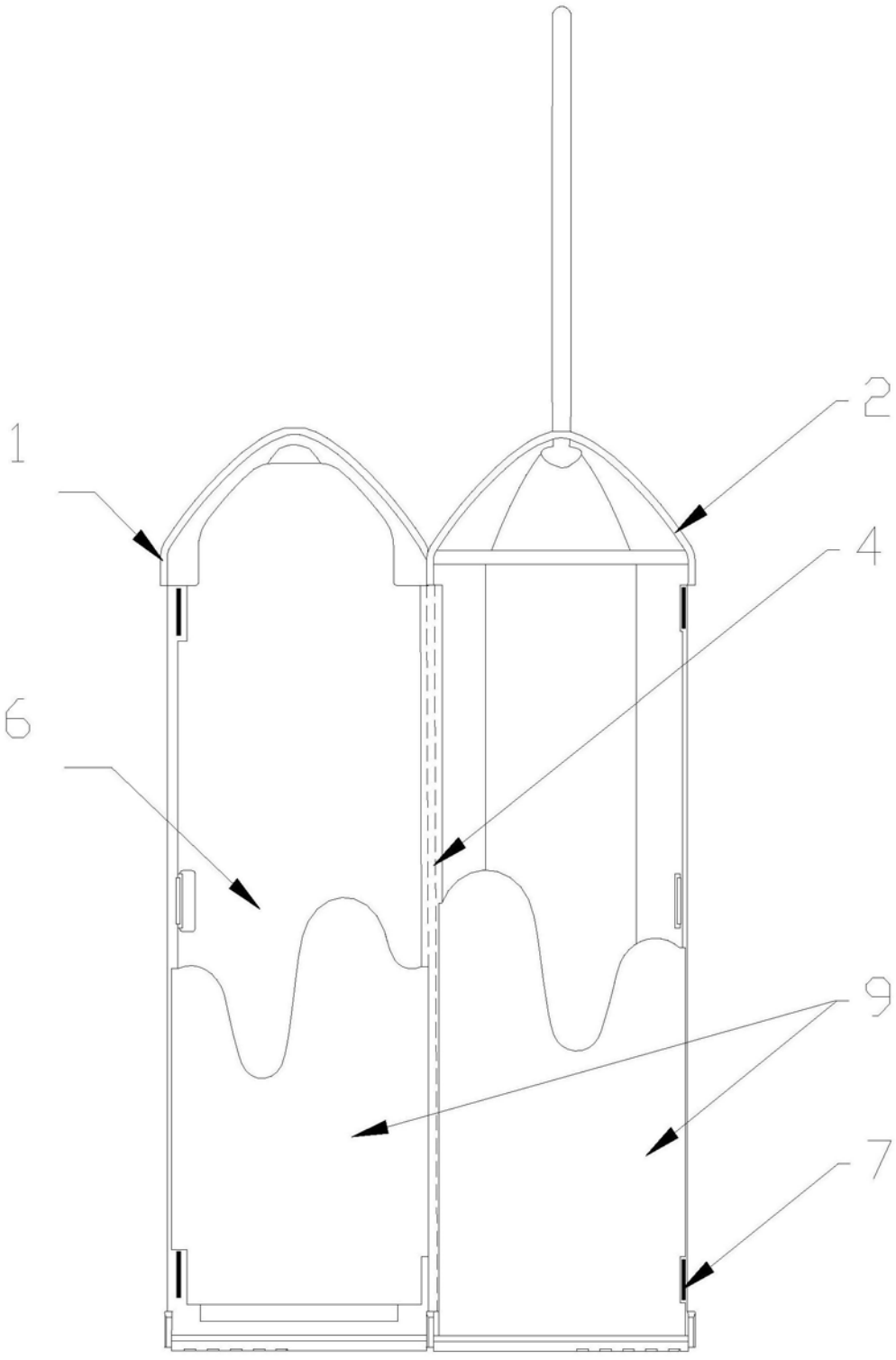

图2

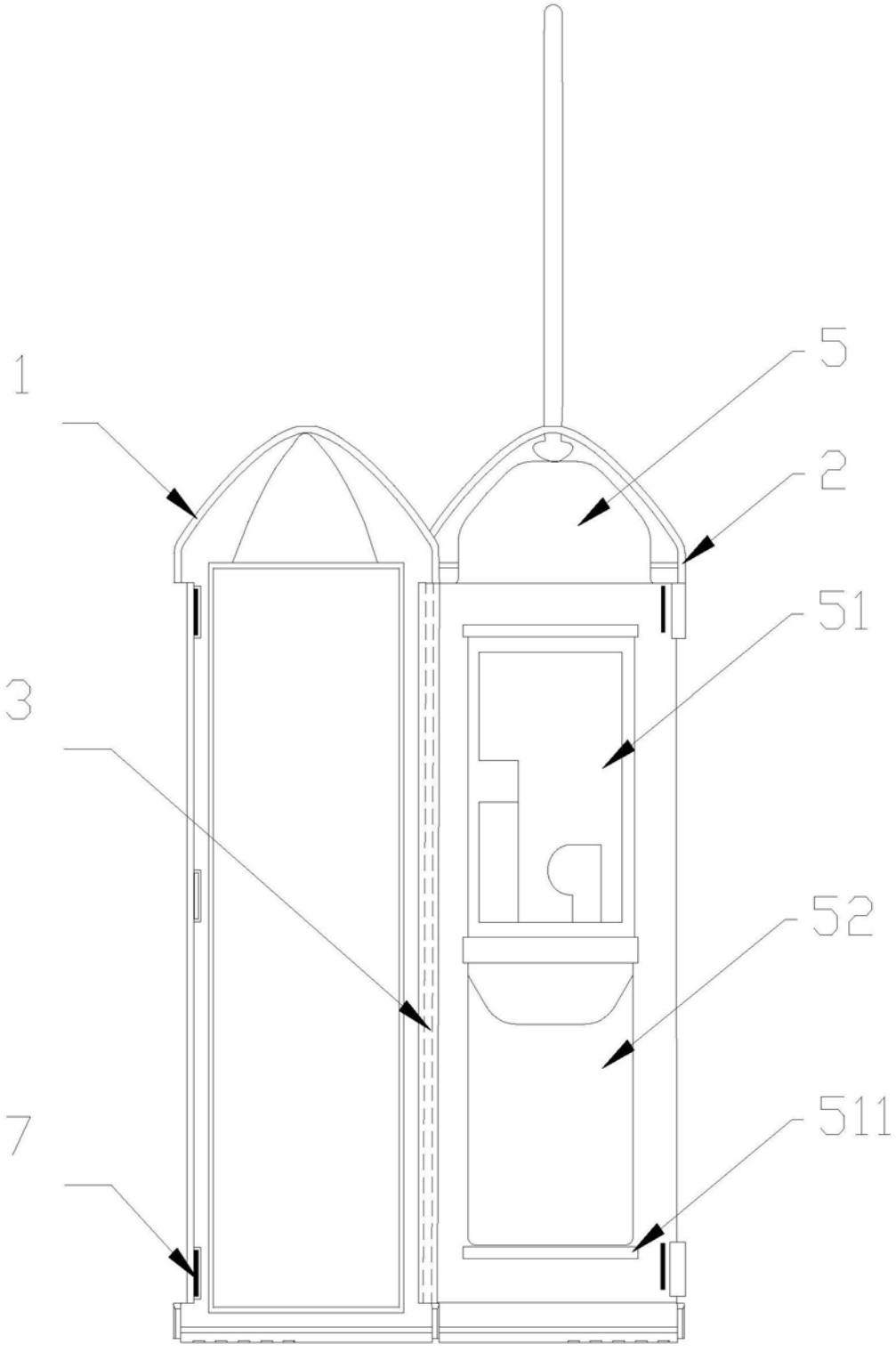

图3

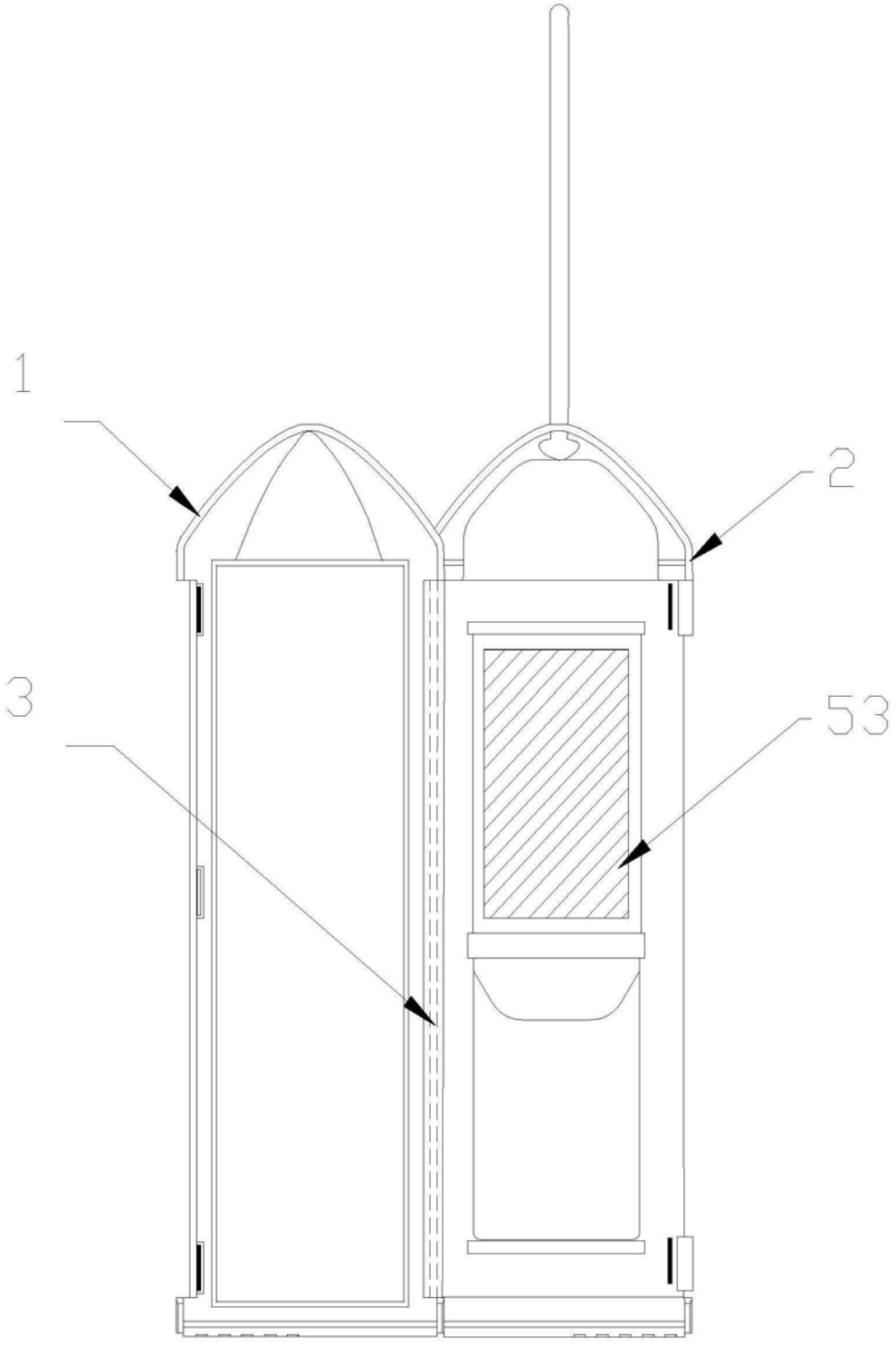

图4

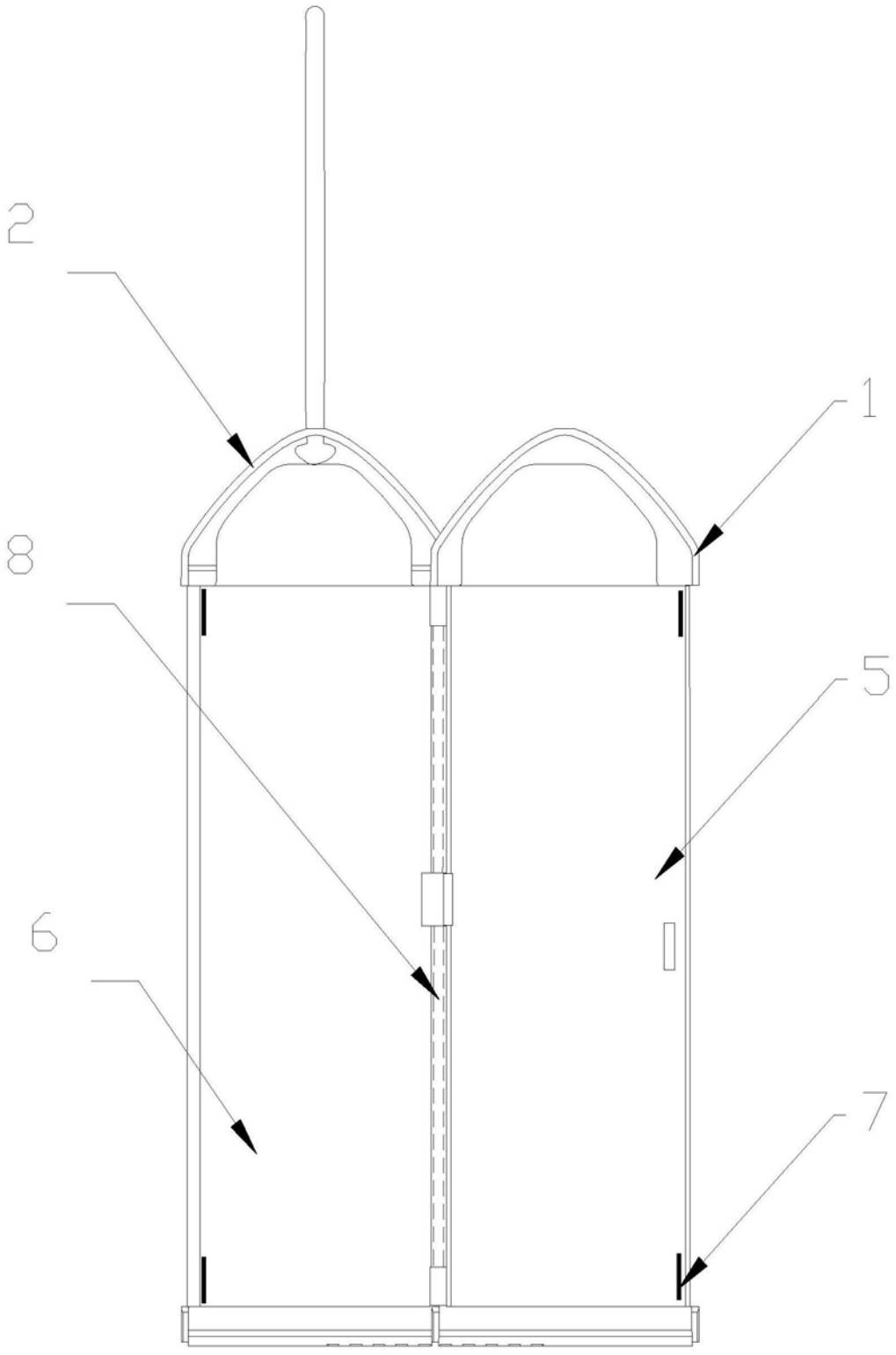

图5

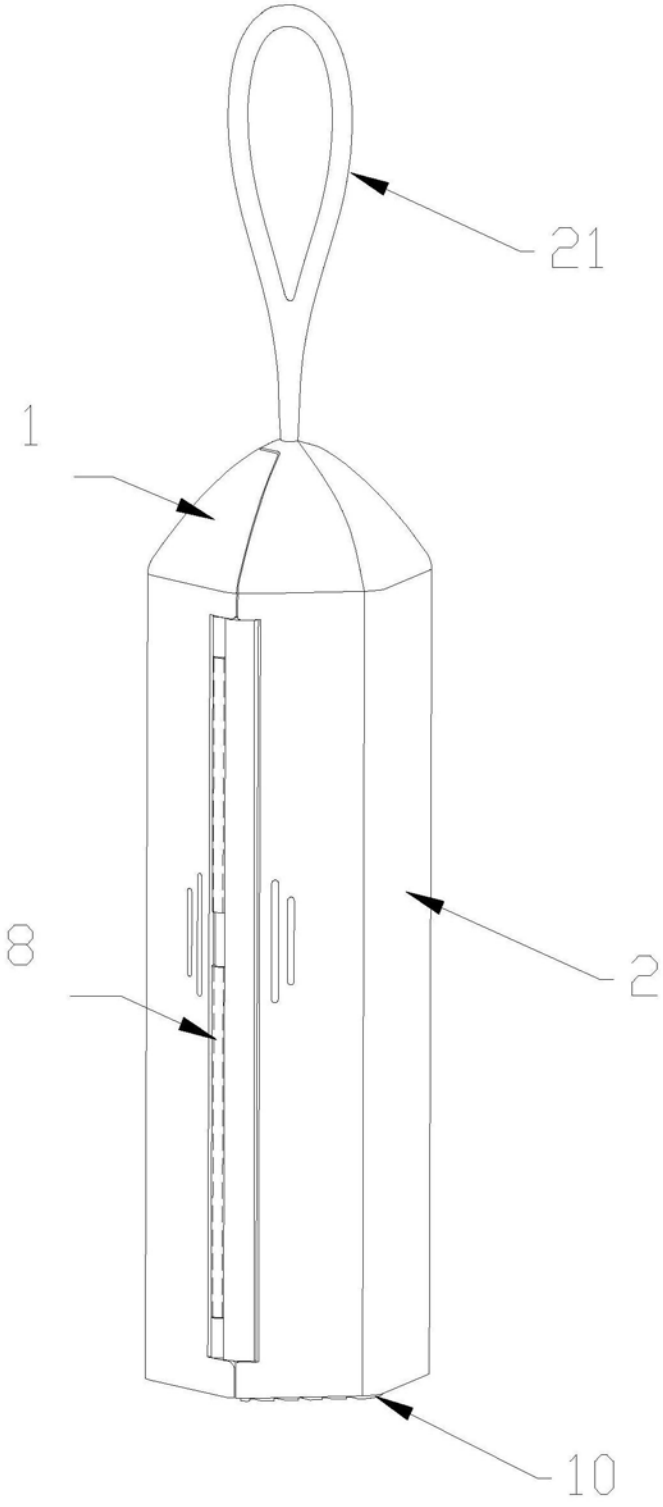

图6