(19)中华人民共和国国家知识产权局

(12)实用新型专利

(10)授权公告号 CN 211381844 U
(45)授权公告日 2020.09.01

(21)申请号 202020033641.8

(22)申请日 2020.01.08

(73)专利权人 连云港市第一人民医院
地址 222000 江苏省连云港市海州区振华路6号连云港市第一人民医院新海院区

(72)发明人 冯小艳 陈红 洪雪

(74)专利代理机构 连云港权策知识产权代理事务所(特殊普通合伙) 32399
代理人 何文豪

(51)Int.Cl.
A61B 90/14(2016.01)

权利要求书1页 说明书3页 附图1页

(54)实用新型名称

一种上肢躯干一体化的上肢约束带

(57)摘要

本实用新型公开一种上肢躯干一体化的上肢约束带，所述约束带包括身体约束带和上肢约束带，身体约束带包括腹带，所述腹带的两端分别设有连接件，上肢约束带的右端的连接面连接腹带右侧，所述上肢约束带左端处设有魔术粘，所述上肢约束带中间开设肘关节固定孔，所述上肢约束带左端通过魔术粘固定在左边的床栏或床边上；本实用新型结构简单，通过绷带就可以制作成功，固定患者人体的同时，将患者的上肢有效固定和约束，解决上肢在手术床有效固定的问题。

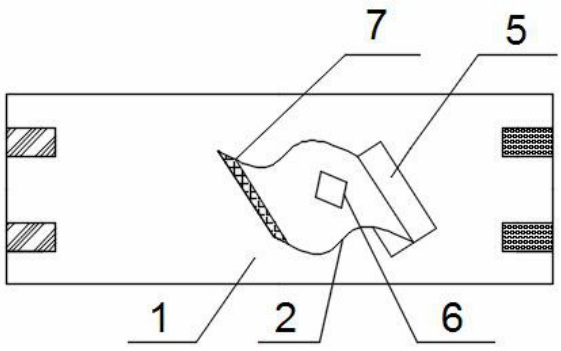

CN 211381844 U

1.一种上肢躯干一体化的上肢约束带，其特征在于：所述约束带包括身体约束带和上肢约束带，身体约束带包括腹带(1)，所述腹带(1)的两端分别设有连接件，上肢约束带(2)的右端的连接面(5)连接腹带(1)右侧，所述上肢约束带(2)左端处设有魔术粘(7)，所述上肢约束带(2)中间开设肘关节固定孔(6)，所述上肢约束带(2)左端通过魔术粘(7)固定在左边的床栏或床边上。

2.根据权利要求1所述的一种上肢躯干一体化的上肢约束带，其特征在于：所述右端的连接面(5)向腹带(1)中心倾斜设置，与上肢胳膊吻合。

3.根据权利要求1所述的一种上肢躯干一体化的上肢约束带，其特征在于：所述腹带(1)两端的连接件具体采用魔术粘或钩子(3)或搭扣(4)。

4.根据权利要求1所述的一种上肢躯干一体化的上肢约束带，其特征在于：所述肘关节固定孔(6)采用圆形或菱形，便于观察上肢血运情况和固定肘关节。

5.根据权利要求1所述的一种上肢躯干一体化的上肢约束带，其特征在于：腹带(1)和上肢约束带均采用具有弹性、透气的绷带材料。

6.根据权利要求1所述的一种上肢躯干一体化的上肢约束带，其特征在于：上肢约束带(2)的连接面(5)可以设置到腹带(1)左侧。

一种上肢躯干一体化的上肢约束带

技术领域

[0001] 本实用新型属于上肢约束领域，具体涉及一种上肢躯干一体化的上肢约束带。

背景技术

[0002] 为充分暴露手术野的需求，手术中会将患者摆放各类安全的手术体位，以减少因体位摆放而造成的并发症。针对股骨近端骨折的部分手术，术中需使用牵引床，麻醉后患者下肢在牵引床上，如果将其上肢正常外展摆放，会影响手术医生的操作空间，则需要将其上肢用托架支撑，但托架与患者之间存在间隙，牵拉固定会增加上肢局部的压力，不利于血液流通；如果不用托架用扎带将上肢捆绑，为了稳定其牢固性，会略加压，存在术中压力性损伤的隐患。

发明内容

[0003] 本实用新型的目的在于提出一种上肢躯干一体化的上肢约束带，方便手术患者功能位固定和约束上肢。

[0004] 为了实现上述目的，本实用新型采用的技术方案如下：

[0005] 一种上肢躯干一体化的上肢约束带，所述约束带包括身体约束带和上肢约束带，身体约束带包括腹带，所述腹带的两端分别设有连接件，上肢约束带的右端的连接面连接腹带右侧，所述上肢约束带左端处设有魔术粘，所述上肢约束带中间开设肘关节固定孔，所述上肢约束带左端通过魔术粘固定在左边的床栏或床边上。

[0006] 优选地，所述右端的连接面向腹带中心倾斜设置，与上肢胳膊吻合。

[0007] 优选地，所述腹带两端的连接件具体采用魔术粘或钩子或搭扣。

[0008] 优选地，所述肘关节固定孔采用圆形或菱形，便于观察上肢血运情况和固定肘关节。

[0009] 优选地，腹带和上肢约束带均采用具有弹性、透气的绷带材料。

[0010] 优选地，上肢约束带的连接面可以设置到腹带左侧。

[0011] 通过上述技术特征，得到以下有益效果：

[0012] 本实用新型结构简单，通过绷带就可以制作成功，固定患者人体的同时，将患者的上肢有效固定和约束，解决上肢在手术床无法摆放的问题。

[0013] 本实用新型是配合手术床使用，固定和约束的方式简单，约束方式比较清晰，不复杂，便于医护人员的拆卸和安装。

[0014] 本实用新型采用的上肢约束带中间设有肘关节固定孔，该孔与肘关节配合，起到观察上肢血运情况和固定肘关节的目的，上肢约束带一端置于连接面上，另外一端通过魔术粘连接固定到左边的床栏或床边上，最大程度上约束上肢。本实用新型的上肢约束带可以设置在腹带左侧或右侧，满足左右上肢的约束和固定。

附图说明

[0015] 以下结合附图对本实用新型做进一步详细描述。

[0016] 图1是上肢约束带结构图。

[0017] 图2是连接件采用钩子状的上肢约束带结构图。

[0018] 图3是采用搭扣的上肢约束带结构图。

[0019] 图中：

[0020] 1、腹带，2、上肢约束带，3、钩子，4、搭扣，5、连接面，6、肘关节固定孔，7、魔术粘。

具体实施方式

[0021] 下面结合附图对本实用新型做进一步的说明：

[0022] 如图1-3所示，一种上肢躯干一体化的上肢约束带，所述约束带包括身体约束带和上肢约束带，身体约束带包括腹带1，所述腹带1的两端分别设有连接件，上肢约束带2的右端的连接面5连接腹带1右侧，所述上肢约束带2左端处设有魔术粘7，所述上肢约束带2中间开设肘关节固定孔6，所述上肢约束带2左端通过魔术粘7固定在左边的床栏或床边上。所述右端的连接面5向腹带1中心倾斜设置，与上肢胳膊吻合。所述腹带1两端的连接件具体采用魔术粘或钩子3或搭扣4。所述肘关节固定孔6采用圆形或菱形，便于观察上肢血运情况和固定肘关节。腹带1和上肢约束带均采用具有弹性、透气的绷带材料。上肢约束带2的连接面5可以设置到腹带1左侧。

[0023] 实施例1：

[0024] 采用长方形的弹性透气绷带制作腹带1和上肢约束带2，腹带1的宽度为30-40cm，腹带1的长度为1-2m，上肢约束带的宽度为20-30cm，上肢约束带的长度为0.5-1m，将上肢约束带的右端缝制到腹带1的右侧，上肢约束带的左端设有魔术粘7(魔术粘包括魔术粘子面和魔术粘母面)，在腹带1的两端分别缝制魔术粘子面和魔术粘母面。具体使用过程中，患者平躺在手术床上，将腹带1围绕在患者前胸、床板下形成圈体后，通过两端的魔术粘对接，其次，将患者右上肢的手搭在患者左肩膀上，此时右上肢的肘关节位于患者的胸前，上肢约束带从右端经过右上肢的肘关节后通过左侧魔术粘7固定在床栏或床边上，其中上肢约束带中间开设菱形肘关节固定孔，这样有利于肘关节固定和观察上肢血运情况，保证上肢尽可能的向左侧靠近，右端的连接面5向腹带1中心倾斜设置，与上肢胳膊侧面吻合，提高患者上肢臂膀的舒适度。

[0025] 实施例2：

[0026] 图2所示，基于实施例1，将腹带1的两端缝制的魔术粘替换为钩子，具体使用是将钩子钩住手术床的床边，在腹带的弹性下将患者固定在床上，同理将患者左上肢的手搭在患者右肩膀上，此时左上肢的肘关节位于患者的胸前，上肢约束带从左端经过左上肢的肘关节后通过右侧魔术粘7固定在床栏或床边上，其中上肢约束带中间开设菱形肘关节固定孔，这样有利于肘关节固定和观察上肢血运情况，保证上肢尽可能的向右侧靠近，左端的连接面5向腹带1中心倾斜设置，与上肢胳膊侧面吻合，提高患者上肢臂膀的舒适度。

[0027] 实施例3：

[0028] 图3所示，基于实施例1，将腹带1的两端缝制的魔术粘替换为搭扣方式。

[0029] 本文中应用了具体个例对本实用新型的原理及实施方式进行了阐述，以上实施例

的说明只是用于帮助理解本实用新型的方法及其核心思想。对于本技术领域的普通技术人员来说，在不脱离本实用新型原理的前提下，还可以对本实用新型进行若干改进和修饰，这些改进和修饰也落入本实用新型权利要求的保护范围内。

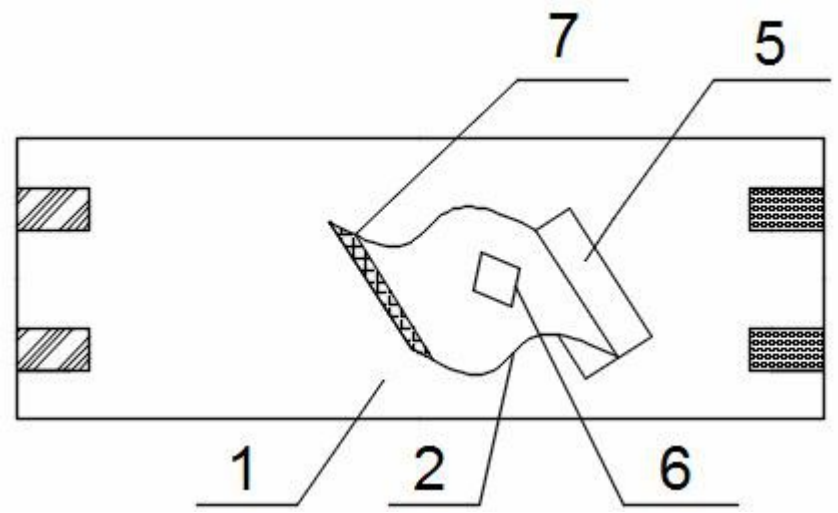

图1

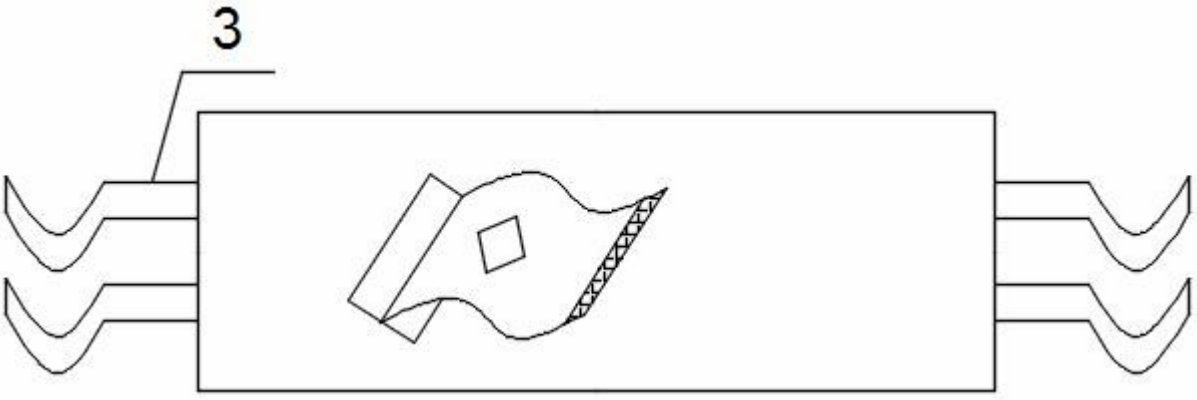

图2

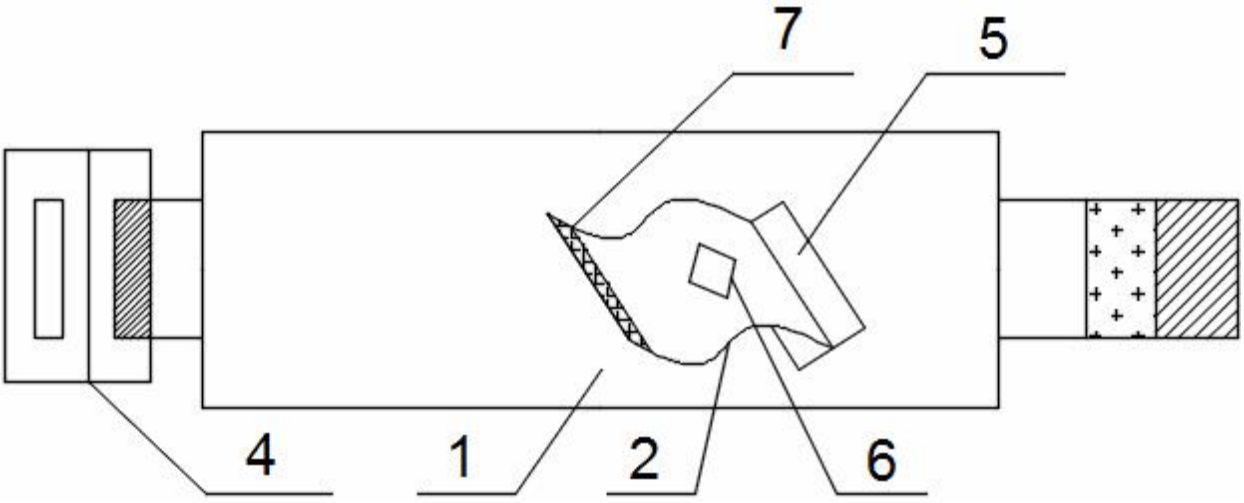

图3