(19)中华人民共和国国家知识产权局

(12)发明专利申请

(10)申请公布号 CN 104172789 A
(43)申请公布日 2014.12.03

(21)申请号 201310200257.7

(22)申请日 2013.05.27

(71)申请人 天津中百泓林科技有限公司
地址 300270 天津市滨海新区(大港)迎新街86号A501室

(72)发明人 李育珊

(74)专利代理机构 天津市新天方有限责任专利代理事务所 12104
代理人 李道平

(51)Int.Cl.
A47C 17/86(2006.01)
A47C 21/00(2006.01)
A47C 20/00(2006.01)

权利要求书1页 说明书2页 附图1页

(54)发明名称

多功能单人沙发

(57)摘要

本发明提供一种多功能单人沙发，包括基座、扶手和设在基座后侧的靠背，所述扶手包括有左扶手和右扶手，所述左扶手和右扶手分别设置于基座的两侧，所述左扶手和右扶手均为箱体式结构；所述基座前侧下部设置有按摩槽；所述基座后侧的靠背上设置有按摩垫，所述靠背的顶部设有可调节的头枕，所述头枕与靠背通过支架连接。本发明的有益效果是一种多功能单人沙发，将多种功能集于一体，靠背上设置的按摩垫和基座前侧下部设置的按摩槽可为劳累的人们消除疲惫，祛除疼痛；杯槽可以用来放置杯子，避免温度过高的杯子将扶手烫坏；头枕和支架的调节可以适合不同人们对于头部的需求，该多功能单人沙发使用简单，舒适方便，是一种理想的选择。

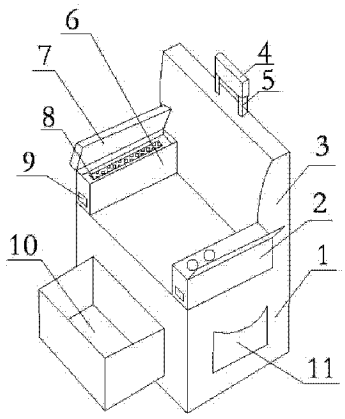

CN 104172789 A

1. 一种多功能单人沙发，包括基座（1）、扶手和设在基座后侧的靠背（3），所述扶手包括有左扶手（2）和右扶手（6），所述左扶手（2）和右扶手（6）分别设置于基座（1）的两侧，其特征在于：所述左扶手（2）和右扶手（6）均为箱体式结构；所述右扶手（6）的箱体盖板（7）与箱体进行铰接，所述盖板（7）可向外翻转掀开，所述右扶手（6）的箱体内设置有各种控制按钮（8），所述右扶手（6）的箱体前端设置有抽屉（9）；所述左扶手（2）的箱体内设置有杯槽（14）和香烟槽（15），所述左扶手（2）的箱体前端设置有烟灰盒（12）；所述扶手的盖板（7）表面粘有海绵垫（13），所述扶手的两侧下端设置有口袋（11）；所述基座（1）前侧下部设置有按摩槽（10）；所述基座（1）后侧的靠背（3）上设置有按摩垫，所述靠背（3）的顶部设有可调节的头枕（4），所述头枕（4）与靠背（2）通过支架（5）连接。

2. 根据权利要求 1 所述的多功能单人沙发，其特征在于：所述按摩槽（10）可通过控制按钮（8）控制。

3. 根据权利要求 1 所述的多功能单人沙发，其特征在于：所述支架（5）为可伸缩支架。

多功能单人沙发

技术领域

[0001] 本发明属于家具技术领域，尤其是涉及一种多功能单人沙发。

背景技术

[0002] 沙发已是许多家庭必需的家具，很受人们的欢迎，也得到了广泛应用，是接待客人或临时休息的重要物品。目前，市场上的沙发主要包括沙发主体，扶手和沙发主体后侧的靠背，人们在使用沙发过程中，一般是坐在主体上，手用来搭在扶手上，上身倚靠靠板，但是这种沙发形式单一，功能也单一，并且沙发的各个部分都是固定的，不能移动，只能用来倚靠和坐息，同时沙发上没有设置放置水杯或者是香烟的地方，一般人们喜欢随手将水杯或香烟放置在位于座位旁边或者位于两座位中间的扶手上，由于扶手上可能外表是海绵或者绒毛等材料，水杯的温度较高，长时间的存放在其表面，容易导致柔软性变差，皮毛褪色等。

[0003] 随着人们生活水平的提高，人们越来越多的注重身体健康的保养，相应的带有按摩功能的沙发就越来越多的受到人们的青睐，以达到使人们消除疲惫，祛除疼痛，但功能比较单一。

发明内容

[0004] 本发明的目的是提供一种结构简单、舒适方便、功能丰富、占地空间小的多功能单人沙发。

[0005] 本发明的技术方案是：一种多功能单人沙发，包括基座、扶手和设在基座后侧的靠背，所述扶手包括有左扶手和右扶手，所述左扶手和右扶手分别设置于基座的两侧，所述左扶手和右扶手均为箱体式结构，所述右扶手的箱体盖板与箱体进行铰接，所述盖板可向外翻转掀开，所述右扶手的箱体内设置有各种控制按钮，所述右扶手的箱体前端设置有抽屉，所述左扶手的箱体内设置有杯槽和香烟槽，所述左扶手的箱体前端设置有烟灰盒，所述扶手的盖板表面粘有海绵垫，所述扶手的两侧下端设置有口袋；所述基座前侧下部设置有按摩槽；所述基座后侧的靠背上设置有按摩垫，所述靠背的顶部设有可调节的头枕，所述头枕与靠背通过支架连接。

[0006] 进一步，所述按摩槽可通过控制按钮控制。

[0007] 进一步，所述支架为可伸缩支架。

[0008] 本发明具有的优点和积极效果是：一种多功能单人沙发，将多种功能集于一体，靠背上设置的按摩垫和基座前侧下部设置的按摩槽可为劳累的人们消除疲惫，祛除疼痛；头枕和支架的调节可以适合不同人们对于头部的需求；杯槽可以用来放置杯子，避免温度过高的杯子将扶手烫坏；香烟盒和烟灰盒为吸烟的人们提供了方便；右扶手前端的抽屉可以用来盛放一些零碎的小东西；扶手下方的口袋可以用来放一些报纸或杂志，该多功能单人沙发使用简单，舒适方便，是一种理想的选择。

附图说明

[0009] 图 1 是本发明的结构示意图；

[0010] 图 2 是本发明多功能单人沙发的左扶手结构示意图。

[0011] 图中：

[0012] 1、基座 2、左扶手 3、靠背

[0013] 4、头枕 5、支架 6、右扶手

[0014] 7、盖板 8、控制按钮 9、抽屉

[0015] 10、按摩槽 11、口袋 12、烟灰盒

[0016] 13、海绵垫 14、杯槽 15、香烟槽

具体实施方式

[0017] 下面结合附图对本发明做详细说明。

[0018] 如图 1、图 2 所示，本发明多功能单人沙发，包括基座 1、扶手和设在基座后侧的靠背 3，所述扶手包括有左扶手 2 和右扶手 6，所述左扶手 2 和右扶手 6 分别设置于基座 1 的两侧，所述左扶手 2 和右扶手 6 均为箱体式结构，所述右扶手 6 的箱体盖板 7 与箱体进行铰接，所述盖板 7 可向外翻转掀开，所述右扶手 6 的箱体内设置有各种控制按钮 8，所述右扶手 6 的箱体前端设置有抽屉 9，所述左扶手 2 的箱体内设置有杯槽 14 和香烟槽 15，所述左扶手 2 的箱体前端设置有烟灰盒 12，所述扶手的盖板表面粘有海绵垫 13，所述扶手的两侧下端设置有口袋 11；所述基座 1 前侧下部设置有按摩槽 10，所述按摩槽 10 可通过控制按钮 8 控制；所述基座 1 后侧的靠背 3 上设置有按摩垫，所述靠背 3 的顶部设有可调节的头枕 4，所述头枕 4 与靠背 3 通过支架 5 连接，所述支架 5 为可伸缩支架。

[0019] 本实例的工作过程：在人们坐上沙发后，可以根据头部的高低调节头枕 4 的高度，若启动右扶手 6 箱式内的按摩垫按钮，靠背 3 上的按摩垫开始工作，启动按摩槽 10 按钮，按摩槽 10 将从基座 1 前侧下部伸出，开始为脚部做按摩，人们还可以将杯子和香烟放在左扶手 2 箱式内的杯槽 14 和香烟槽 15 中，将烟灰倒入左扶手 2 前侧的烟灰盒 12 中，一些报纸或杂志可以随手放在扶手下方的口袋 11 中，便于取放，还有一些零碎的小物件可以放入右扶手 6 前侧的抽屉 9 中。

[0020] 以上对本发明的一个实施例进行了详细说明，但所述内容仅为本发明的较佳实施例，不能被认为用于限定本发明的实施范围。凡依本发明申请范围所作的均等变化与改进等，均应仍归属于本发明的专利涵盖范围之内。

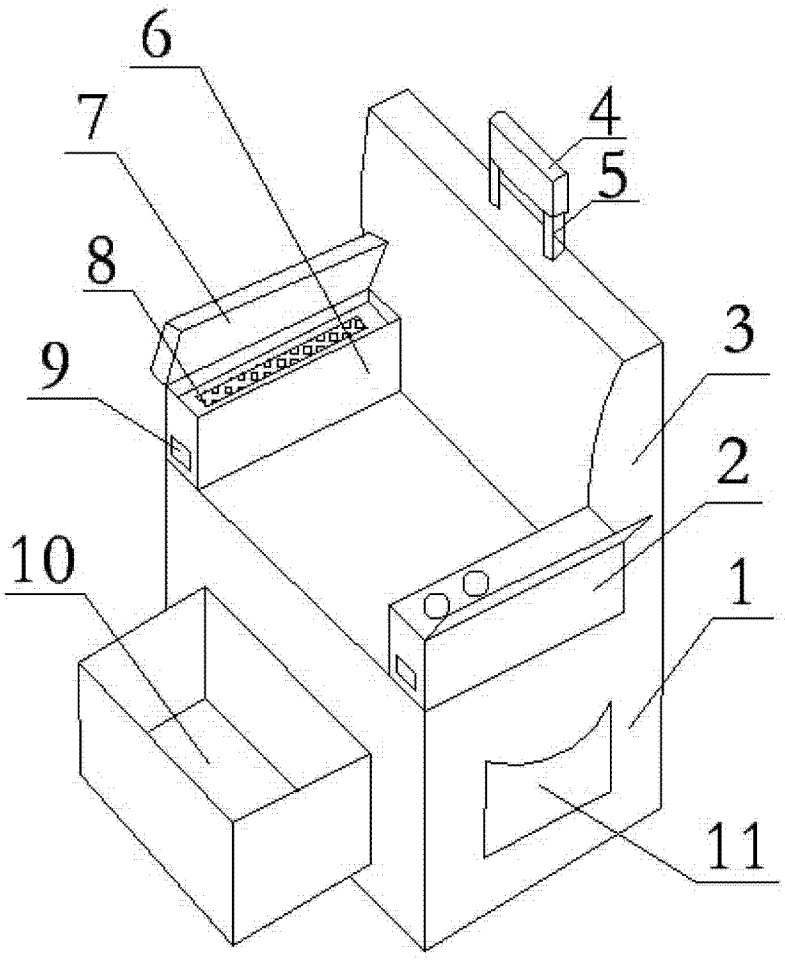

图 1

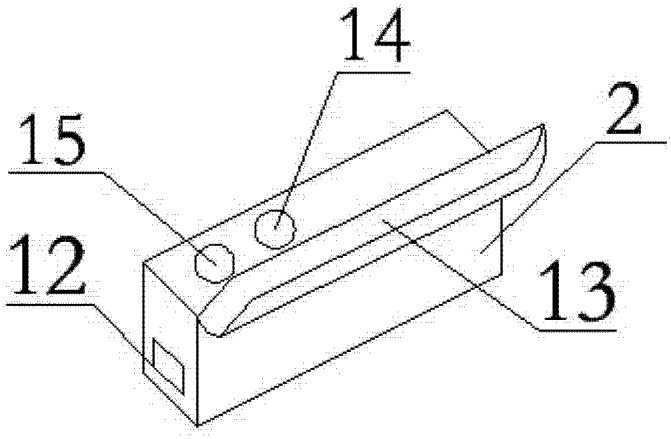

图 2