(19)国家知识产权局

(12)实用新型专利

(10)授权公告号 CN 217286422 U
(45)授权公告日 2022.08.26

(21)申请号 202122514055.2

(22)申请日 2021.10.19

(73)专利权人 乔山健康科技(上海)有限公司
地址 201815 上海市嘉定区工业区新和路1355号

(72)发明人 郭海鹏

(74)专利代理机构 上海科政专利代理事务所(普通合伙) 31463
专利代理师 袁步兰

(51)Int.Cl.
A61H 1/00(2006.01)
A61H 1/02(2006.01)

权利要求书1页 说明书4页 附图6页

(54)实用新型名称

一种可调节坐垫角度的按摩椅车架

(57)摘要

本实用新型涉及一种可调节坐垫角度的按摩椅车架,包括背架、坐架和脚机,背架、脚机分别设于坐架的后方、前方,背架底部与椅背电动推杆的升缩端连接,背架在椅背电动推杆的拉动或推动下向后平躺或向前直立,脚机底端与脚机电动推杆的升缩端连接,椅背电动推杆、脚机电动推杆均连接在坐架上,脚机在脚机电动推杆的推动或拉动下向上抬升或向下直立,可调座垫设于坐架的上方,且可调座垫后端铰接于坐架后部,可调座垫前端与坐垫调节电动推杆的升缩端连接,坐垫调节电动推杆设于可调座垫前下方,可调座垫在坐垫调节电动推杆的带动下向上或向下旋转;本实用新型解决了坐垫和椅背的夹角问题,能够实现平躺的姿势,同时也可以实现零重力的姿势和体感。

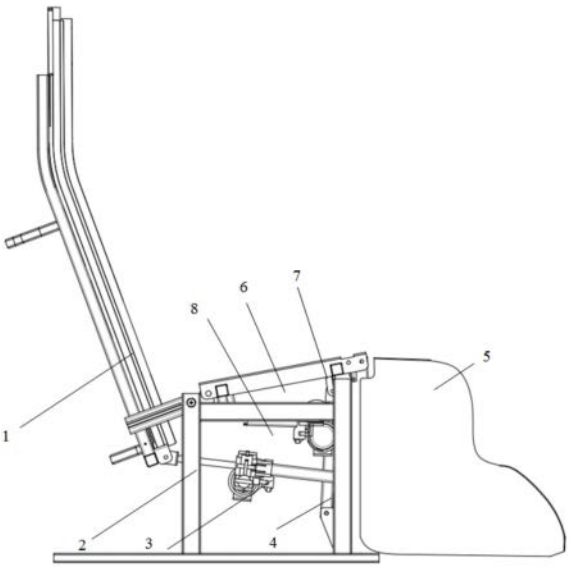

CN 217286422 U

1.一种可调节坐垫角度的按摩椅车架,其特征在于:包括背架(1)、坐架(2)、椅背电动推杆(3)、坐垫调节电动推杆(4)、脚机(5)、可调座垫(6)以及脚机电动推杆(8),所述背架(1)、脚机(5)分别设于坐架(2)的后方、前方,所述背架(1)底部与椅背电动推杆(3)的升缩端连接,所述背架(1)在椅背电动推杆(3)的拉动或推动下向后平躺或向前直立,所述脚机(5)底端与脚机电动推杆(8)的升缩端连接,所述椅背电动推杆(3)、脚机电动推杆(8)的固定端均连接在坐架(2)上,所述脚机(5)在脚机电动推杆(8)的推动或拉动下向上抬升或向下直立,所述可调座垫(6)设于坐架(2)的上方,且可调座垫(6)后端铰接于坐架(2)后部,所述可调座垫(6)前端与坐垫调节电动推杆(4)的升缩端连接,所述坐垫调节电动推杆(4)设于可调座垫(6)前下方且竖直布置,所述可调座垫(6)在坐垫调节电动推杆(4)的带动下向上或向下旋转。

2.如权利要求1所述的可调节坐垫角度的按摩椅车架,其特征在于:所述背架(1)左右两侧通过连接杆铰接于坐架(2)上,所述背架(1)底端连接电动推杆3的升缩端,所述电动推杆3倾斜式布置,且电动推杆3的升缩端指向后上方。

3.如权利要求1所述的可调节坐垫角度的按摩椅车架,其特征在于:所述脚机(5)后端顶部连接在可调座垫(6)前端,所述脚机电动推杆(8)倾斜式布置,所述脚机电动推杆(8)的升缩端指向前上方。

4.如权利要求1、2或3所述的可调节坐垫角度的按摩椅车架,其特征在于:所述可调座垫(6)上连接有隐藏可调座垫(7),所述隐藏可调座垫(7)前端与可调座垫(6)前端铰接,所述隐藏可调座垫(7)下方布置有气阀气泵或电动推杆,并在气阀气泵或电动推杆的作用下向上抬升或向下收纳隐藏。

一种可调节坐垫角度的按摩椅车架

[技术领域]

[0001] 本实用新型涉及健身器材技术领域，具体地说是一种可调节坐垫角度的按摩椅车架。

[背景技术]

[0002] 目前，市面上的常规按摩椅，如果椅背和坐垫分开，就只能实现平躺的姿势和体感。如附图7所示，无法实现零重力的姿势和体感。而如果是L型导轨，就只能实现零重力的角度和姿势，不能实现平躺的姿势，如附图8所示，座垫翘起，无法实现平躺姿势。

[实用新型内容]

[0003] 本实用新型的目的就是要解决上述的不足而提供一种可调节坐垫角度的按摩椅车架，解决了坐垫和椅背的夹角问题，能够实现平躺的姿势，同时也可以实现零重力的姿势和体感。

[0004] 为实现上述目的设计一种可调节坐垫角度的按摩椅车架，包括背架1、坐架2、椅背电动推杆3、坐垫调节电动推杆4、脚机5、可调座垫6以及脚机电动推杆8，所述背架1、脚机5分别设于坐架2的后方、前方，所述背架1底部与椅背电动推杆3的升缩端连接，所述背架1在椅背电动推杆3的拉动或推动下向后平躺或向前直立，所述脚机5底端与脚机电动推杆8的升缩端连接，所述椅背电动推杆3、脚机电动推杆8的固定端均连接在坐架2上，所述脚机5在脚机电动推杆8的推动或拉动下向上抬升或向下直立，所述可调座垫6设于坐架2的上方，且可调座垫6后端铰接于坐架2后部，所述可调座垫6前端与坐垫调节电动推杆4的升缩端连接，所述坐垫调节电动推杆4设于可调座垫6前下方且竖直布置，所述可调座垫6在坐垫调节电动推杆4的带动下向上或向下旋转。

[0005] 进一步地，所述背架1左右两侧通过连接杆铰接于坐架2上，所述背架1底端连接电动推杆3的升缩端，所述电动推杆3倾斜式布置，且电动推杆3的升缩端指向后上方。

[0006] 进一步地，所述脚机5后端顶部连接在可调座垫6前端，所述脚机电动推杆8倾斜式布置，所述脚机电动推杆8的升缩端指向前上方。

[0007] 进一步地，所述可调座垫6上连接有隐藏可调座垫7，所述隐藏可调座垫7前端与可调座垫6前端铰接，所述隐藏可调座垫7下方布置有气阀气泵或电动推杆，并在气阀气泵或电动推杆的作用下向上抬升或向下收纳隐藏。

[0008] 本实用新型同现有技术相比，结构新颖、简单，设计合理，充分考虑了不同人群对按摩椅功能的需求，以及充分考虑了不同年龄层对按摩椅使用的舒适度和按摩体感的需求，同时对于老年人上下按摩椅，也作了进一步的考量和优化，解决了普通按摩椅结构限制的困扰，即，可平躺的椅子不能零重力，可零重力的椅子不能平躺，本实用新型则能够填补市场上这一功能的空缺，在设计上更加人性化，更顺应市场的需求，推动按摩椅技术不断的向前发展，具体地，本实用新型能够解决坐垫和椅背的夹角问题，让坐垫和椅背的角度可以是一体式移动，也可以实现分开式移动，给客户提供了更多更加丰富的体感；实现了坐垫和

椅背可以成平躺姿势，让客人在椅子上体验在床上休息的感觉，同时也可以让坐垫和椅背保持零重力的角度，在椅背下降时，坐垫角度抬升，实现零重力的体感，值得推广应用。

[附图说明]

[0009] 图1是本实用新型的结构示意图；

[0010] 图2是本实用新型实现平躺体感的结构示意图；

[0011] 图3是本实用新型实现零重力体感的结构示意图；

[0012] 图4是本实用新型实现辅助起身功能的结构示意图；

[0013] 图5是本实用新型实现身体挤压体感的结构示意图；

[0014] 图6是本实用新型实现泰式按摩功能的结构示意图；

[0015] 图7是现有的结构示意图一；

[0016] 图8是现有的结构示意图二；

[0017] 图中：1、背架 2、坐架 3、椅背电动推杆 4、坐垫调节电动推杆 5、脚机 6、可调座垫 7、隐藏可调座垫 8、脚机电动推杆。

[具体实施方式]

[0018] 下面结合附图对本实用新型作以下进一步说明：

[0019] 本实用新型提供了一种可调节坐垫角度的按摩椅车架，包括背架1、坐架2、椅背电动推杆3、坐垫调节电动推杆4、脚机5、可调座垫6以及脚机电动推杆8，背架1、脚机5分别设于坐架2的后方、前方，背架1底部与椅背电动推杆3的升缩端连接，背架1在椅背电动推杆3的拉动或推动下向后平躺或向前直立，脚机5底端与脚机电动推杆8的升缩端连接，椅背电动推杆3、脚机电动推杆8的固定端均连接在坐架2上，脚机5在脚机电动推杆8的推动或拉动下向上抬升或向下直立，可调座垫6设于坐架2的上方，且可调座垫6后端铰接于坐架2后部，可调座垫6前端与坐垫调节电动推杆4的升缩端连接，坐垫调节电动推杆4设于可调座垫6前下方且竖直布置，可调座垫6在坐垫调节电动推杆4的带动下向上或向下旋转。

[0020] 其中，背架1左右两侧可通过连接杆铰接于坐架2上，背架1底端连接电动推杆3的升缩端，电动推杆3倾斜式布置，且电动推杆3的升缩端指向后上方。脚机5后端顶部连接在可调座垫6前端，脚机电动推杆8倾斜式布置，脚机电动推杆8的升缩端指向前上方。可调座垫6上连接有隐藏可调座垫7，隐藏可调座垫7前端与可调座垫6前端铰接，隐藏可调座垫7下方布置有气阀气泵或电动推杆，并在气阀气泵或电动推杆的作用下向上抬升或向下收纳隐藏。

[0021] 如附图1所示，此时的按摩椅处于直立收纳状态，坐垫的角度和椅背的角度，脚机的角度都处于原始位置，此时，按摩椅的位置状态和普通按摩椅完全相同，这样的按摩椅复位状态完全符合人体工学尺寸。

[0022] 如附图2所示，能够实现平躺的体感，通过手控器，使用一键平躺的按钮或者通过手动模式，使椅背电动推杆3拉动椅背1向后平躺，同时，通过脚机电动推杆8推动脚机5向上翘起，从而实现椅背、坐垫、脚机三个组件，基本成水平状态，实现平躺功能。平躺功能，是最接近床上的平躺的状态，是让人最舒服的状态，可以配合放松按摩程序，让人在椅子上快速达到放松的状态。其优点为：(1)会减少身体的重力对心脏的压迫、增强心脏供血。(2)会减

轻侧躺对肺脏的压迫、提高肺脏氧合功能、对呼吸系统相对较好。(3)对颈椎、腰椎也是最好的保护性睡姿,不会压迫颈椎、腰椎关节和椎间盘。

[0023] 如附图3所示,能够实现零重力的体感,通过手控器,使用一键零重力的按钮或者通过手动模式,使椅背电动推杆3拉动椅背1向后平躺,同时,通过脚机电动推杆8推动脚机5向上翘起,同时,通过坐架电动推杆4将可调节座垫6向上旋转,从而实现椅背、坐垫、脚机三个组件,形成零重力的状态,实现零重力的功能。零重力的状态,可以让人在保持清醒的前提下,能达到类似太空仓体感的零重力按摩椅也叫太空舱按摩椅,其原理是模拟太空失重状态,人体在失重状态下可产生舒适舒服、放松轻松的感觉。根据人体生理结构特点,零重力按摩椅巧妙地将人体的受力点分散,使得每个受力点承受的身体重量大幅度变小,加上按摩椅柔软舒适的感觉,让人觉得自己像漂浮起来,没有身体重力的压迫感。

[0024] 如附图4所示,能够实现辅助起身的功能,通过手控器,使用一键辅助起身的按钮或者通过手动模式,使用气阀气泵或都电动推杆的结构,使隐藏坐垫7向上抬升,此时,脚机5和椅背1保持直立状态,这样坐垫的角度向前倾斜,让人体更容易从椅子上站立起来或者坐上去。辅助起身的状态,通过机器的结构对人体直接作用力,使人体提前向倾斜,减少人体起立时的自身需要使用的力量,特别是对老年人或生病的人在使用按摩椅时,提供方便性有很大的帮助。

[0025] 如附图5所示,能够实现身体挤压的体感,通过手控器,使用一键挤压的按钮或者通过手动模式,通过座垫调节电动推杆4推动坐垫6向上抬升,并用脚机电动推杆8推动脚机5向上抬升,此时椅背1保持直立状态,这样坐垫和椅背的角度就达到最小的角度,让人体小腿、大腿和上半身有被挤压的体感。挤压的位置和状态,可以给人完全不同的体感,让人家在放松的同时,再被挤压,通过挤压到放松再到挤压再放松,这样不断的循环,能更好的改善血液循环,也为按摩椅提供更丰富的体感。

[0026] 如附图6所示,能够实现泰式按摩的功能,通过手控器,使用一键泰式按摩的按钮或者通过手动模式,通过椅背调节电动推杆3,拉动椅背成平躺姿势,再推动脚机电动推杆8将脚机5向上抬升,使人达到平躺角度,然后再用气阀气泵,使用隐藏座垫7向上抬升,这个人的腰部就被顶起,形成泰式按摩的状态。泰式按摩,主要以活动关节为主,尤为注重背部、腰部的舒展,泰式按摩在所有的按摩中,被称为是最激烈的,泰式按摩利用按摩者全身重量,再通过机芯的滚压、伸展、拉抻体验者的身体,刺激肌肉和结缔组织。做完泰式按摩会让人有种骨头重塑的酸爽,按摩强度相对刺激,可以给人不同的按摩体感。

[0027] 本实用新型由两个双向可调节角度的坐垫组成,通过坐垫前方的一支电动推杆马达,将坐垫旋转到不同的位置和角度,此坐垫是通过焊接或锁固在坐架上,配套椅背可以是直椅背或弯曲椅背,通过在坐垫上方连接的两个支点,来调节坐垫的角度和位置,实现不同角度的座垫和不同角度的椅背,坐垫和椅背为分开式结构,独立由两支不同的电动推杆马达来控制角度,可以同时通过设定对椅背的角度和坐垫的角度进行调节,让椅背和坐背的角度发生不同的变化,从而实现不同的体感,如上述提到的五种基本体感。

[0028] 可见,本实用新型可以实现以下五种不同的体感和功能:(1)能够实现平躺的体感,让人在椅子体验到在床上休息的感觉;(2)能够实现零重力的体感,让按摩体验更丰富,客户也会更满意;(3)通过座垫不同角度的调整,还能实现辅助起身的功能,让老年人使用起来,更方便,更省力,更舒适;(4)通过座垫不同角度的调整,还能实现身体挤压的体感,更

加人性化，使按摩椅可以提供给更多的人群使用；(5)通过座垫不同角度的调整，还能实现泰式按摩的功能，让按摩体验更丰富，客户也会更满意。

[0029] 本实用新型解决坐垫和椅背的夹角问题，让坐垫和椅背的角度可以是一体式移动，也可以实现分开式移动，给客户提供更多更丰富的体感，坐垫和椅背可以成平躺姿势，让客人在椅子上体验在床上休息的感觉，同时也可以让坐垫和椅背保持零重力的角度，在椅背下降时，坐垫角度抬升，实现零重力的体感。

[0030] 本实用新型并不受上述实施方式的限制，其他的任何未背离本实用新型的精神实质与原理下所作的改变、修饰、替代、组合、简化，均应为等效的置换方式，都包含在本实用新型的保护范围之内。

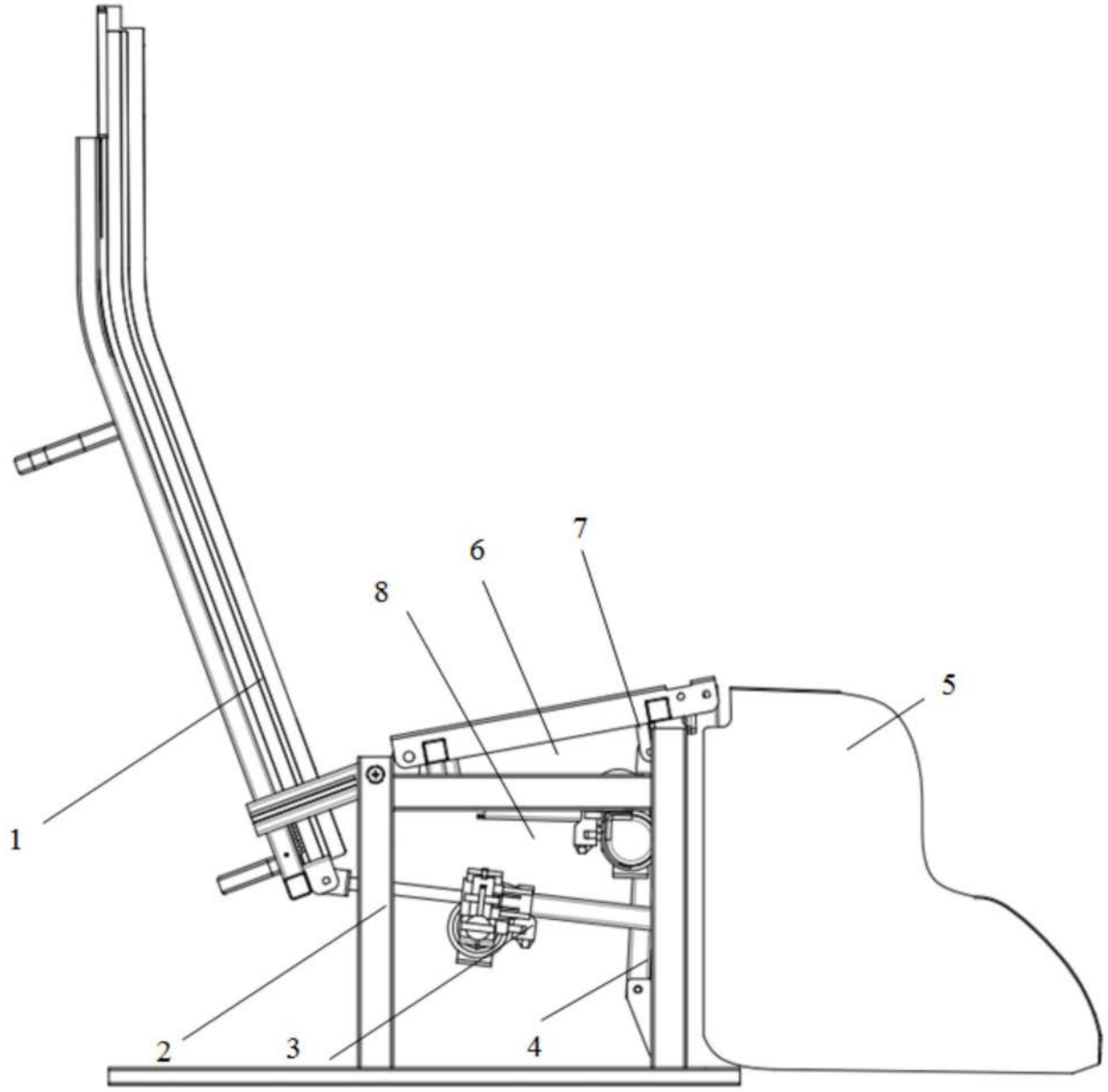

图1

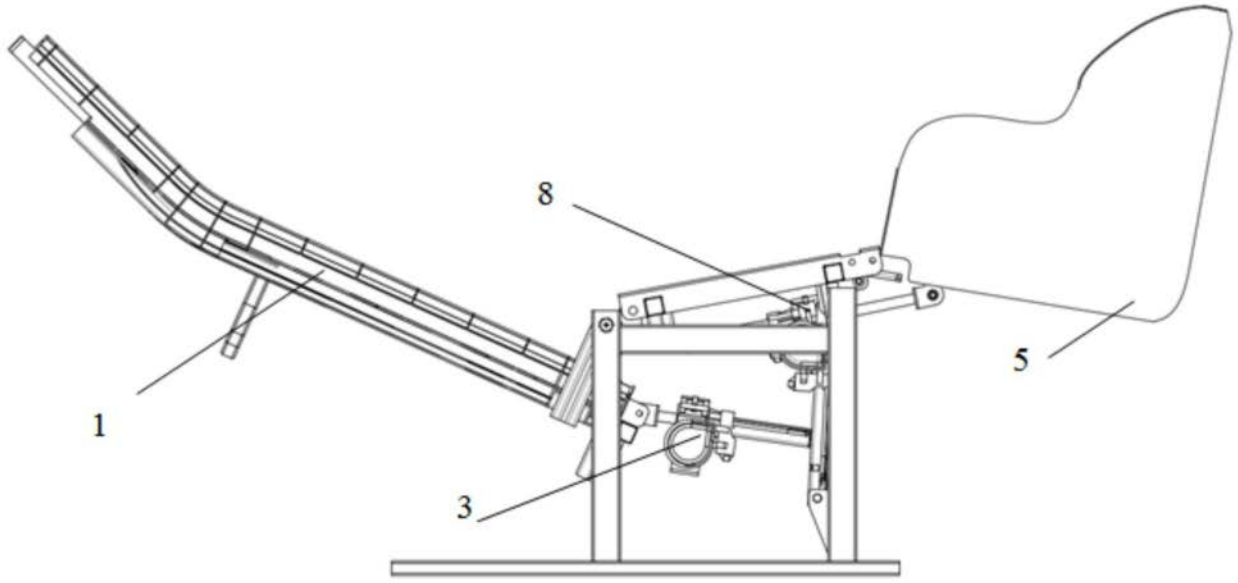

图2

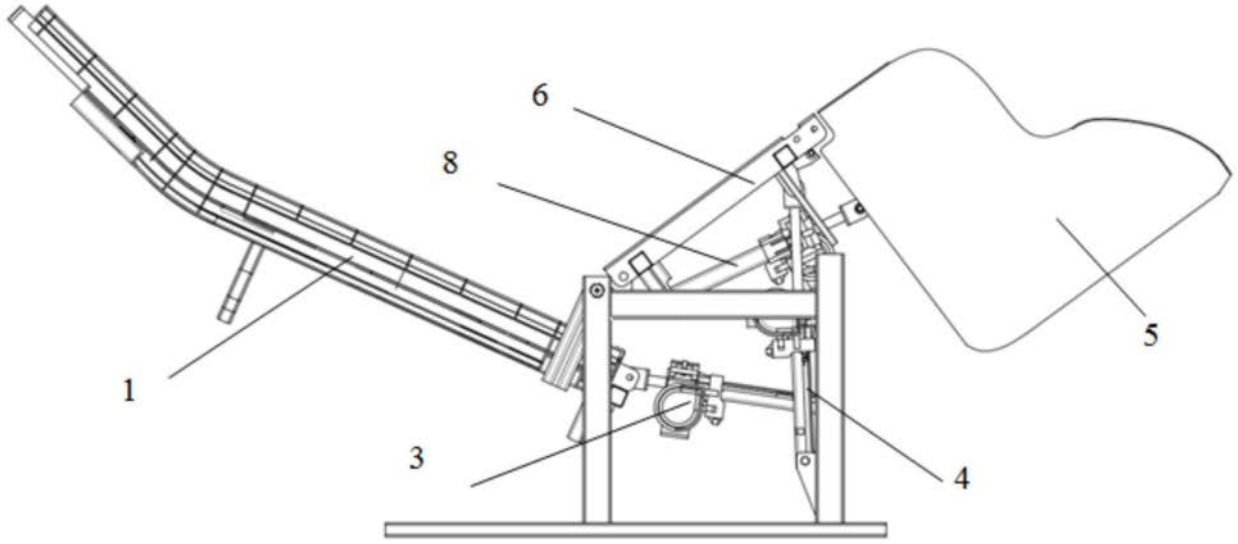

图3

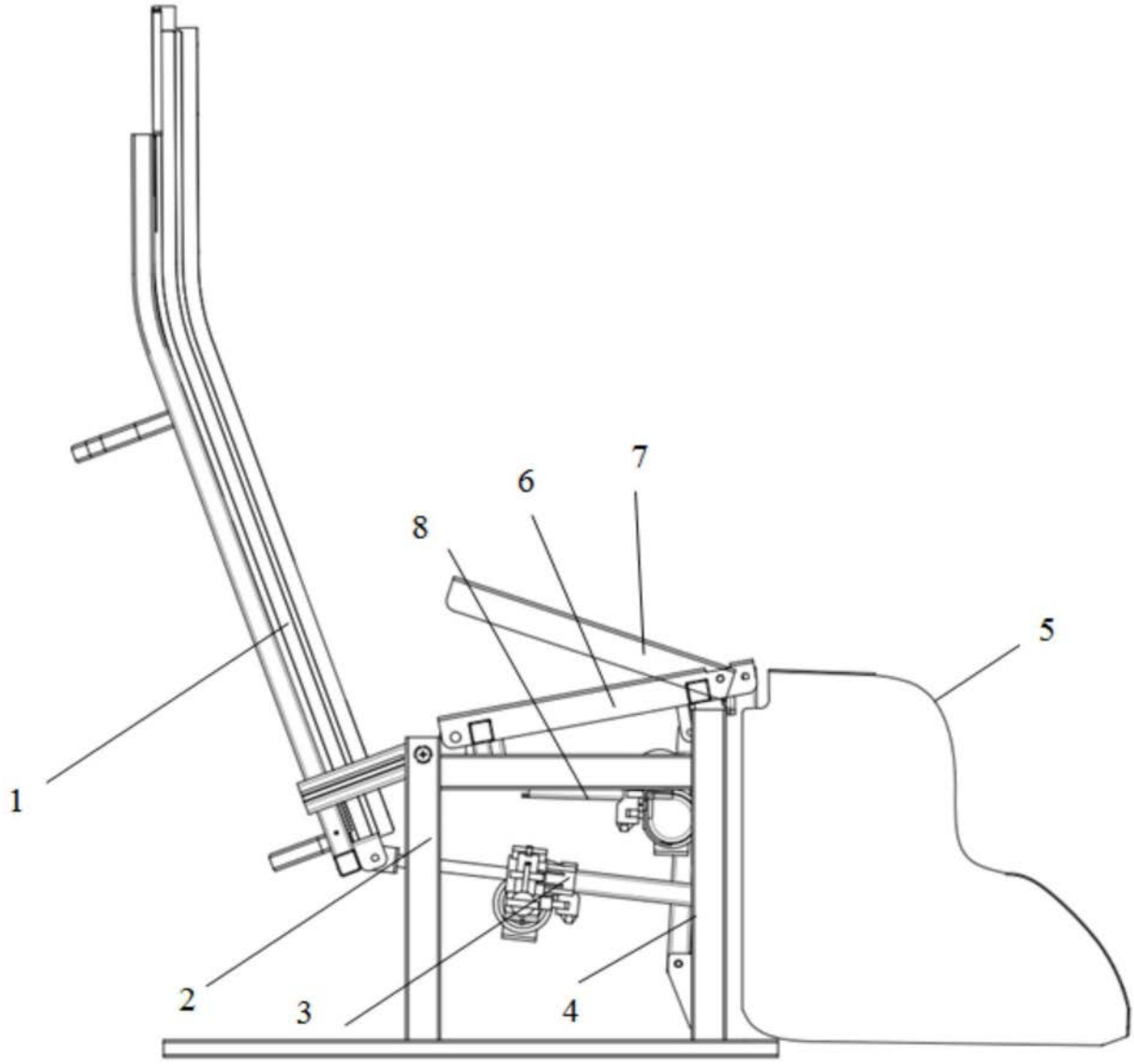

图4

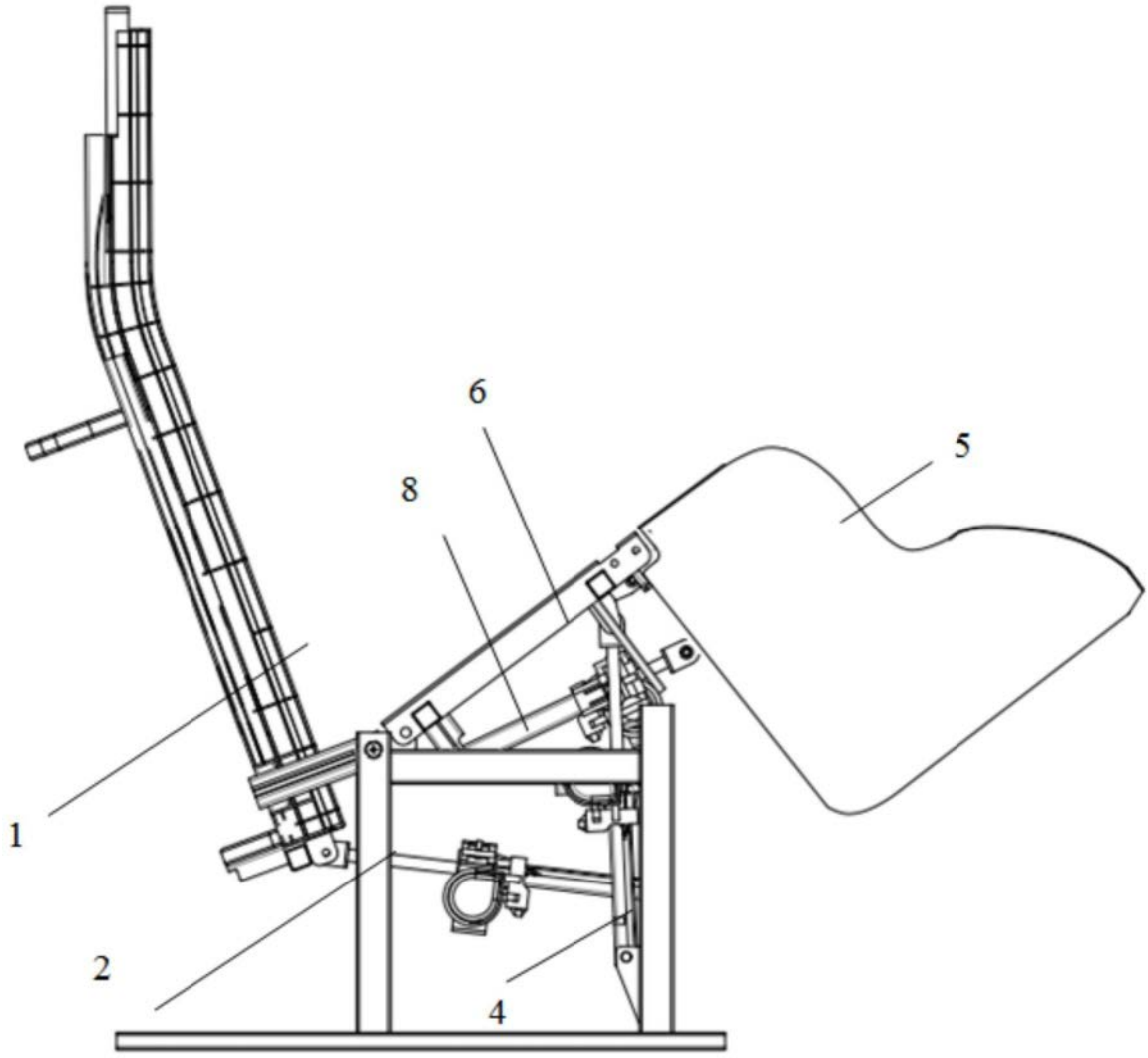

图5

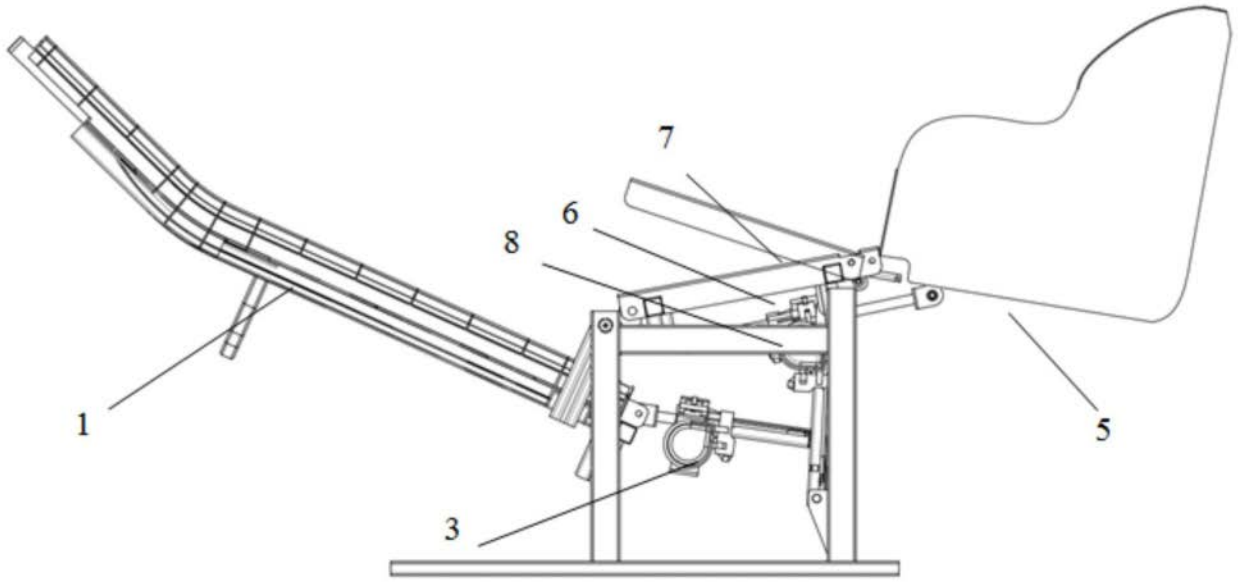

图6

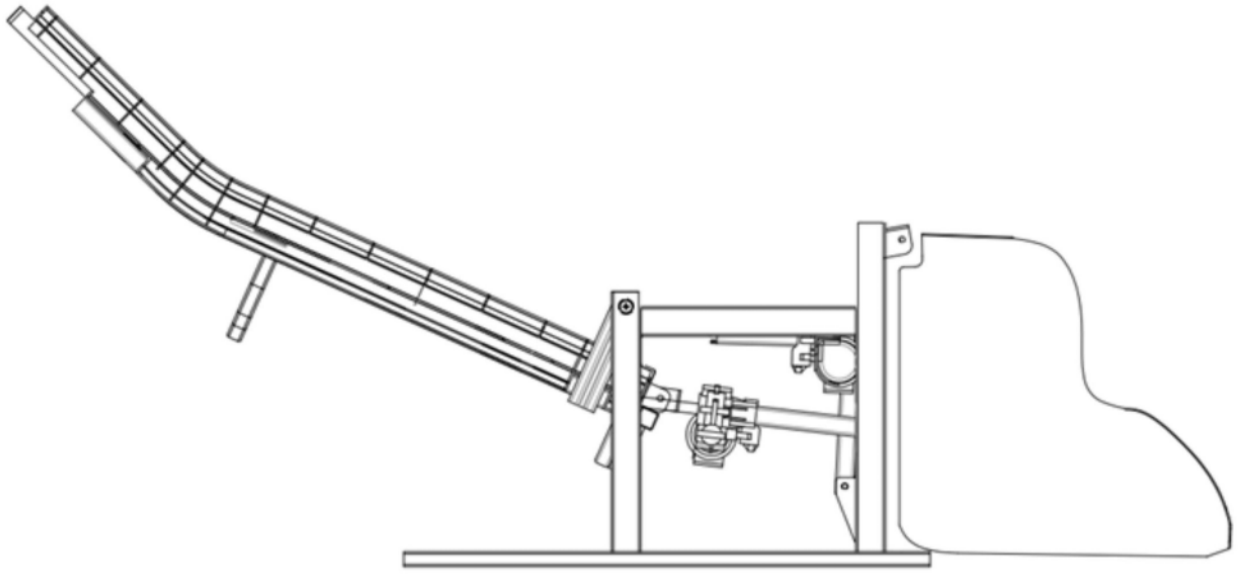

图7

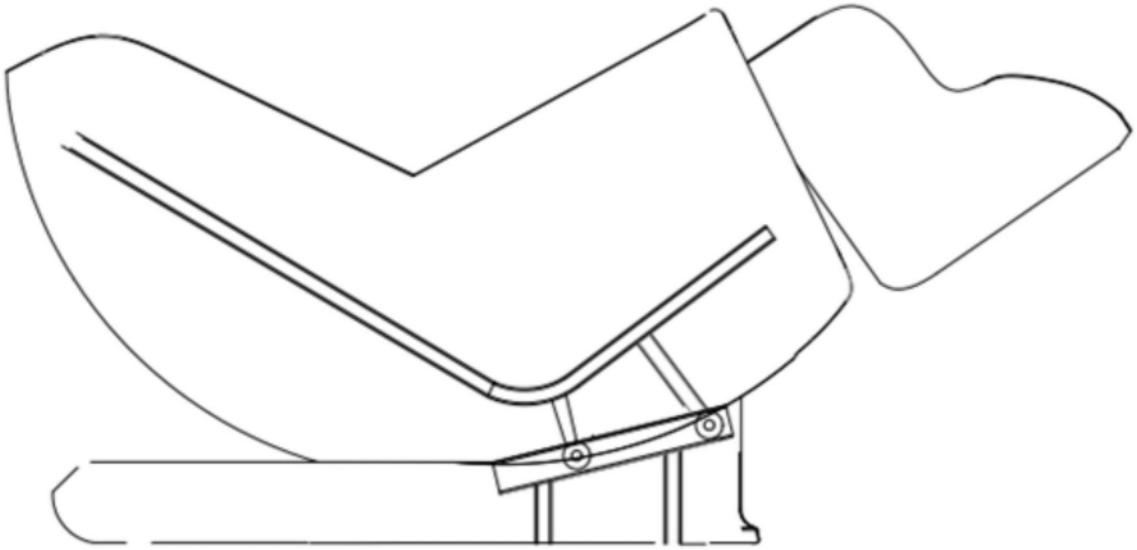

图8