(19) 대한민국특허청(KR)
(12) 공개특허공보(A)

(11) 공개번호 10-2011-0038283
(43) 공개일자 2011년04월14일

(51) Int. Cl.
A61C 15/00 (2006.01) *A61C 15/02* (2006.01)
A61C 17/00 (2006.01)
(21) 출원번호 10-2009-0095510
(22) 출원일자 2009년10월08일
심사청구일자 2009년10월08일

(71) 출원인
김완수
부산광역시 부산진구 양정2동 95-12
(72) 발명자
김완수
부산광역시 부산진구 양정2동 95-12
(74) 대리인
김덕태

전체 청구항 수 : 총 3 항

(54) 휴대용 치아 청결 기구

(57) 요 약

본 발명은 휴대용 치아 청결 기구에 관한 것으로, 더욱 상세하게는 볼펜과 같은 형상으로 일측에는 클립을 구비한 상부캡에 의해 기밀되게 씌워지는 갈고리형상의 이쑤시개가 설치되고 타측에는 하부캡에 의해 기밀되게 씌워지는 치간칫솔이 설치된 구조를 가짐에 따라, 휴대가 매우 편리하여 때와 장소에 구애 받지 않고 사용 가능하므로 치아를 청결하게 관리할 수 있을 뿐만 아니라 세척 및 교체하여 계속 사용 가능하므로 환경오염을 유발하는 일회용 치실이나 이쑤시개의 사용을 줄일 수 있는 편리하고 경제적인 휴대용 치아 청결 기구에 관한 것이다.

본 발명에 따르면, 양단에 각각 체결돌부가 돌출 형성된 본체와; 상기 체결돌부의 중앙에 설치된 치석제거가 가능한 이쑤시개와; 상기 체결돌부의 중앙에 설치된 치간칫솔과; 상기 체결돌부에 분리 가능하게 억지끼움식으로 체결되어 이쑤시개를 수용하고 일측에 클립이 구비된 상부캡과; 상기 체결돌부에 분리 가능하게 억지끼움식으로 체결되어 치간칫솔을 수용하는 하부캡을; 포함하여 구성됨을 특징으로 한 휴대용 치아 청결 기구가 제공된다.

대 표 도 - 도1

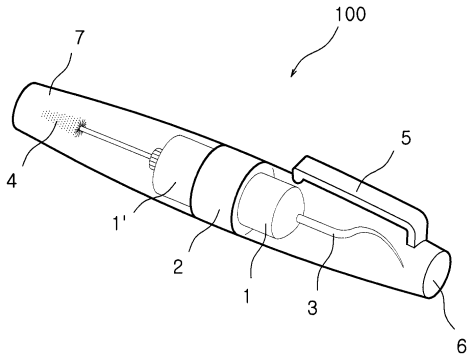

특허청구의 범위

청구항 1

양단에 각각 체결돌부(1)(1')가 돌출 형성된 본체(2)와; 상기 체결돌부(1)의 중앙에 설치된 치석제거가 가능한 이쑤시개(3)와; 상기 체결돌부(1')의 중앙에 설치된 치간칫솔(4)과; 상기 체결돌부(1)에 분리 가능하게 억지끼움식으로 체결되어 이쑤시개(3)를 수용하고 일측에 클립(5)이 구비된 상부캡(6)과; 상기 체결돌부(1')에 분리 가능하게 억지끼움식으로 체결되어 치간칫솔(4)을 수용하는 하부캡(7)을; 포함하여 구성됨을 특징으로 한 휴대용 치아 청결 기구.

청구항 2

제1항에 있어서, 상기 치간칫솔(4)은 칫솔모의 크기별로 복수로 구성되면서 교체가 가능하도록 체결돌부(1')에 삽입공(8)을 통해 분리 가능하게 설치되어, 새 것으로 교체할 수 있고 치간 넓이에 맞는 것으로 선택할 수 있도록 한 휴대용 치아 청결 기구.

청구항 3

제1항에 있어서, 상기 이쑤시개(3)는 갈고리형상으로 형성되거나 일자형상으로 형성된 휴대용 치아 청결 기구.

명 세 서

발명의 상세한 설명

기 술 분 야

[0001] 본 발명은 휴대용 치아 청결 기구에 관한 것으로, 더욱 상세하게는 볼펜과 같은 형상으로 일측에는 클립을 구비한 상부캡에 의해 기밀되게 씌워지는 갈고리형상의 이쑤시개가 설치되고 타측에는 하부캡에 의해 기밀되게 씌워지는 치간칫솔이 설치된 구조를 가짐에 따라, 휴대가 매우 편리하여 때와 장소에 구애 받지 않고 사용 가능하므로 치아를 청결하게 관리할 수 있을 뿐만 아니라 세척 및 교체하여 계속 사용 가능하므로 환경오염을 유발하는 일회용 치실이나 이쑤시개의 사용을 줄일 수 있는 편리하고 경제적인 휴대용 치아 청결 기구에 관한 것이다.

배 경 기 술

[0002] 일반적으로 식사 후 치아에 묻어 있거나 끼어 있는 음식물찌거기를 제거하기 위해서는 치아의 구조 및 형상에 대응하여 용이하게 음식물찌거기를 제거할 수 있는 치아 청결 기구를 사용한다.

[0003] 이러한 치아 청결 기구로는 칫솔, 이쑤시개, 치실 등이 있는데, 칫솔은 치아의 표면에 달라붙어 있는 음식물찌거기와 치석 및 치태(플러그)를 닦아내기가 용이하고, 이쑤시개는 치간에 끼어 있는 음식물찌거기를 제거하기가 용이하다.

[0004] 그리고 치실은 치열의 변형 없이 치간에 끼어 있는 음식물찌거기를 제거하는데는 용이하지만, Y자형의 치실 고정용 기구를 이용하거나 양손의 검지 손가락에 감아 사용하기 때문에 사용이 다소 불편하다.

발명의 내용

해결 하고자하는 과제

[0005] 그러나 상기한 칫솔은 부피가 크고 치약이 필요하고 화장실도 있어야 하는 등 휴대가 불편하고 때와 장소에 구애를 많이 받기 때문에 외식을 한 후 치아에 묻거나 끼어 있는 음식물찌거기를 제거할 때 이를 사용하지 않고

식당에 비치된 이쑤시개나 티슈를 사용한다.

[0006] 그리고 상기한 치실은 치실을 고정시키는 기구를 이용하여 사용하거나 양손의 검지 손가락에 감아 사용하므로, 휴대가 용이하지 않고 사용도 불편할 뿐만 아니라 사용하는 모습도 보기 좋지 않으므로 외식 후 이를 사용하는 사람이 거의 없다.

[0007] 또한, 상기한 이쑤시개는 다른 구성이 필요 없기 때문에 사용은 편리하지만, 부피가 너무 작고 청결 상의 이유로 휴대가 용이하지 못하며 한 번 사용한 후 버리는 일회용이므로 쓰레기를 발생시켜 환경오염을 가중시키는 문제점이 있었다.

[0008] 따라서 상기한 종래의 치아 청결 기구의 문제점을 해소할 수 있도록 휴대가 편리하고 때와 장소에 상관 없이 편리하게 사용할 수 있고 환경오염도 줄일 수 있는 획기적인 치아 청결 기구의 개발이 절실히 요구되고 있다.

과제 해결수단

[0009] 본 발명은 상기와 같은 문제점을 해결하기 위하여 발명된 것으로, 간편하게 휴대할 수 있고 편리하게 사용할 수 있으며 환경오염을 줄일 수 있도록 하기 위하여, 양단에 각각 체결돌부가 돌출 형성된 본체와; 상기 체결돌부의 중앙에 설치된 치석제거가 가능한 이쑤시개와; 상기 체결돌부의 중앙에 설치된 치간칫솔과; 상기 체결돌부에 분리 가능하게 억지끼움식으로 체결되어 이쑤시개를 수용하고 일측에 클립이 구비된 상부캡과; 상기 체결돌부에 분리 가능하게 억지끼움식으로 체결되어 치간칫솔을 수용하는 하부캡을; 포함하여 구성됨을 특징으로 한 휴대용 치아 청결 기구를 제공함에 그 목적이 있다.

효 과

[0010] 본 발명의 휴대용 치아 청결 기구는 간편하게 휴대하여 때와 장소에 구애 받지 않고 치아에 끼어 있거나 묻어 있는 음식물찌거기를 효과적으로 제거할 수 있고 특히, 임플란트로 인해 어금니 안쪽에 끼어 통상의 이쑤시개로는 제거할 수 없는 음식물찌거기와 치석 및 치태 등을 간단하게 제거할 수 있으므로 치아 건강에 크게 개선시킬 수 있는 효과가 있다. 그리고 한 번 쓰고 폐기하지 않고 계속적으로 사용 가능하므로 환경오염을 줄일 수 있는 효과도 있다.

발명의 실시를 위한 구체적인 내용

[0011] 이하 본 발명의 바람직한 실시예를 첨부한 도면을 참조하여 상세하게 설명하면 다음과 같다.

[0012] 도 1은 본 발명의 사시도이고, 도 2는 본 발명의 수직 단면도이며, 도 3은 본 발명의 분해 사시도이고, 도 4는 본 발명의 다른 실시예에 의한 수직 단면도이다.

[0013] 본 발명의 휴대용 치아 청결 기구(100)는 양단에 각각 체결돌부(1)(1')가 돌출 형성된 본체(2)와; 상기 체결돌부(1)의 중앙에 설치된 치석제거가 가능한 갈고리형상의 이쑤시개(3)와; 상기 체결돌부(1')의 중앙에 설치된 치간칫솔(4)과; 상기 체결돌부(1)에 분리 가능하게 억지끼움식으로 체결되어 이쑤시개(3)를 수용하고 일측에 휴대의 편의성을 위한 클립(5)이 구비된 상부캡(6)과; 상기 체결돌부(1')에 분리 가능하게 억지끼움식으로 체결되어 치간칫솔(4)을 수용하는 하부캡(7)을; 포함하여 구성됨을 특징으로 한다.

[0014] 상기 치간칫솔(4)은 체결돌부(1')에 교체 가능하게 설치되어, 수명이 다하여 새 것으로 교체하거나 치간의 넓이에 따라 선택할 수 있도록 되어 있다.

[0015] 상기 이쑤시개(3)는 통상적인 이쑤시개 형상과 같이 일자형으로 구성할 수 있다.

[0016] 도면 중 미설명 부호 8은 치간칫솔(4)이 분리 가능하도록 체결돌부(1')에 형성된 삽입공이다.

[0017] 이와 같이 구성된 본 발명의 휴대용 치아 청결 기구(100)는 때와 장소에 구애 받지 않고 치아에 끼어 있거나 묻어 있는 음식물찌거기를 용이하게 제거할 수 있도록 한 치아 위생 기구이다.

[0018] 특히, 본 발명의 휴대용 치아 청결 기구(100)는 간편하게 휴대할 수 있고 편리하게 사용할 수 있으며 간단한 세

척 및 교체로 계속 사용이 가능하여 환경오염을 줄일 수 있는 것이 큰 특징이다.

[0019] 이는 도 1 내지 도 2에 도시된 바와 같이 통상의 볼펜 형태와 유사하게, 본체(2)의 양단에 돌출 형성된 체결돌부(1)(1')에 각각 설치된 갈고리형상의 이쑤시개(3)와 치간칫솔(4)이 클립(5)을 구비한 상부캡(6)과 하부캡(7)에 의해 기밀되게 설치된 구조에 의한 것이다.

[0020] 따라서 식사 후 치아에 끼거나 묻어있는 음식물찌거기를 제거하기 위하여 이쑤시개(3)를 사용하고자 할 때는 본체(2)의 일단 체결돌부(1)에 체결된 상부캡(6)을 분리하면 된다.

[0021] 그러면 본체(2)의 일단 체결돌부(1)에 설치된 이쑤시개(3)가 외부로 노출되기 때문에 하부캡(7)을 손잡이 삼아 손에 쥔 상태에서 이쑤시개(3)를 사용하면 된다.

[0022] 이때 상기 이쑤시개(3)는 끝이 뾰족한 갈고리형상을 하고 있기 때문에 치아에 부착되어 있는 음식물찌거기와 치석 및 치태 등을 용이하게 제거할 수 있다. 특히, 어금니 안쪽에 끼어 있는 음식물찌거기와 치석 및 치태 등은 갈고리형상에 의해 매우 쉽게 제거할 수 있어 치아의 흔들림이나 풍치 등을 효과적으로 예방할 수 있다.

[0023] 상기와 반대로 치간칫솔(4)을 사용하고자 할 때는 본체(2)의 타단 체결돌부(1')에 체결된 하부캡(7)을 분리하면 된다. 그러면 본체(2)의 타단 체결돌부(1')에 설치된 치간칫솔(4)이 외부로 노출되므로 상부캡(6)을 손잡이 삼아 손에 쥔 상태에서 치간칫솔(4)을 사용하면 된다. 이에 따라 치간에 끼어 있는 음식물찌거기를 용이하게 빼낼 수 있다.

[0024] 즉, 상부캡(6) 또는 하부캡(7)을 본체(2)에서 분리하기만 하면 때와 장소에 구애 받지 않고 이쑤시개(3) 또는 치간칫솔(4)를 편리하게 사용할 수 있다. 게다가 상부캡(6) 또는 하부캡(7)은 치간칫솔(4) 또는 이쑤시개(3)의 사용시 손잡이 역활을 하므로 치간칫솔(4) 또는 이쑤시개(3)를 보다 편리하게 사용할 수 있다.

[0025] 그리고 휴대할 때는 볼펜과 같이 상부캡(6)에 설치된 클립(5)을 이용하여 옷의 포켓이나 가방의 볼펜꽂이 등에 걸어서 지니고 다니면 되므로 매우 용이하게 휴대할 수 있다.

[0026] 여기서 이쑤시개(3)는 사용 후 간단하게 세척하기만 하면 계속해서 사용 가능하므로, 1회 사용 후 폐기되어 쓰레기를 유발시켰던 종래의 일회용 이쑤시개의 문제점을 완전히 해소하여 환경오염도 줄일 수 있다.

[0027] 그리고 이쑤시개(3)는 도 4에 도시된 바와 같이 통상의 이쑤시개의 형상과 동일하게 끝이 뾰족한 일자형상으로 구성할 수 있다. 이는 갈고리형상에 익숙하지 않은 사용자에게 적합하겠다.

[0028] 또한, 상기 치간칫솔(4)은 도 3에 도시된 바와 같이 크기별로 복수로 구성되고 본체(2)의 타단 체결돌부(1')에 삽입공(8)을 통해 분리 가능하게 설치된 구조를 가진다.

[0029] 따라서 사용자는 자신의 치간 넓이에 따라 알맞는 크기의 치간칫솔(4)을 선택할 수 있다. 그리고 치간칫솔(4)의 칫솔모가 수명이 다했을 경우 새 것으로 교체도 할 수 있다.

도면의 간단한 설명

[0030] 도 1은 본 발명의 사시도

[0031] 도 2는 본 발명의 수직 단면도

[0032] 도 3은 본 발명의 분해 사시도

[0033] 도 4는 본 발명의 다른 실시예에 의한 수직 단면도

[0034] ※ 도면의 주요부분에 대한 부호의 설명

[0035] 1, 1': 체결돌부 2: 본체

[0036] 3: 이쑤시개 4: 치간칫솔

[0037] 5: 클립 6: 상부캡

[0038] 7: 하부캡 8: 삽입공

[0039] 100: 휴대용 치아 청결 기구

도면

도면1

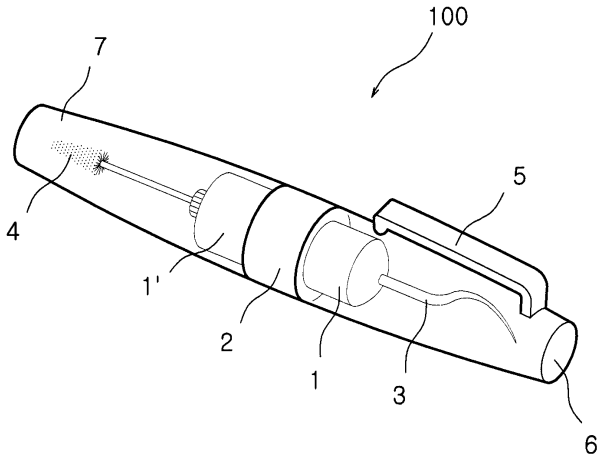

도면2

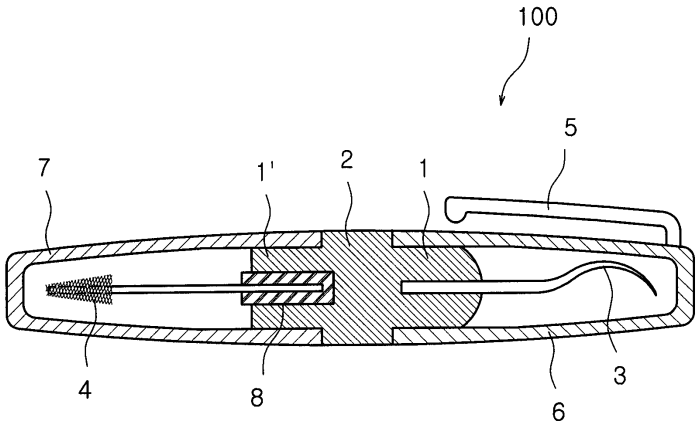

도면3

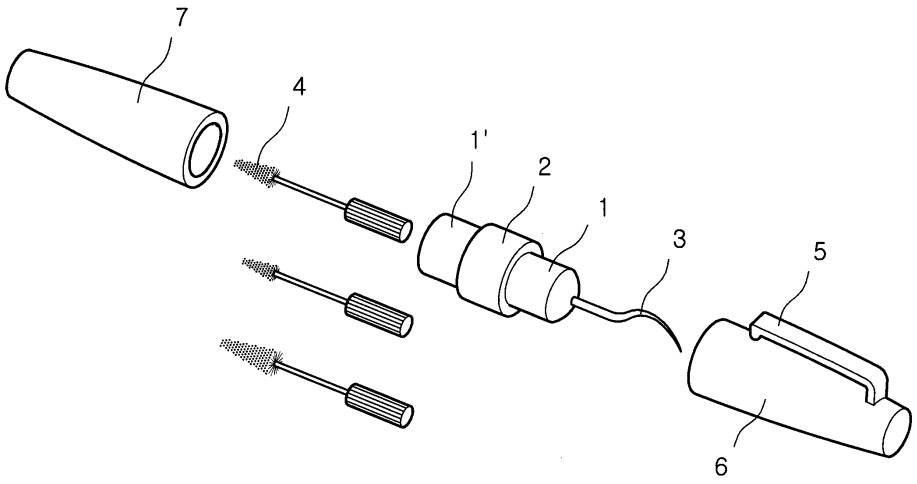

도면4

