(19)中华人民共和国国家知识产权局

(12)发明专利申请

(10)申请公布号 CN 104542070 A
(43)申请公布日 2015.04.29

(21)申请号 201510047211.5

(22)申请日 2015.01.30

(71)申请人 李志峰
地址 241000 安徽省芜湖市弋江区都宝花园13号楼2单元301

(72)发明人 李志峰

(51)Int.Cl.
A01G 9/02(2006.01)
A01G 9/12(2006.01)
A01G 17/14(2006.01)

权利要求书1页 说明书2页 附图2页

(54)发明名称

一种藤蔓植物室内种植箱

(57)摘要

本发明公开了一种藤蔓植物室内种植箱，包含一种植箱体，在所述的种植箱体的内部固定设有一第一支撑杆和一第二支撑杆，在所述的第一支撑杆和第二支撑杆之间设有一攀爬网，在所述的第一支撑杆和第二支撑杆的顶部固定连接一横梁，在所述的横梁上设有若干攀爬条，所述的攀爬网由铁丝制成， 所述的攀爬条的数量不少于5个。由于本发明的藤蔓植物室内种植箱在种植箱体上设置了由支撑杆和攀爬网制成的可以供藤蔓类植物攀爬的支撑体，为藤蔓类植物的室内生长提供了必要的生长空间。

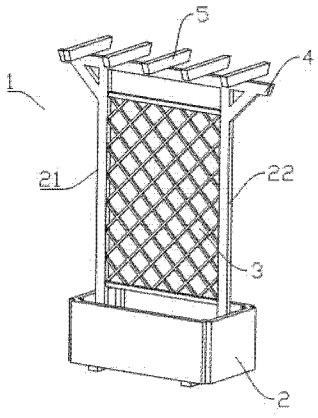

CN 104542070 A

1. 一种藤蔓植物室内种植箱(1),包含一种植箱体(2),其特征在于,在所述的种植箱体(2)的内部固定设有一第一支撑杆(21)和一第二支撑杆(22),在所述的第一支撑杆(21)和第二支撑杆(22)之间设有一攀爬网(3),在所述的第一支撑杆(21)和第二支撑杆(22)的顶部固定连接一横梁(4),在所述的横梁(4)上设有若干攀爬条(5)。

2. 根据权利要求 1 所述的藤蔓植物室内种植箱,其特征在于,所述的攀爬网(3)由铁丝制成。

3. 根据权利要求 2 所述的藤蔓植物室内种植箱,其特征在于,所述的攀爬条(5)的数量不少于 5 个。

一种藤蔓植物室内种植箱

技术领域

[0001] 本发明涉及一种种植箱，更确切地说，是一种藤蔓植物室内种植箱。

背景技术

[0002] 藤蔓，藤本植物，根生于土壤中的一种易弯或柔软的木本或草本的攀缘植物。茎细长，不能直立，具有凭借自身的作用或特殊结构攀附他物向上伸展的攀援习性；没有他物可攀附时，则匍匐或垂吊生长。

[0003] 人们越来越喜欢在室内种植各种花草以改善室内环境，但是由于藤蔓累植物的特性，在室内种植不太容易。

发明内容

[0004] 本发明主要是解决现有技术所存在的技术问题，从而提供一种可以将藤蔓类植物种植在室内的种植箱。

[0005] 本发明的上述技术问题主要是通过下述技术方案得以解决的：

一种藤蔓植物室内种植箱，包含一种植箱体，在所述的种植箱体的内部固定设有一第一支撑杆和一第二支撑杆，在所述的第一支撑杆和第二支撑杆之间设有一攀爬网，在所述的第一支撑杆和第二支撑杆的顶部固定连接一横梁，在所述的横梁上设有若干攀爬条。

[0006] 作为本发明较佳的实施例，所述的攀爬网由铁丝制成。

[0007] 作为本发明较佳的实施例，所述的攀爬条的数量不少于 5 个。

[0008] 由于本发明的藤蔓植物室内种植箱在种植箱体上设置了由支撑杆和攀爬网制成的可以供藤蔓类植物攀爬的支撑体，为藤蔓类植物的室内生长提供了必要的生长空间。

[0009]

附图说明

[0010] 为了更清楚地说明本发明实施例或现有技术中的技术方案，下面将对实施例或现有技术描述中所需要使用的附图作简单地介绍，显而易见地，下面描述中的附图仅仅是本发明的一些实施例，对于本领域普通技术人员来讲，在不付出创造性劳动的前提下，还可以根据这些附图获得其他的附图。

[0011] 图 1 为本发明的藤蔓植物室内种植箱的立体结构示意图；

图 2 为图 1 中的藤蔓植物室内种植箱的立体结构示意图，此时为另一视角。

[0012]

具体实施方式

[0013] 下面结合附图对本发明的优选实施例进行详细阐述，以使本发明的优点和特征能更易于被本领域技术人员理解，从而对本发明的保护范围做出更为清楚明确的界定。

[0014] 本发明提供了一种可以将藤蔓类植物种植在室内的种植箱。

[0015] 如图1、图2所示，一种藤蔓植物室内种植箱1，包含一种植箱体2，在所述的种植箱体2的内部固定设有一第一支撑杆21和一第二支撑杆22，在所述的第一支撑杆21和第二支撑杆22之间设有一攀爬网3，在所述的第一支撑杆21和第二支撑杆22的顶部固定连接一横梁4，在所述的横梁4上设有若干攀爬条5。

[0016] 如图1、图2所示，所述的攀爬网3由铁丝制成。

[0017] 如图1、图2所示，所述的攀爬条5的数量不少于5个。

[0018] 该发明的藤蔓植物室内种植箱在种植箱体上设置了由支撑杆和攀爬网制成的可以供藤蔓类植物攀爬的支撑体，为藤蔓类植物的室内生长提供了必要的生长空间。

[0019] 以上仅仅以一个实施方式来说明本发明的设计思路，在系统允许的情况下，本发明可以扩展为同时外接更多的功能模块，从而最大限度扩展其功能。

[0020] 以上所述，仅为本发明的具体实施方式，但本发明的保护范围并不局限于此，任何不经过创造性劳动想到的变化或替换，都应涵盖在本发明的保护范围之内。因此，本发明的保护范围应该以权利要求书所限定的保护范围为准。

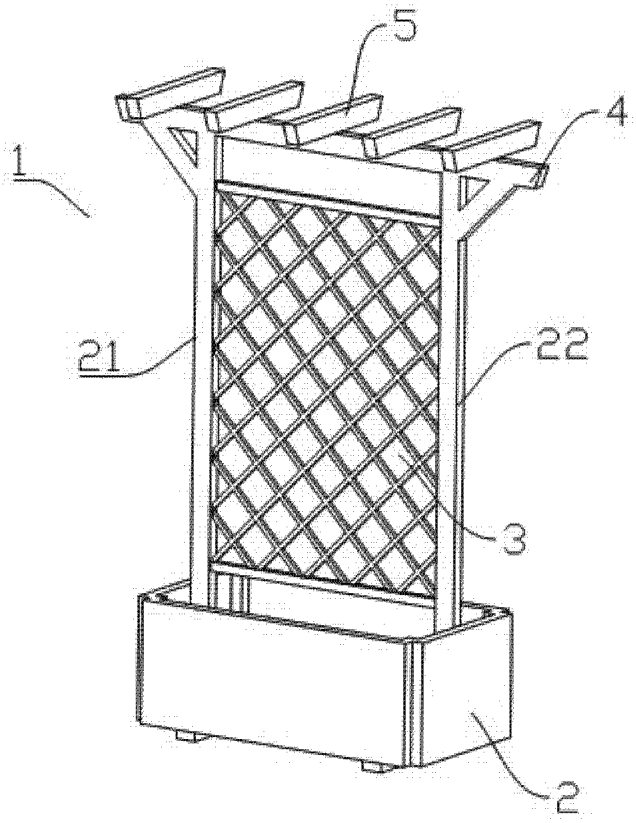

图 1

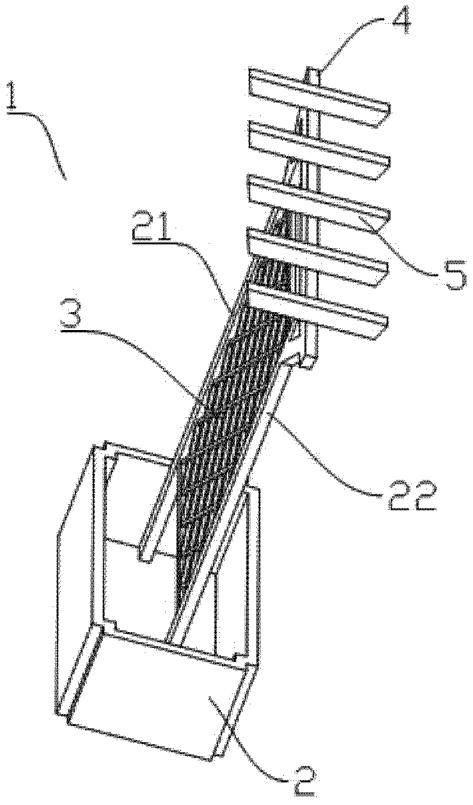

图 2