(19)中华人民共和国国家知识产权局

(12)实用新型专利

(10)授权公告号 CN 201985929 U
(45)授权公告日 2011.09.21

(21)申请号 201020694263.4

(22)申请日 2010.12.31

(73)专利权人 张武学
地址 518000 广东省深圳市龙岗区上雪科技工业城东区 9 号 B 栋

(72)发明人 张文学

(74)专利代理机构 深圳中一专利商标事务所 44237
代理人 张全文

(51)Int.Cl.
H04M 1/02(2006.01)

权利要求书 1 页 说明书 3 页 附图 6 页

(54)实用新型名称

一种手机外壳及手机

(57)摘要

本实用新型涉及通信设备技术领域，公开了一种手机外壳和一种包括该手机外壳的手机，所述手机外壳上设有一用于放置蓝牙耳机的容置槽，所述容置槽内壁上设有可对所述蓝牙耳机充电的充电孔。本实用新型提供的手机外壳中设置一容置槽用于放置蓝牙耳机，方便蓝牙耳机的收纳、携带，同时，容置槽内设置的充电孔可通过手机对蓝牙耳机进行充电，不需另外的充电装置，方便使用者使用、携带。将其应用于手机时，也方便了手机用户的使用。

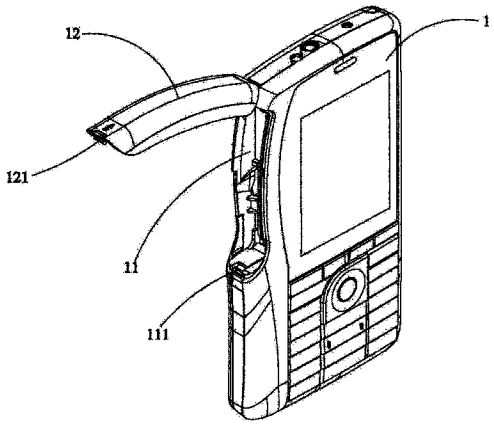

CN 201985929 U

1. 一种手机外壳，其特征在于：所述手机外壳上设有一用于放置蓝牙耳机的容置槽，所述容置槽内壁上设有可对所述蓝牙耳机充电的充电孔。

2. 如权利要求 1 所述的手机外壳，其特征在于：所述容置槽设于所述手机外壳的侧壁上。

3. 如权利要求 2 所述的手机外壳，其特征在于：所述容置槽上还盖设一盖板，所述盖板与所述容置槽壁卡接于一体。

4. 如权利要求 3 所述的手机外壳，其特征在于：所述盖板一端铰接于所述容置槽外壁上，另一端卡设于所述容置槽的内壁上。

5. 一种手机，包括手机本体及安装于所述手机本体上的手机外壳，其特征在于：所述手机外壳上设有一容置槽，所述容置槽内放置一蓝牙耳机，所述容置槽内壁上设有可对所述蓝牙耳机充电的充电孔。

6. 如权利要求 5 所述的手机，其特征在于：所述容置槽设于所述手机外壳的侧壁上。

7. 如权利要求 6 所述的手机，其特征在于：所述容置槽上还盖设一盖板，所述盖板与所述容置槽壁卡接于一体。

8. 如权利要求 7 所述的手机，其特征在于：所述盖板一端铰接于所述容置槽外壁上，另一端卡设于所述容置槽的内壁上。

9. 如权利要求 8 所述的手机，其特征在于：所述手机本体上设有可从所述充电孔中对应伸出的第一金属端子，所述蓝牙耳机的一侧设有可与所述第一金属端子电连接充电的第二金属端子。

10. 如权利要求 9 所述的手机，其特征在于：所述蓝牙耳机包括一耳机主体及设于所述耳机主体顶部且可绕其转动的耳塞。

一种手机外壳及手机

技术领域

[0001] 本实用新型属于通讯设备技术领域，更具体地说，是涉及一种手机外壳及手机。

背景技术

[0002] 手机已经成为人们生活中不可或缺的通信产品，而为了方便使用者接听电话，现在越来越多的手机都具有支持蓝牙的功能，而一般手机以及与其配套的蓝牙耳机为分开放置，且蓝牙耳机采用专门的充电装置，这样，在外出时需将蓝牙耳机以及充电装置均携带齐备才能保证蓝牙耳机的正常使用，因此，给手机及蓝牙耳机的使用带来不便。

实用新型内容

[0003] 本实用新型所要解决的技术问题在于克服现有技术之缺陷，提供一种手机外壳及手机，所述手机外壳可用于放置蓝牙耳机且对其进行充电。

[0004] 为解决上述技术问题，本实用新型的技术方案是：提供一种手机外壳，所述手机外壳上设有一用于放置蓝牙耳机的容置槽，所述容置槽内壁上设有可对所述蓝牙耳机充电的充电孔。

[0005] 具体地，所述容置槽设于所述手机外壳的侧壁上。

[0006] 进一步地，所述容置槽上还盖设一盖板，所述盖板与所述容置槽壁卡接于一体。

[0007] 进一步地，所述盖板一端铰接于所述容置槽外壁上，另一端卡设于所述容置槽的内壁上。

[0008] 本实用新型还提供了一种手机，包括手机本体及安装于所述手机本体上的手机外壳，所述手机外壳上设有一容置槽，所述容置槽内放置一蓝牙耳机，所述容置槽内壁上设有可对所述蓝牙耳机充电的充电孔。

[0009] 具体地，所述容置槽设于所述手机外壳的侧壁上。

[0010] 进一步地，所述容置槽上还盖设一盖板，所述盖板与所述容置槽壁卡接于一体。

[0011] 具体地，所述盖板一端铰接于所述容置槽外壁上，另一端卡设于所述容置槽的内壁上。

[0012] 进一步地，所述手机本体上设有可从所述充电孔中对应伸出的第一金属端子，所述蓝牙耳机的一侧设有可与所述第一金属端子电连接充电的第二金属端子。

[0013] 进一步地，所述蓝牙耳机包括一耳机主体及设于所述耳机主体顶部且可绕其转动的耳塞。

[0014] 本实用新型提供的手机外壳中设置一容置槽用于放置蓝牙耳机，方便蓝牙耳机的收纳、携带，同时，容置槽内设置的充电孔可通过手机对蓝牙耳机进行充电，不需另外的充电装置，方便使用者使用、携带。将其应用于手机时，也方便了手机用户的使用。

附图说明

[0015] 图 1 是本实用新型提供的手机外壳的一较佳实施例的立体结构示意图；

[0016] 图 2 是本实用新型提供的手机的一较佳实施例的结构示意图，且示出了无盖板并取出蓝牙耳机时的结构；

[0017] 图 3 是本实用新型提供的手机的一较佳实施例的立体结构图，并示出了蓝牙耳机的安装方式；

[0018] 图 4 是本实用新型实施例中蓝牙耳机放置于手机内的状态结构示意图；

[0019] 图 5 是本实用新型实施例中蓝牙耳机的耳塞与耳机主体旋转状态下的结构示意图。

[0020] 图 6 是本实用新型实施例中蓝牙耳机在使用状态下结构示意图。

具体实施方式

[0021] 为了使本实用新型的目的、技术方案及优点更加清楚明白，以下结合附图及实施例，对本实用新型进行进一步详细说明。应当理解，此处所描述的具体实施例仅仅用以解释本实用新型，并不用于限定本实用新型。

[0022] 本实用新型提供了一种手机外壳，所述手机外壳上设有一用于放置蓝牙耳机的容置槽，所述容置槽内壁上设有可对所述蓝牙耳机充电的充电孔。

[0023] 本实用新型中，于手机外壳中设置一容置槽用于放置蓝牙耳机，方便蓝牙耳机的携带，同时，容置槽内设置的充电孔可通过手机对蓝牙耳机进行充电，不需另外的充电装置，方便使用者使用、携带。

[0024] 以下结合附图对本实用新型实施例的具体实现进一步详述。

[0025] 参照图 1，手机外壳 1 为一方形壳体，于方形壳体的侧壁上开设一用于放置蓝牙耳机的容置槽 11，容置槽 11 的内壁上设有可对蓝牙耳机进行充电的充电孔（图中未示出）。通过于手机外壳 1 上设置容置槽 11 来放置蓝牙耳机，方便蓝牙耳机的携带，且将容置腔 11 设置于手机外壳 1 的侧壁上，一方面加工制作容易，另一方面不占用手机外壳 1 上、下壁的空间，不会增加手机外壳 1 的厚度。同时，当手机外壳 1 与手机本体装配后，利用充电孔可对蓝牙耳机进行充电，省去了额外的充电设备，使得蓝牙耳机的使用更方便。

[0026] 请再参照图 1，容置槽 11 上还盖设一盖板 12，盖板 12 的一端铰接于容置槽 11 的外壁上，盖板 12 的另一端上设有一卡扣 121，容置槽 11 的一端内壁上设有可容卡扣 121 卡入固定的卡槽 111。盖板 12 与手机外壳 1 的材质与一般手机外壳的塑性材质相同，其具有弹性，且其外壁与手机外壳 1 整体形状一致，以保证手机的美观。按下盖板 12，当卡扣 121 卡合于卡槽 111 时，盖板 12 遮盖容置槽 11，密封固定放置于内的蓝牙耳机，此时，盖板 12 与手机外壳 1 卡合于一体，保证手机外壳 1 的外壳效果。因盖板 12 具有弹性，故需打开盖板 12 时，轻轻推动盖板 12，使其产生弹性形变与卡槽 111 脱离，再扳动盖板 12，即可将盖板 12 打开，同时，由于盖板 12 的一端铰接于容置槽 11 的外壁上，故盖板 12 与手机外壳 1 不分离，避免将盖板 12 完全取下放置时遗失等问题。

[0027] 参照图 2 至图 4，本实用新型还提供了一手机 2。手机 2 包括手机本体 3 及安装于手机本体 3 上的且如上述的手机外壳 1。手机外壳 1 结构如上，此处不作赘述。手机外壳 1 的容置槽 11 内放置一蓝牙耳机 4。

[0028] 具体地，蓝牙耳机 4 一耳机主体 41 及设于耳机主体 41 顶部且可绕其转动的耳塞 42。手机本体 3 上设有可从手机外壳 1 的充电孔中对应伸出的第一金属端子 31，蓝牙耳机

4 的耳机主体 41 一侧设有可与第一金属端子 31 电连接充电的第二金属端子 411。

[0029] 参照图 3、图 4，蓝牙耳机 4 的耳机主体 41 与耳塞 42 位于同一直线上时，蓝牙耳机 4 处于可放置于容置槽 11 的状态，放置时，耳机主体 41 上的第二金属端子 411 恰好与容置槽 11 内的第一金属端子 31 对应。此时，可将蓝牙耳机 4 放置于容置槽 11 内收纳或进行充电。采用这种结构形式将蓝牙耳机 4 放置于容置槽 11 内，可占用较少的空间。

[0030] 参照图 4、图 5，本实施例中，为了方便蓝牙耳机 4 的使用，耳机主体 41 与耳塞 42 设计为可相互转动时，当需使用蓝牙耳机 4 时，将耳塞 42 进行旋转，使其与耳机主体 41 部分呈近 90° 夹角，这样，耳塞 42 垂直插入人耳，耳机主体 41 部分则沿耳道垂下，从而防止蓝牙耳机 4 于人耳上脱落，给使用带来不便。故上述可旋转的蓝牙耳机 4 既便于收纳、携带，又方便使用。而蓝牙耳机 4 的耳机主体 41 与耳塞 42 之间的旋转结构为机械领域中常见的轴转动结构，此处不作赘述。

[0031] 以上仅为本实用新型的较佳实施例而已，并不用以限制本实用新型，凡在本实用新型的精神和原则之内所作的任何修改、等同替换和改进等，均应包含在本实用新型的保护范围之内。

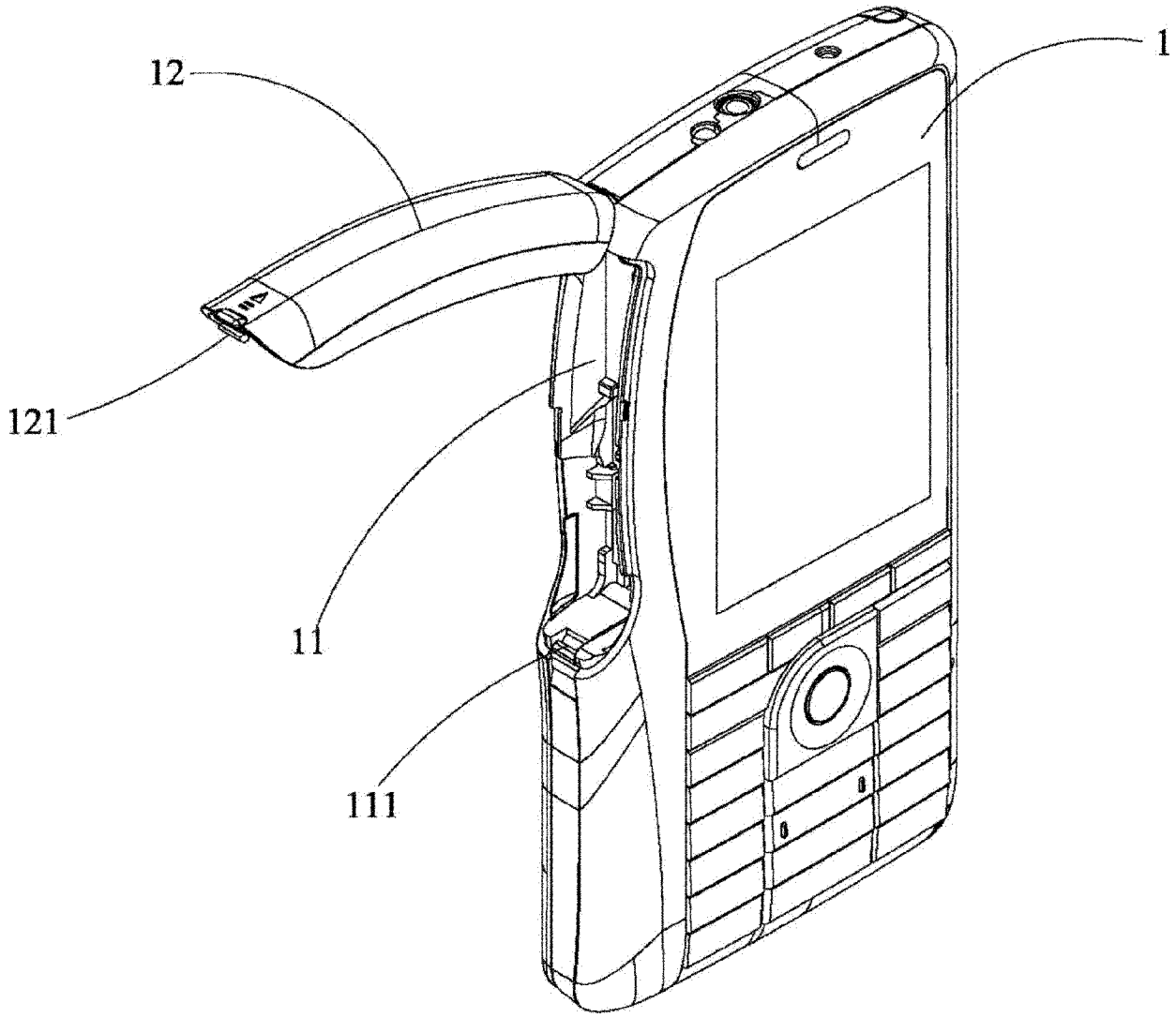

图 1

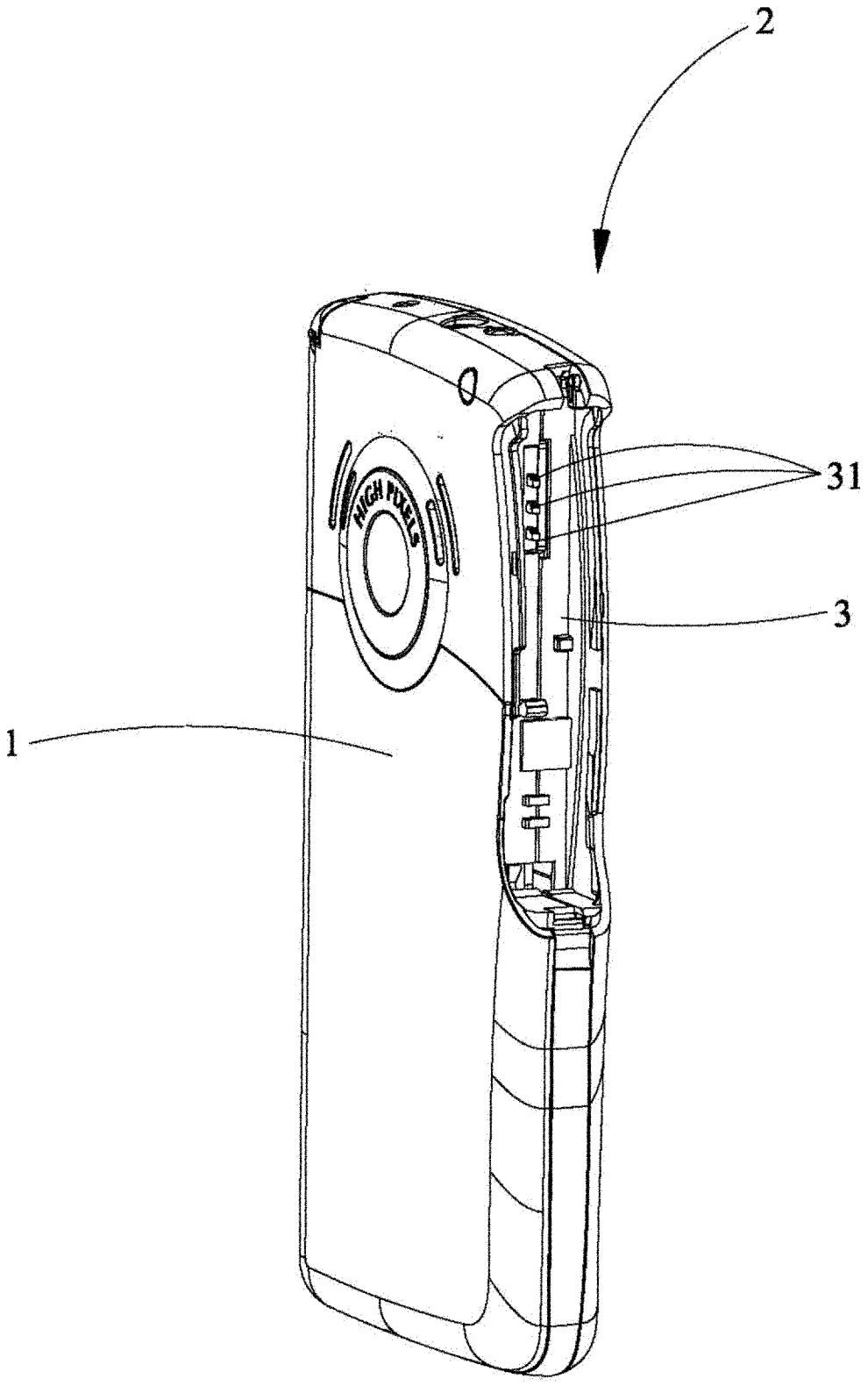

图 2

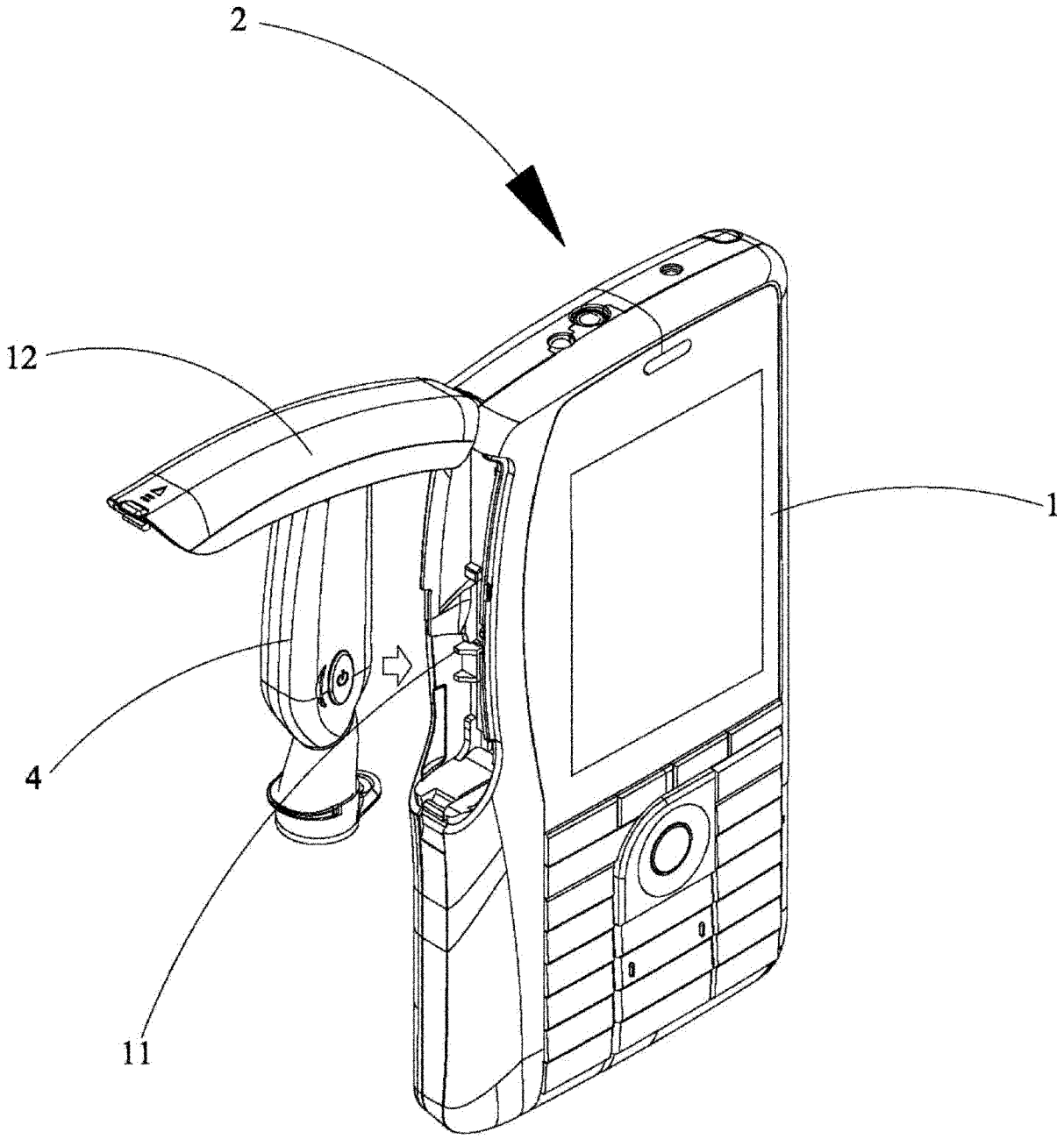

图 3

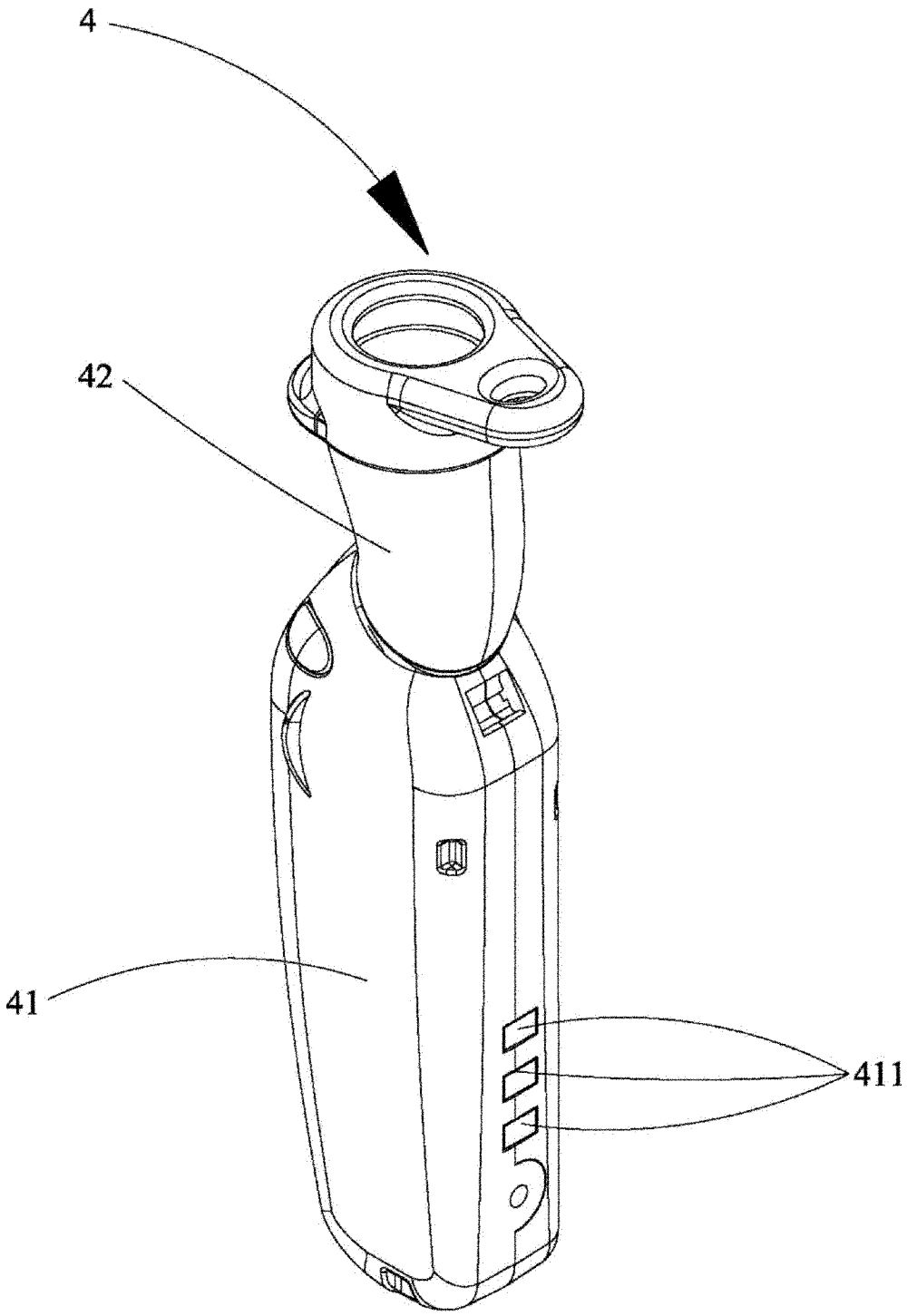

图 4

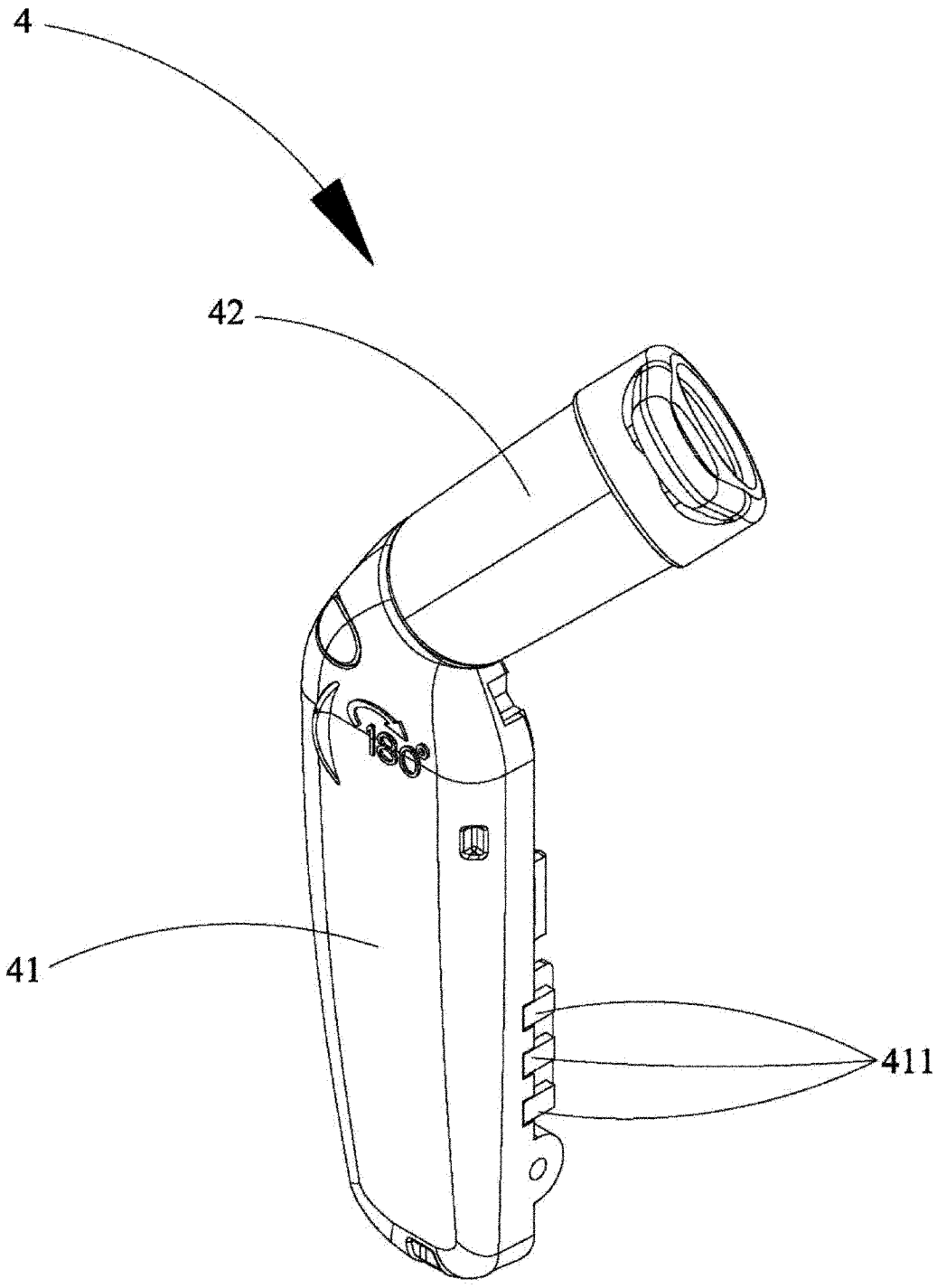

图 5

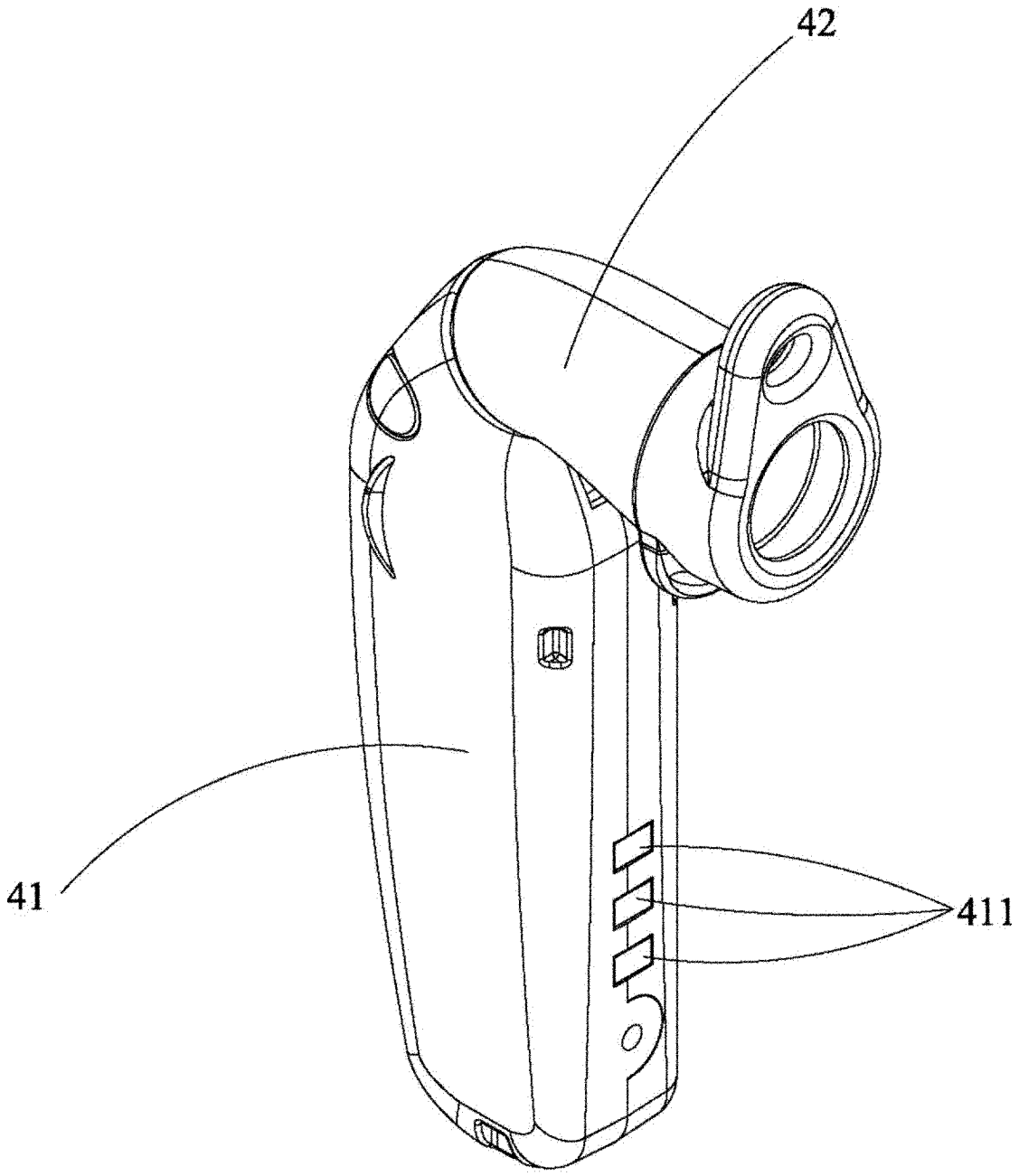

图 6