(19)中华人民共和国国家知识产权局

(12)实用新型专利

(10)授权公告号 CN 202080756 U
(45)授权公告日 2011.12.21

(21)申请号 201120145315.7

(22)申请日 2011.05.09

(73)专利权人 丑纯祥
地址 116400 辽宁省庄河市黄海大街一段101号庄河市高级中学

(72)发明人 丑纯祥

(51)Int.Cl.
B65H 35/07(2006.01)

权利要求书 1 页 说明书 1 页 附图 1 页

(54)实用新型名称

多用途胶带

(57)摘要

一种多用途胶带，盒体的一端轴连接盒盖，且在盒体的内部中心位置处固接圆柱杆；盒体的侧边设有长方形透孔，且在透孔的一边设有锯齿；盒体的表面固接透明塑料薄膜，盒盖的表面固接镜子。本实用新型具有方便实用，应用广泛，操作便捷，造价低廉等优点。

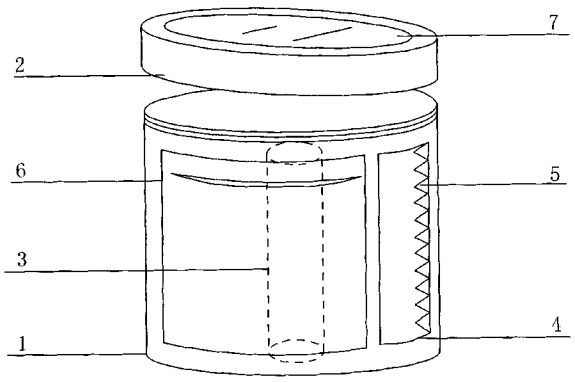

CN 202080756 U

1. 一种多用途胶带，其特征是：盒体为中空圆柱体，盒体的一端轴连接盒盖，且在盒体的内部中心位置处固接圆柱杆；盒体的侧边设有长方形透孔，且在透孔的一边设有锯齿；盒体的表面固接透明塑料薄膜，盒盖的表面固接镜子。

多用途胶带

[0001] 技术领域 本实用新型涉及一种手工用具。

[0002] 背景技术 众所周知，胶带是学习和工作中重要的手工用具，现有的胶带样式较多，但大多功能单一，随着生活水平的不断提高，已经不能满足人们的使用需要，例如：现有的胶带不具有插放图片的功能。

[0003] 发明内容 本实用新型的目的在于提供一种构造简单，方便实用，应用广泛，操作便捷，造价低廉，易于推广的多用途胶带。

[0004] 本实用新型主要包括盒体和盒盖，盒体为中空圆柱体，在盒体的一端轴连接盒盖，且在盒体的内部中心位置处固接圆柱杆；在盒体的侧边设有长方形透孔，且在透孔的一边设有锯齿；在盒体的表面固接带有开口的透明塑料薄膜，在盒盖的表面固接镜子。

[0005] 本实用新型在使用时，可将胶带套于盒体内部的圆柱杆内，将胶带从盒体侧边的透孔扯出，透孔一边的锯齿便于撕断胶带；盒体表面的透明塑料薄膜，便于人们插放图片；盒盖表面的镜子便于人们在需要时使用。

[0006] 本实用新型的优点是：构造简单，方便实用，应用广泛，操作便捷，造价低廉，易于推广。

[0007] 附图说明 图 1 为本实用新型的立体示意简图。

[0008] 具体实施方式 在图 1 所示的多用途胶带的立体示意简图中，盒体 1 为中空圆柱体，盒体的一端轴连接盒盖 2，且在盒体的内部中心位置处固接圆柱杆 3；在盒体的侧边设有长方形透孔 4，且在透孔的一边设有锯齿 5；在盒体的表面固接带有开口的透明塑料薄膜 6，在盒盖的表面固接镜子 7。

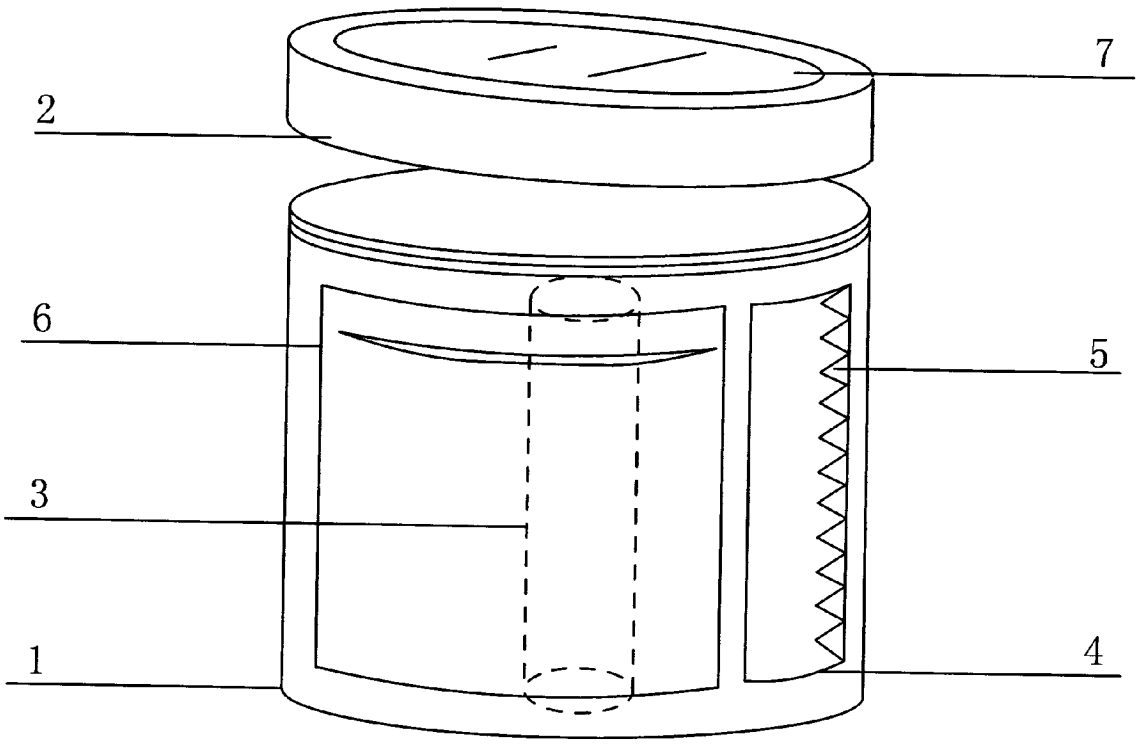

图 1