(19)中华人民共和国国家知识产权局

(12)实用新型专利

(10)授权公告号 CN 204759972 U
(45)授权公告日 2015.11.11

(21)申请号 201520244203.5

(22)申请日 2015.04.21

(73)专利权人 赛特莱特(佛山)塑胶制品有限公司
地址 528300 广东省佛山市顺德区勒流街道富安工业区 2-2 号地块之二

(72)发明人 唐显仕 王家祥 朱彧 刘常升

(74)专利代理机构 广州市华学知识产权代理有限公司 44245
代理人 陈燕娴

(51)Int.Cl.
G09F 15/00(2006.01)

权利要求书1页 说明书3页 附图3页

(54)实用新型名称

一种页面展示架

(57)摘要

本实用新型提供一种结构简单和重量轻的页面展示架，该展示架包括立柱和面板；所述立柱均设置有卡槽，面板与卡槽连接设置在立柱之间；所述面板与卡槽一侧壁之间形成有可放置页面的容纳空间。本实用新型的页面展示架拆装便捷以及可方便、简易以及快速地进行页面更换，以实现页面的有效展示。该页面展示架即可有效提高页面安装或更换的工作效率和便利性，也可解决页面容易损坏的问题，并降低生产和制造成本。

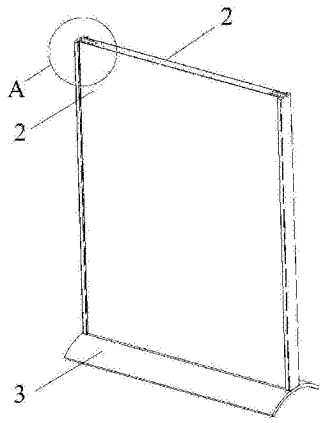

CN 204759972 U

1. 一种页面展示架，其特征在于：包括立柱和面板；所述立柱均设置有卡槽，面板与卡槽连接设置在立柱之间；所述面板与卡槽一侧壁之间形成有可放置页面的容纳空间；

所述卡槽由与立柱侧板垂直方向延伸的卡板、卡块和立柱侧板连接形成；所述卡板和卡块相互平行设置；所述面板与卡槽一侧壁之间形成有可放置页面的容纳空间是指：面板与卡板之间形成有可放置页面的容纳空间。

2. 根据权利要求 1 所述的页面展示架，其特征在于：每条所述立柱设置有一个卡槽，面板与卡槽连接设置在两立柱之间。

3. 根据权利要求 2 所述的页面展示架，其特征在于：还包括底座，所述立柱安装在底座的面板上或者底座设置在两条立柱之间；所述底座为弧面形底座。

4. 根据权利要求 1 所述的页面展示架，其特征在于：每条所述立柱设置有两个卡槽，每块面板与卡槽连接设置在两立柱之间。

5. 根据权利要求 4 所述的页面展示架，其特征在于：每条立柱的两个卡槽呈镜像对称设置。

6. 根据权利要求 5 所述的页面展示架，其特征在于：还包括底座，所述立柱安装在底座的面板上；所述底座为弧面形底座。

7. 根据权利要求 6 所述的页面展示架，其特征在于：还包括设置在底座面板上的固定板，每条立柱的两块卡板之间形成安装槽，所述固定板与安装槽连接。

8. 根据权利要求 1 所述的页面展示架，其特征在于：所述立柱的侧板呈弧形面；所述卡板远离立柱的一侧设置有斜面。

一种页面展示架

技术领域

[0001] 本实用新型涉及一种展示装置，更具体地说，涉及一种页面展示架。

背景技术

[0002] 目前，由于展示架能对通知、告示、图表、宣传画和美术作品等页面图文起到保护和装饰作用，因此其深受人们喜爱，成为展示页面图文的一种常用工具。

[0003] 现有的展示架基本结构包括一个容纳页面的底板和一个起到覆盖作用的透明板，其中，底板和透明板之间多个连接处通过配件进行两者固定。虽然现有的展示架可起到展示页面和保护页面的作用，但是其连接方式复杂：一旦页面图文需要安装、取下或者更换时，要先拆取配件，然后再重新安装，导致展示装置拆卸和安装操作非常繁琐，不仅存在工作效率低和使用操作不便利等缺点，而且展示架通过配件进行拆卸和安装过程中，也不可避免会产生对页面造成损坏的问题，难以保证页面完整性。

[0004] 同时，现有的展示架由于采用透明板与底板的连接来固定页面的方式，从而增加了展示架的重量。市面上还有一些展示架在底板的中部开设凹面作为放置页面的空间，这些结构也增加了展示架的加工难度和生产成本。

[0005] 因此，现需提供一种结构简单、重量轻和可方便、简易以及快速地进行页面更换的展示架。

实用新型内容

[0006] 本实用新型的目的在于克服现有技术中的缺点与不足，提供一种结构简单、重量轻、拆装便捷和可方便、简易以及快速地进行页面更换的展示架，以实现页面的有效展示；该展示架即可有效提高页面安装或更换的工作效率和便利性，也可解决页面容易损坏的问题，并有效降低生产和制造成本。

[0007] 为了达到上述目的，本实用新型通过下述技术方案予以实现：一种页面展示架，其特征在于：包括立柱和面板；所述立柱均设置有卡槽，面板与卡槽连接设置在立柱之间；所述面板与卡槽一侧壁之间形成有可放置页面的容纳空间。

[0008] 在上述方案中，面板与两侧立柱的卡槽连接，则可实现页面在面板与立柱之间的夹持固定。本实用新型采用两根设置有卡槽的立柱则可代替现有展示板的底板，则可在页面背面提供大量的操作空间，便于页面和面板的抽取和放置，从而到达可方便、简易以及快速地进行页面更换的效果；而且开槽立柱代替底板的结构也可大大降低展示架的重量，从而降低生产制造成本。

[0009] 更具体地说，所述卡槽由与立柱侧板垂直方向延伸的卡板、卡块和立柱侧板连接形成；所述卡板和卡块相互平行设置。

[0010] 所述面板与卡槽一侧壁之间形成有可放置页面的容纳空间是指：面板与卡板之间形成有可放置页面的容纳空间。

[0011] 每条所述立柱设置有一个卡槽，面板与卡槽连接设置在两立柱之间。

[0012] 本实用新型的一种方案为：本实用新型展示架的每根立柱只设置有一个卡槽，面板通过与两侧卡槽卡合连接设置在两根立柱之间，从而实现页面在展示架的单面展示。

[0013] 本实用新型还包括底座，所述立柱安装在底座的面板上或者底座设置在两条立柱之间；所述底座为弧面形底座。底座的设置可提高展示架的稳固性，便于展示架在桌面、柜面或陈列架上的摆放。底座设计为弧面形底座，可提高展示架的美观性和观赏性。

[0014] 每条所述立柱设置有两个卡槽，每块面板与卡槽连接设置在两立柱之间。

[0015] 更具体地说，每条立柱的两个卡槽呈镜像对称设置。本实用新型的另一种方案为：本实用新型展示架的每根立柱设置有两个卡槽，两块面板通过与两侧卡槽卡合连接设置在两根立柱之间，从而实现页面在展示架的双面展示，提高页面的展示效果。

[0016] 本实用新型还包括底座，所述立柱安装在底座的面板上；所述底座为弧面形底座。底座的设置可提高展示架的稳固性，便于展示架在桌面、柜面或陈列架上的摆放。底座设计为弧面形底座，可提高展示架的美观性和观赏性。

[0017] 本实用新型还包括设置在底座面板上的固定板，每条立柱的两块卡板之间形成安装槽，所述固定板与安装槽连接。当展示架为大型展示架时，立柱长度较长，固定板可作为两条立柱与底座的连接件，可进一步提高大型展示架的结构强度，从而提高展示架的稳固性。

[0018] 所述立柱的侧板呈弧形面；所述卡板远离立柱的一侧设置有斜面。立柱侧板呈弧形面的设计可提高展示架的美观性。而在卡板上设置有斜面则可增大页面的更换空间，在斜面的上方也可实现将页面直接抽取进行更换，同时也可提高展示架的美观性。

[0019] 在使用本实用新型的展示架时，只需将面板从卡槽抽出即可实现页面的安装、取下或更换，操作方便快捷，或者直接将页面直接抽取进行更换；同时，将面板与卡槽卡合连接则可稳固夹持页面，实现页面在展示架上的有效展示。采用上述结构的展示架可有效提高对页面安装或更换的工作效率和便利性，同时由于展示架结构简单，固定页面时也不需要采用其它配件进行，因此能有效解决页面安装或更换过程中容易损坏的问题。

[0020] 与现有技术相比，本实用新型具有如下优点与有益效果：

[0021] 1、本实用新型的页面展示架结构简单、重量轻、拆装便捷以及可方便、简易以及快速地进行页面更换，以实现页面的有效展示。

[0022] 2、本实用新型的页面展示架即可有效提高页面安装或更换的工作效率和便利性，也可解决页面容易损坏的问题，并降低生产和制造成本。

附图说明

[0023] 图 1 是本实用新型页面展示架的爆炸图；

[0024] 图 2 是本实用新型页面展示架的结构示意图；

[0025] 图 3 是图 2 中 A 处放大图；

[0026] 图 4 是实施例三中页面展示架的结构示意图；、

[0027] 图 5 是图 4 中 B 处放大图；

[0028] 其中，1 为立柱、2 为面板、3 为底座、4 为卡槽、5 为卡板、6 为卡块、7 为固定板、8 为安装槽、9 为斜面。

具体实施方式

[0029] 下面结合附图与具体实施方式对本实用新型作进一步详细的描述。

[0030] 实施例一

[0031] 本实施例以页面展示架可实现页面的双面展示为例对下面进行说明。

[0032] 如图 1 至图 3 所示，本实用新型的页面展示架包括立柱 1、透明塑料板作为的面板 2 和底座 3，立柱 1 安装在底座 3 的面板上。其中，每条立柱 1 设置有两个卡槽 4，每条立柱 1 的两个卡槽 4 呈镜像对称设置，每块面板 2 与卡槽 4 连接设置在两立柱 1 之间，而面板 2 与卡槽 4 一侧壁之间形成有可放置页面的容纳空间，从而实现页面在展示架的双面展示，提高页面的展示效果。

[0033] 具体地说，本实用新型的卡槽 4 由与立柱 1 侧板垂直方向延伸的卡板 5、卡块 6 和立柱 1 侧板连接形成，卡板 5 和卡块 6 相互平行设置，面板 2 与卡槽 4 一侧壁之间形成有可放置页面的容纳空间是指 ：面板 2 与卡板 5 之间形成有可放置页面的容纳空间。

[0034] 本实用新型还包括设置在底座 3 面板上的固定板 7，每条立柱 1 的两块卡板 5 之间形成安装槽 8，固定板 7 与安装槽 8 连接。当展示架为大型展示架时，立柱 1 长度较长，固定板 7 可作为两条立柱 1 与底座 3 的连接件，可进一步提高大型展示架的结构强度，从而提高展示架的稳固性。为了提高展示架的美观性，立柱 1 的侧板呈弧形面，底座 3 为弧面形底座。

[0035] 在使用本实用新型的展示架时，只需将面板 2 从卡槽 4 抽出即可实现页面的安装、取下或更换，操作方便快捷，或者直接将页面直接抽取进行更换 ；同时，将面板 2 与卡槽 4 卡合连接则可稳固夹持页面，实现页面在展示架上的有效展示。采用上述结构的展示架可有效提高对页面安装或更换的工作效率和便利性，同时由于展示架结构简单，固定页面时也不需要采用其它配件进行，因此能有效解决页面安装或更换过程中容易损坏的问题。

[0036] 实施例二

[0037] 本实施例以页面展示架可实现页面的单面展示为例对下面进行说明。

[0038] 本实施例与实施例一不同之处仅在于 ：每条立柱设置有一个卡槽，面板与卡槽连接设置在两立柱之间，从而实现页面在展示架的单面展示。而且底座不包括固定板，立柱安装在底座的面板上或者底座设置在两条立柱之间。

[0039] 本实施例的其它结构与实施例一一致。

[0040] 实施例三

[0041] 本实施例与实施例一不同之处仅在于 ：如图 4 和 5 所示，卡板 5 远离立柱 1 的一侧设置有斜面 9，该设计可增大页面的更换空间，在斜面 9 的上方也可实现将页面直接抽取进行更换，同时也可提高展示架的美观性。本实施例中立柱 1 的侧板为平板，底座 3 为平板底座。

[0042] 本实施例的其它结构与实施例一一致。

[0043] 上述实施例为本实用新型较佳的实施方式，但本实用新型的实施方式并不受上述实施例的限制，其他的任何未背离本实用新型的精神实质与原理下所作的改变、修饰、替代、组合、简化，均应为等效的置换方式，都包含在本实用新型的保护范围之内。

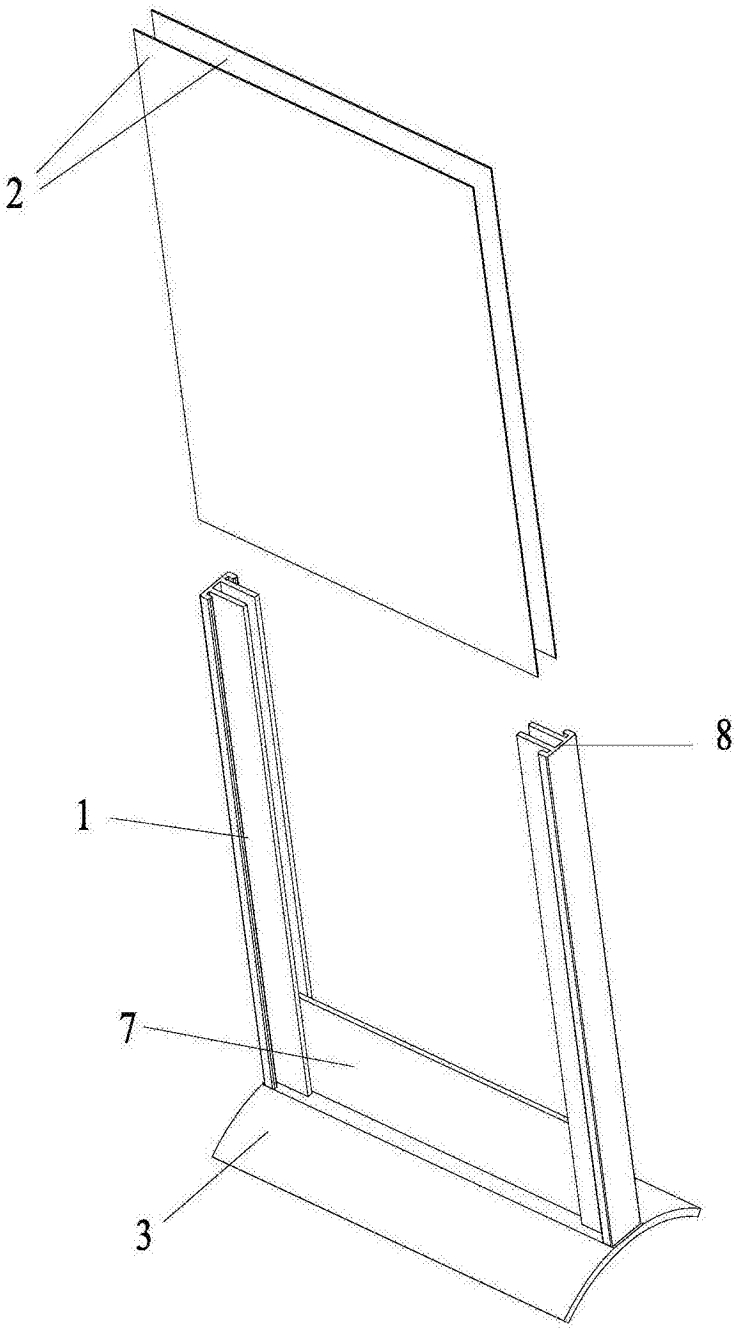

图 1

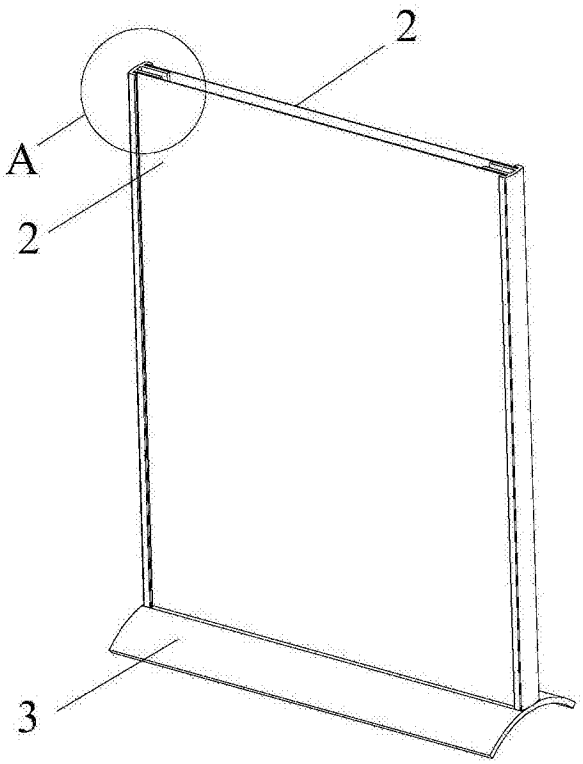

图 2

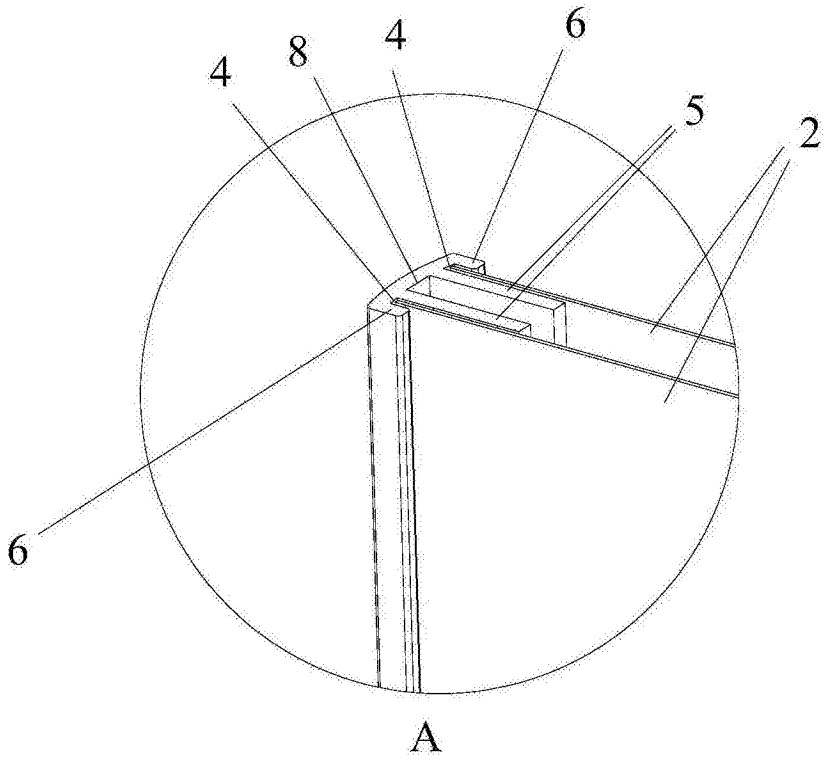

图 3

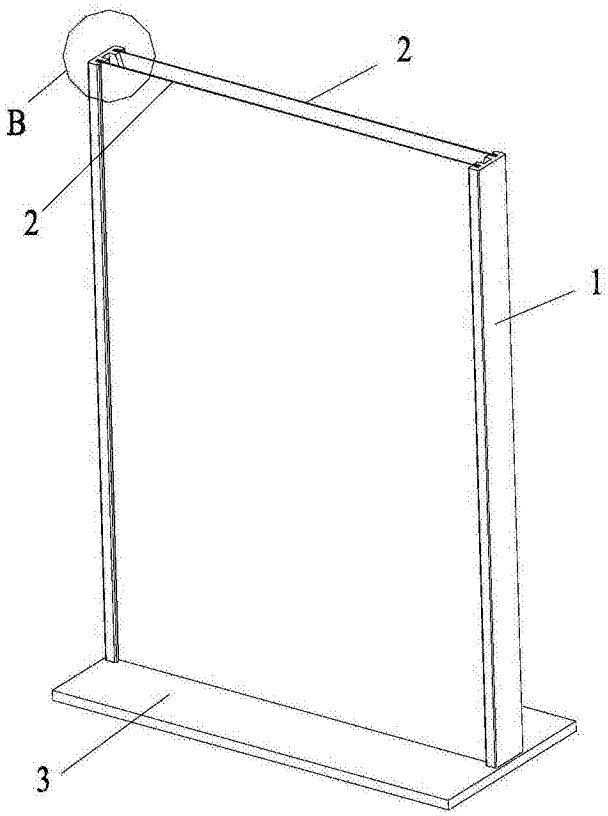

图 4

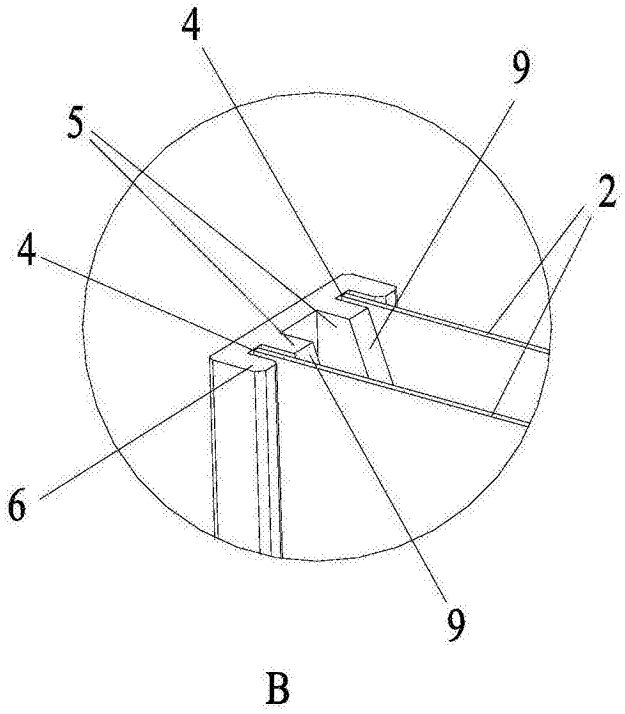

图 5