(19)中华人民共和国国家知识产权局

(12)实用新型专利

(10)授权公告号 CN 202211853 U
(45)授权公告日 2012.05.09

(21)申请号 201120290755.1

(22)申请日 2011.08.03

(73)专利权人 南京明基医院有限公司
地址 210019 江苏省南京市建邺区河西大街71号

(72)发明人 赵成宝 傅才中

(51)Int.Cl.
A61H 39/06(2006.01)

权利要求书 1 页 说明书 2 页 附图 1 页

(54)实用新型名称

辅助艾灸盘

(57)摘要

本实用新型公开了一种辅助艾灸盘，包括底盘、底座、第一中空圆柱以及用于承载艾条的支架；该底座固定于底盘的承载面上；该第一中空圆柱固定于底座上，且该第一中空圆柱的轴向为竖直方向；该支架固定于底盘的承载面上。本实用新型结构简单，在艾灸治疗中断时，可以将暂时不用的燃烧着的艾条放置在支架上，避免艾条滚落而造成烫伤或烧毁被褥，亦能够在治疗结束时将燃烧的艾条倒扣在第一中空圆柱中，即将艾条的燃烧端插入中空圆柱并且与底座的上表面接触，从而能够快速熄灭艾条。

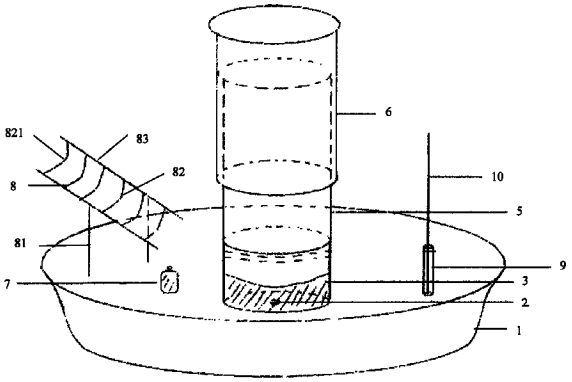

CN 202211853 U

1. 一种辅助艾灸盘，包括底盘 (1)，其特征在于该辅助艾灸盘更包括底座 (3)、第一中空圆柱 (5) 以及用于承载艾条的支架 (8)：该底座 (3) 固定于底盘 (1) 的承载面上；该第一中空圆柱 (5) 固定于底座 (3) 上，且该第一中空圆柱 (5) 的轴向为竖直方向；该支架 (8) 固定于底盘 (1) 的承载面上。

2. 如权利要求 1 所述辅助艾灸盘，其特征在于该辅助艾灸盘更包括第二中空圆柱 (6)，第一中空圆柱 (5) 与第二中空圆柱 (6) 相互套接，且第二中空圆柱 (6) 可沿着第一中空圆柱 (5) 的轴向移动，组成长度可伸缩部件。

3. 如权利要求 1 或 2 所述辅助艾灸盘，其特征在于，该支架 (8) 包括两根支撑杆 (81)、多根 U 型金属条 (82) 以及两根横杆 (83)，两根支撑杆 (81) 间隔排列并竖直固定于底盘 (1) 的承载面上，两根横杆 (83) 分别固定于两根支撑杆 (81) 上且两根横杆 (83) 相互平行，多根 U 型金属条沿横杆方向间隔排列，U 型条的两端分别固定于两根横杆上，形成了艾条的 U 型承载面。

4. 如权利要求 3 所述支架，其特征在于，设置于横杆端部的 U 型金属条为第一 U 型金属条，第一 U 型金属条 (821) 的侧边为凸刃结构。

5. 如权利要求 1 或 2 所述辅助艾灸盘，其特征在于，该底座的上表面为向内凹的弧面。

6. 如权利要求 1 或 2 所述辅助艾灸盘，其特征在于，该辅助艾灸盘更包括一打火装置 (7)。

7. 如权利要求 1 或 2 所述辅助艾灸盘，其特征在于，该辅助艾灸盘更包括用于放置通条 (10) 的中空管 (9)，该中空管 (9) 固定于底盘 (1) 的承载面上。

辅助艾灸盘

技术领域

[0001] 本实用新型涉及中医治疗辅助用具技术领域，具体涉及一种辅助艾灸盘。

背景技术

[0002] 艾灸是中医治疗疾病最常用的方法之一。现有的辅助艾灸盘仅仅是普通的医用托盘，在艾灸治疗中断时，通常将燃烧着的艾条倾斜放置于托盘的边沿，艾条不好放置，容易滚落，造成烫伤或者烧毁被褥，在治疗结束时，为了熄灭艾条通常采取的做法是用水浇灭而这样造成了艾条的浪费。

实用新型内容

[0003] 本实用新型的目的在于提供一种辅助艾灸治疗的辅助艾灸盘。

[0004] 本实用新型的技术解决方案是这样实现的，该辅助艾灸盘包括底盘，该底盘具有承载面，其特征在于该辅助艾灸盘更包括底座、第一中空圆柱以及用于承载艾条的支架；该底座固定于底盘的承载面上；该第一中空圆柱固定于底座上，且该第一中空圆柱的轴向为竖直方向；该支架固定于底盘的承载面上。

[0005] 该辅助艾灸盘更包括第二中空圆柱，第一中空圆柱与第二中空圆柱相互套接，且第二中空圆柱可沿着第一中空圆柱的轴向移动，组成长度可伸缩部件。

[0006] 该支架包括两根支撑杆、多根 U 型金属条以及两根横杆，两根支撑杆间隔排列并竖直固定于底盘的承载面上，两根横杆分别固定于两根支撑杆上且两根横杆相互平行，多根 U 型金属条沿横杆方向间隔排列，U 型条的两端分别固定于两根横杆上，形成了艾条的 U 型承载面。

[0007] 设置于横杆端部的 U 型金属条为第一 U 型金属条，第一 U 型金属条的侧边为凸刃结构。

[0008] 该底座的上表面为向内凹的弧面。

[0009] 该辅助艾灸盘更包括一打火装置。

[0010] 该辅助艾灸盘更包括用于放置通条的中空管，该中空管固定于底盘的承载面上。

[0011] 本实用新型的有益效果是：在艾灸治疗中断时，可以将暂时不用的燃烧着的艾条放置在支架上，避免艾条滚落而造成烫伤或烧毁被褥，起到固定及保持艾条燃烧的作用；在治疗结束时可以将燃烧的艾条倒扣在第一中空圆柱中，即将艾条的燃烧端插入中空圆柱并且与底座的上表面接触，从而能够快速熄灭艾条。

[0012] 本实用新型的其他详细特征、及细节可由以下实施方式的说明以及申请专利范围得知。

附图说明

[0013] 图 1 为本实用新型一种较佳实施例的结构示意图。

具体实施方式

[0014] 以下结合附图中给出的实施例，对本实用新型进行详细说明。

[0015] 图 1 为该辅助艾灸盘的结构示意图，如图 1 所示，该辅助艾灸盘包括一底盘 3，底座 3 以及用于承载艾条的支架 8 固定于底盘 1 的承载面上，底座 3 可以利用螺丝 2 锁固的方式锁固于底盘 1 上，亦可以与底盘 1 一体成型。

[0016] 第一中空圆柱 5 可以通过螺纹组装的方式固定于底座 3 上，亦可以与底座 3 一体成型，或者采用卡合的方式与底座实现固定，且该第一中空圆柱 5 的轴向为竖直方向，第二中空圆柱 6 与第一中空圆柱 5 相互套接，且第二中空圆柱 6 可沿着第一中空圆柱 5 的轴向移动，组成长度可伸缩部件，可以用于放置不同长度的艾条。

[0017] 第一中空圆柱 5 的直径以及第二中空圆柱 6 的直径可以根据艾条的直径大小设置，稍大于艾条的直径，方便艾条插入。

[0018] 该支架 8 包括两根支撑杆 81、多根 U 型金属条 82 以及两根横杆 83，两根支撑杆 (81) 间隔排列并竖直固定于底盘 1 的承载面上，两根横杆 83 分别固定于两根支撑杆 81 上且两根横杆 83 相互平行，多根 U 型金属条沿横杆方向间隔排列，U 型条的两端分别固定于两根横杆上，形成了艾条的 U 型承载面。在艾灸治疗中断时，可以将暂时不用的燃烧着的艾条放置在支架上，避免艾条滚落而造成烫伤或烧毁被褥，起到固定及保持艾条燃烧的作用，设置于横杆端部的 U 型金属条为第一 U 型金属条，第一 U 型金属条 821 的侧边为凸刃结构，方便刮除艾条燃烧端的灰烬。

[0019] 在治疗结束时可以将燃烧的艾条倒扣在第一中空圆柱中，即艾条的燃烧端插入中空圆柱并且与底座 3 的上表面接触，从而能够快速熄灭艾条；该底座的上表面可以设置为向内凹的弧面，使之与艾条的燃烧端的外形相配合，能更快速地熄灭艾条。

[0020] 该辅助艾灸盘更包括一打火装置 7，可以避免经常找不到打火机的困扰。

[0021] 用于放置通条 10 的中空管 9 固定于该辅助艾灸盘的承载面上。通条用于配合温针灸治疗时在艾条上插洞从而方便将艾条插到针柄上。中空管 9 的直径根据通条直径的大小来设置，可以稍大于通条的直径，方便放置通条。

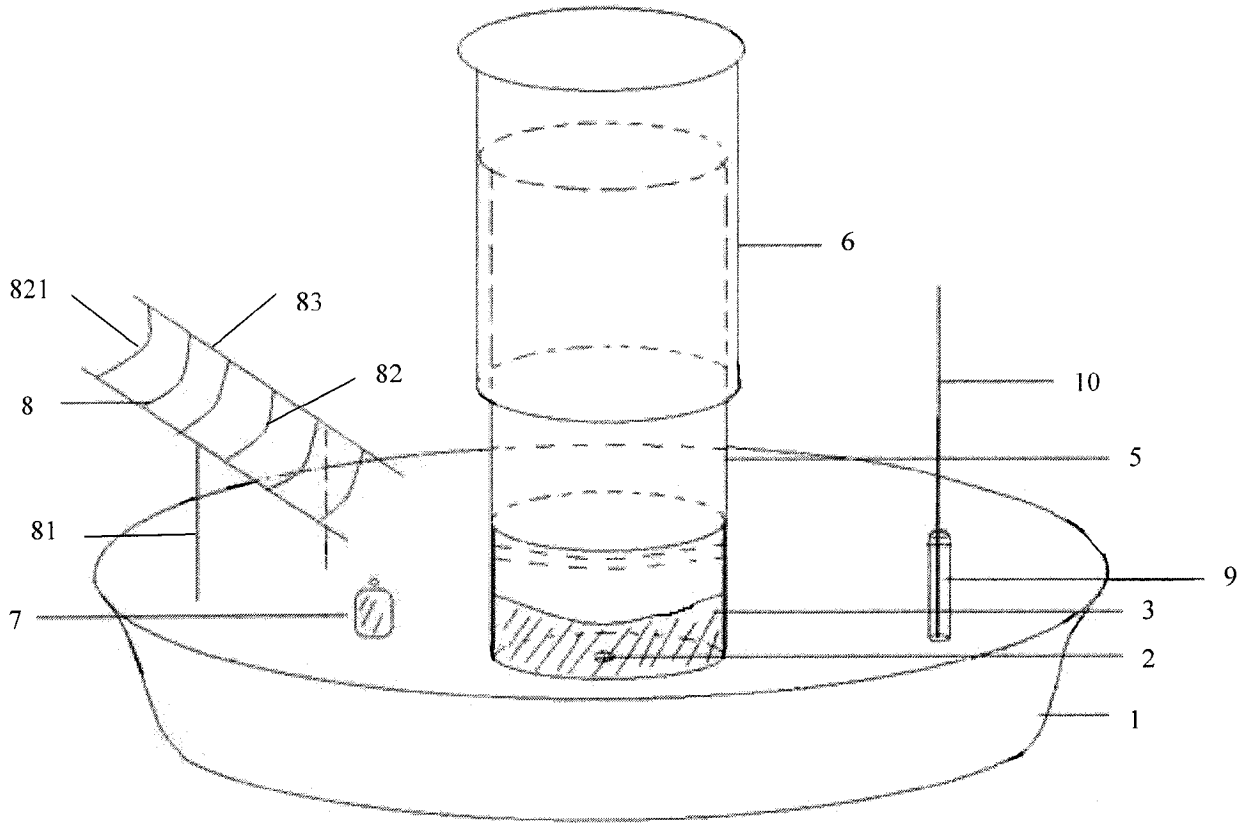

图 1