(19)中华人民共和国国家知识产权局

(12)实用新型专利

(10)授权公告号 CN 211634922 U
(45)授权公告日 2020.10.09

(21)申请号 201922076295.1

(22)申请日 2019.11.27

(73)专利权人 遂宁市中心医院
地址 629000 四川省遂宁市船山区德胜西路127号

(72)发明人 欧阳飞

(74)专利代理机构 成都弘毅天承知识产权代理有限公司 51230
代理人 彭思思

(51)Int.Cl.
A61N 5/06(2006.01)

权利要求书1页 说明书3页 附图4页

(54)实用新型名称

一种使用防护性辅助治疗薄膜的多功能紫外线治疗仪

(57)摘要

本实用新型公开了一种使用防护性辅助治疗薄膜的多功能紫外线治疗仪，薄膜采用防紫外线的树脂薄膜制成，薄膜包括有若干大小不同，形状不同的通孔；还包括主机箱，主机箱的顶部设置有显示装置，主机箱的侧面设置有紫外线输出装置，紫外线输出装置另一端连接有紫外线管，紫外线管的另一端连接有辐照器，辐照器的紫外线输出端的上部设置有照明灯，辐照器还连接有手柄，手柄的上端在辐照器上设置有照明开关，照明开关与照明灯通过导线连接；辐照器上还设置有电池盒；辐照器靠近手柄的表面设置有防护垫。本实用新型解决了现有使用紫外线治疗仪时，没有定点治疗，伤害正常肌肤的缺点，同时提供了一种可照明、可移动的多功能紫外线治疗仪。

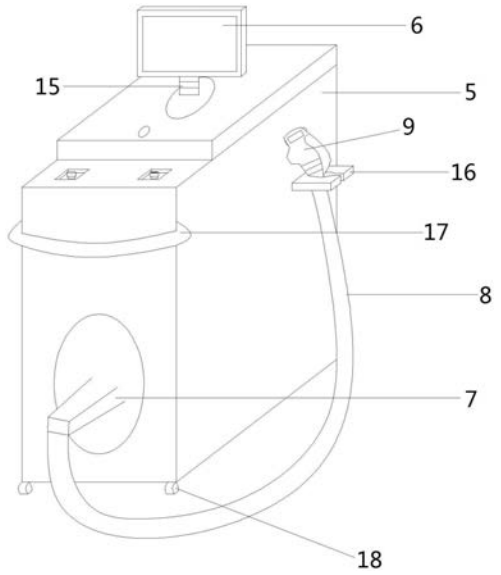

CN 211634922 U

1.一种使用防护性辅助治疗薄膜的多功能紫外线治疗仪,包括防护性辅助治疗薄膜,其特征在于:所述薄膜采用防紫外线的树脂薄膜制成,所述薄膜包括有若干大小不同,形状不同的通孔;还包括主机箱(5),所述主机箱(5)的顶部设置有显示装置(6),所述主机箱(5)的侧面设置有紫外线输出装置(7),所述紫外线输出装置(7)另一端连接有紫外线管(8),所述紫外线管(8)的另一端连接有辐照器(9),所述辐照器(9)的紫外线输出端的上部设置有照明灯(10),所述辐照器(9)还连接有手柄(11),所述手柄(11)的上端在所述辐照器(9)上设置有照明开关(12),所述照明开关(12)与所述照明灯(10)通过导线连接;所述辐照器(9)上还设置有电池盒(13);所述辐照器(9)靠近所述手柄(11)的表面设置有防护垫(14)。

2.根据权利要求1所述的一种使用防护性辅助治疗薄膜的多功能紫外线治疗仪,其特征在于:所述通孔包括一横排大小依次减小的至少五个圆形通孔(1)。

3.根据权利要求1所述的一种使用防护性辅助治疗薄膜的多功能紫外线治疗仪,其特征在于:所述通孔包括一横排大小依次减小的至少五个椭圆形通孔(2)。

4.根据权利要求1所述的一种使用防护性辅助治疗薄膜的多功能紫外线治疗仪,其特征在于:所述通孔包括一横排大小依次减小的至少五个半圆形通孔(3)。

5.根据权利要求1所述的一种使用防护性辅助治疗薄膜的多功能紫外线治疗仪,其特征在于:所述通孔包括一横排大小依次减小的至少五个矩形通孔(4)。

6.根据权利要求1所述的一种使用防护性辅助治疗薄膜的多功能紫外线治疗仪,其特征在于:所述显示装置(6)采用液晶触摸显示屏,所述显示装置(6)通过金属定型软管(15)与所述主机箱(5)连接。

7.根据权利要求1所述的一种使用防护性辅助治疗薄膜的多功能紫外线治疗仪,其特征在于:所述主机箱(5)的侧面设置有夹持装置(16),所述夹持装置(16)与所述紫外线管(8)相匹配。

8.根据权利要求1所述的一种使用防护性辅助治疗薄膜的多功能紫外线治疗仪,其特征在于:所述主机箱(5)的正面设置有拉手(17)。

9.根据权利要求1所述的一种使用防护性辅助治疗薄膜的多功能紫外线治疗仪,其特征在于:所述主机箱(5)的底面设置有万向滑轮(18)。

一种使用防护性辅助治疗薄膜的多功能紫外线治疗仪

技术领域

[0001] 本实用新型涉及医疗器械设备技术领域，特别涉及一种使用防护性辅助治疗薄膜的多功能紫外线治疗仪。

背景技术

[0002] 紫外线治疗仪，又称紫外线光疗仪，是一种用于治疗皮肤病的物理治疗仪器。在现有的治疗使用过程中，由于辐照器无法定点治疗皮肤，导致时常会出现伤害患者正常皮肤的情况，这样不能很好地达到治疗的目的；同时，当医护人员给口腔溃疡的患者使用紫外线治疗仪进行治疗时，因传统的紫外线治疗仪未有照明功能，此时，需要一名医护人员手握紫外线治疗仪给患者的治疗部位进行治疗，再通过另一名医护人员手握手电筒，通过使用手电筒，使得手电筒产生的光亮对患者口腔内部进行照明处理，以此让医护人员观察患者口腔内的情况，此种方式需要通过两名医护人员才能进行患者的口腔溃疡的治疗，极大的增加了医护人员的人力。

发明内容

[0003] 本实用新型的目的在于：提供了一种使用防护性辅助治疗薄膜的多功能紫外线治疗仪，解决了现有使用紫外线治疗仪时，没有定点治疗，伤害正常肌肤的缺点，同时提供了一种可照明、可移动的多功能紫外线治疗仪。

[0004] 本实用新型采用的技术方案如下：

[0005] 一种使用防护性辅助治疗薄膜的多功能紫外线治疗仪，包括防护性辅助治疗薄膜，所述薄膜采用防紫外线的树脂薄膜制成，所述薄膜包括有若干大小不同，形状不同的通孔。

[0006] 进一步地，所述通孔包括一横排大小依次减小的至少五个圆形通孔。

[0007] 进一步地，所述通孔包括一横排大小依次减小的至少五个椭圆形通孔。

[0008] 进一步地，所述通孔包括一横排大小依次减小的至少五个半圆形通孔。

[0009] 进一步地，所述通孔包括一横排大小依次减小的至少五个矩形通孔。

[0010] 防护性辅助治疗薄膜，工作原理为：在使用时，将该薄膜与患者皮肤紧贴，根据患者皮肤创面大小、近似形状选择对应形状的通孔与患处对准，再用紫外线治疗仪进行治疗，辐照器对准通孔，这样起到了定点治疗的作用，避免伤害患者正常皮肤。

[0011] 多功能紫外线治疗仪，包括主机箱，所述主机箱的顶部设置有显示装置，所述主机箱的侧面设置有紫外线输出装置，所述紫外线输出装置另一端连接有紫外线管，所述紫外线管的另一端连接有辐照器，所述辐照器的紫外线输出端的上部设置有照明灯，所述辐照器还连接有手柄，所述手柄的上端在所述辐照器上设置有照明开关，所述照明开关与所述照明灯通过导线连接；所述辐照器上还设置有电池盒；所述辐照器靠近所述手柄的表面设置有防护垫。

[0012] 多功能紫外线治疗仪，工作原理为：较现有的紫外线治疗仪，本实用新型中，通过

设置照明灯和方便按压的照明开关，以及提供额外电源的电池盒的设置，使辐照器在治疗患者口腔溃疡时，能够不用额外提供光源，方便医生操作，节约了人力资源；同时，通过设置防护垫，使医生长时间使用辐照器时，手柄位置更柔软，避免长期摩擦手指；其中，防护垫优选为橡胶海绵。

[0013] 进一步地，所述显示装置采用液晶触摸显示屏，所述显示装置通过金属定型软管与所述主机箱连接。通过这样设置，使医生便于通过显示装置调节和操作，同时，采用金属定型软管便于将显示装置往各个方向转动，以配合医生的治疗时的方位和姿势。

[0014] 进一步地，所述主机箱的侧面设置有夹持装置，所述夹持装置与所述紫外线管相匹配。通过这样设置，方便放置紫外线管和辐照器，使该设备成为一体式结构。

[0015] 进一步地，所述主机箱的正面设置有拉手。

[0016] 进一步地，所述主机箱的底面设置有万向滑轮。

[0017] 通过这样设置，便于拉动主机箱，提高便携性。

[0018] 综上所述，由于采用了上述技术方案，本实用新型的有益效果是：

[0019] 一种使用防护性辅助治疗薄膜的多功能紫外线治疗仪，解决了现有使用紫外线治疗仪时，没有定点治疗，伤害正常肌肤的缺点，同时提供了一种可照明、可移动的多功能紫外线治疗仪。

附图说明

[0020] 本实用新型将通过例子并参照附图的方式说明，其中：

[0021] 图1是本实用新型中多功能紫外线治疗仪的结构示意图；

[0022] 图2是本实用新型中辐照器的正视图；

[0023] 图3是本实用新型中辐照器的侧视图；

[0024] 图4是本实用新型中防护性辅助治疗薄膜的结构示意图；

[0025] 图中，1-圆形通孔，2-椭圆形通孔，3-半圆形通孔，4-矩形通孔，5-主机箱，6-显示装置，7-紫外线输出装置，8-紫外线管，9-辐照器，10-照明灯，11-手柄，12-照明开关，13-电池盒，14-防护垫，15-金属定型软管，16-夹持装置，17-拉手，18-万向滑轮。

具体实施方式

[0026] 本说明书中公开的所有特征，或公开的所有方法或过程中的步骤，除了互相排斥的特征和/或步骤以外，均可以以任何方式组合。

[0027] 下面结合图1至图4对本实用新型作详细说明。

[0028] 实施例1

[0029] 如图4所示，防护性辅助治疗薄膜，所述薄膜采用防紫外线的树脂薄膜制成，所述薄膜包括有若干大小不同，形状不同的通孔；所述通孔包括一横排大小依次减小的至少五个圆形通孔1；所述通孔包括一横排大小依次减小的至少五个椭圆形通孔2；所述通孔包括一横排大小依次减小的至少五个半圆形通孔3；所述通孔包括一横排大小依次减小的至少五个矩形通孔4。工作原理为：在使用时，将该薄膜与患者皮肤紧贴，根据患者皮肤创面大小、近似形状选择对应形状的通孔与患处对准，再用紫外线治疗仪进行治疗，辐照器9对准通孔，这样起到了定点治疗的作用，避免伤害患者正常皮肤。

[0030] 实施例2

[0031] 如图1至图3所示，多功能紫外线治疗仪，本实施例与实施例1的不同之处在于，包括主机箱5，所述主机箱5的顶部设置有显示装置6，所述主机箱5的侧面设置有紫外线输出装置7，所述紫外线输出装置7另一端连接有紫外线管8，所述紫外线管8的另一端连接有辐照器9，所述辐照器9的紫外线输出端的上部设置有照明灯10，所述辐照器9还连接有手柄11，所述手柄11的上端在所述辐照器9上设置有照明开关12，所述照明开关12与所述照明灯10通过导线连接；所述辐照器9上还设置有电池盒13；所述辐照器9靠近所述手柄11的表面设置有防护垫14；多功能紫外线治疗仪，工作原理为：较现有的紫外线治疗仪，本实用新型中，通过设置照明灯10和方便按压的照明开关12，以及提供额外电源的电池盒13的设置，使辐照器9在治疗患者口腔溃疡时，能够不用额外提供光源，方便医生操作，节约了人力资源；同时，通过设置防护垫14，使医生长时间使用辐照器9时，手柄11 位置更柔软，避免长期摩擦手指；其中，防护垫14优选为橡胶海绵。

[0032] 以上所述，仅为本实用新型的优选实施方式，但本实用新型的保护范围并不局限于此，任何熟悉本领域的技术人员在本实用新型所揭露的技术范围内，可不经过创造性劳动想到的变化或替换，都应涵盖在本实用新型的保护范围之内。因此，本实用新型的保护范围应该以权利要求书所限定的保护范围为准。

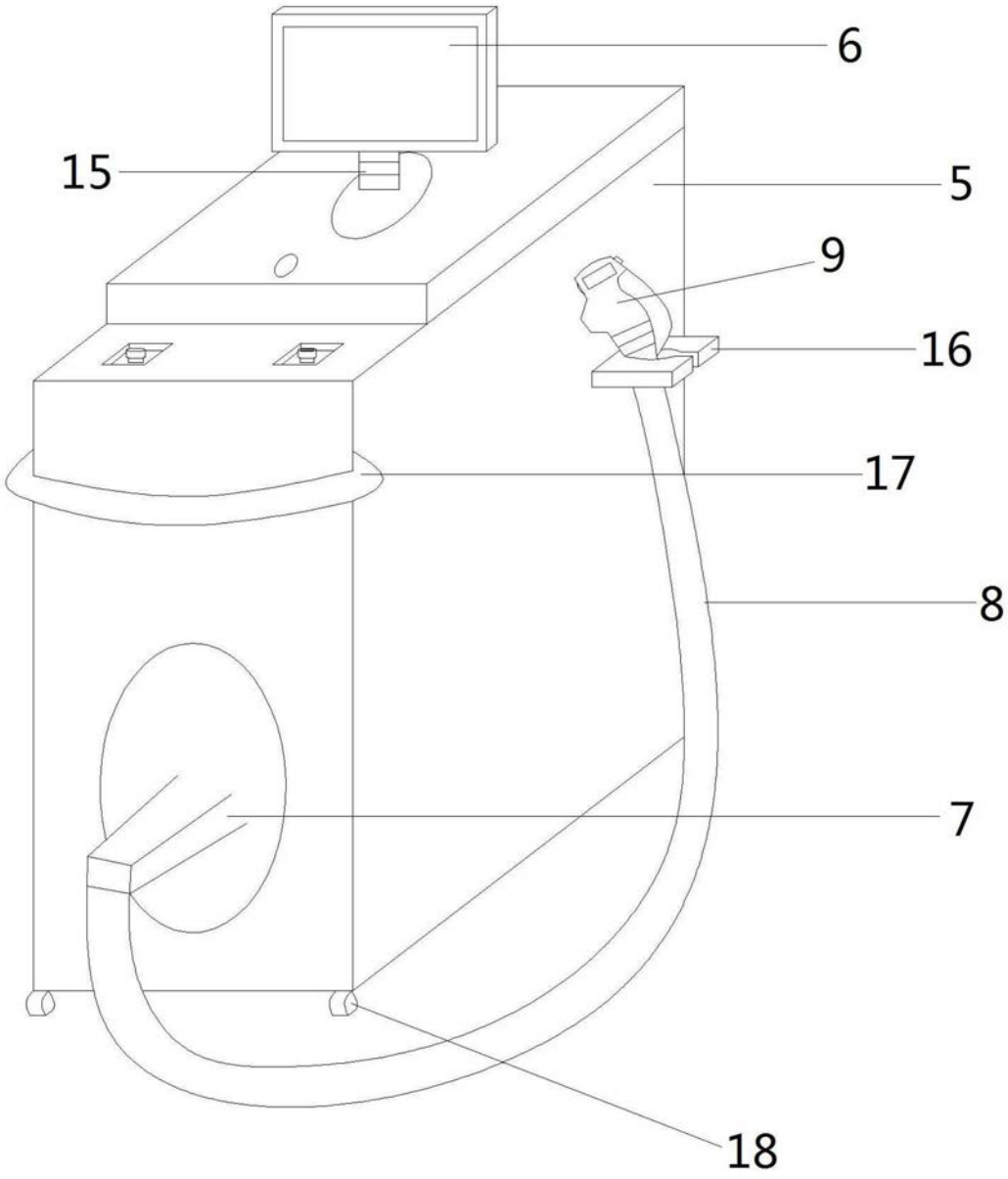

图1

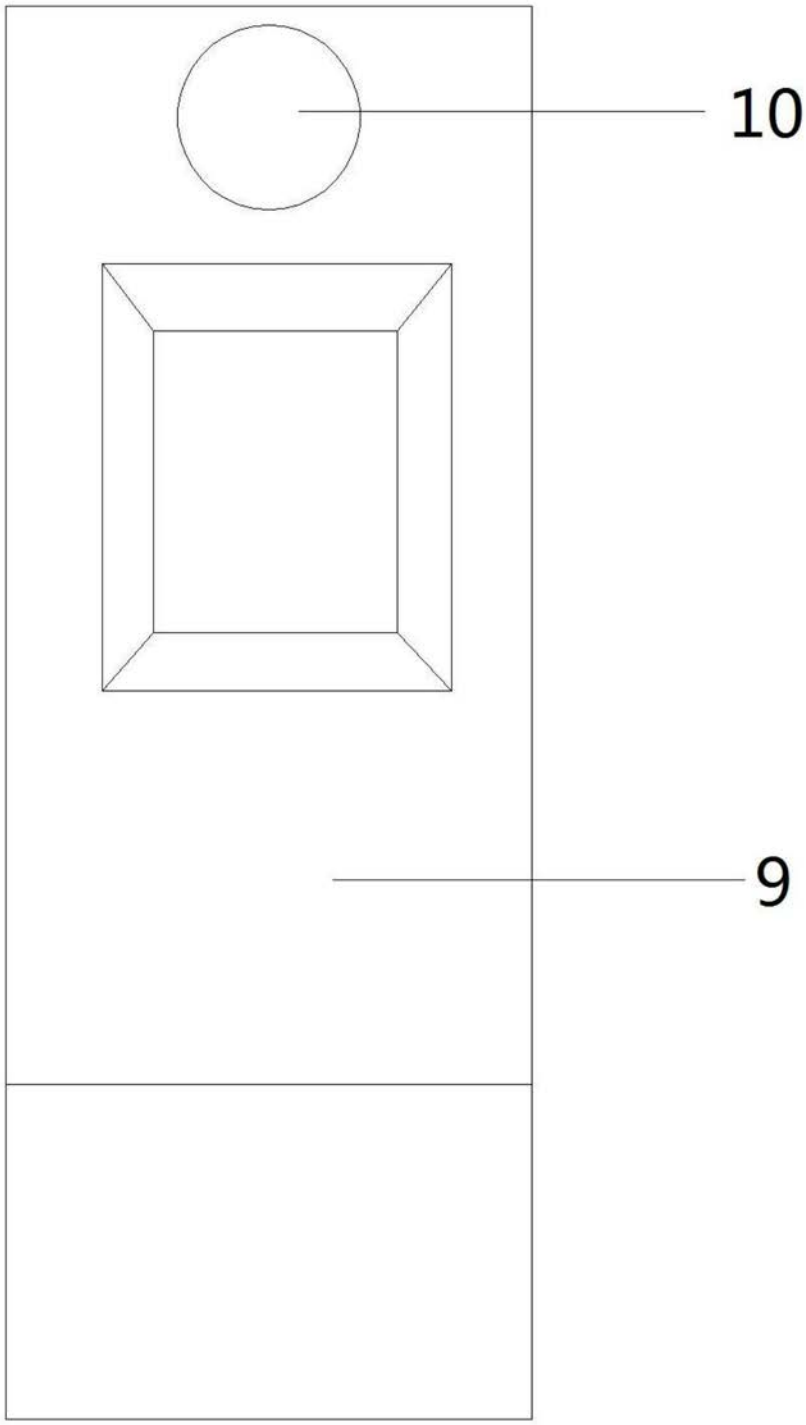

图2

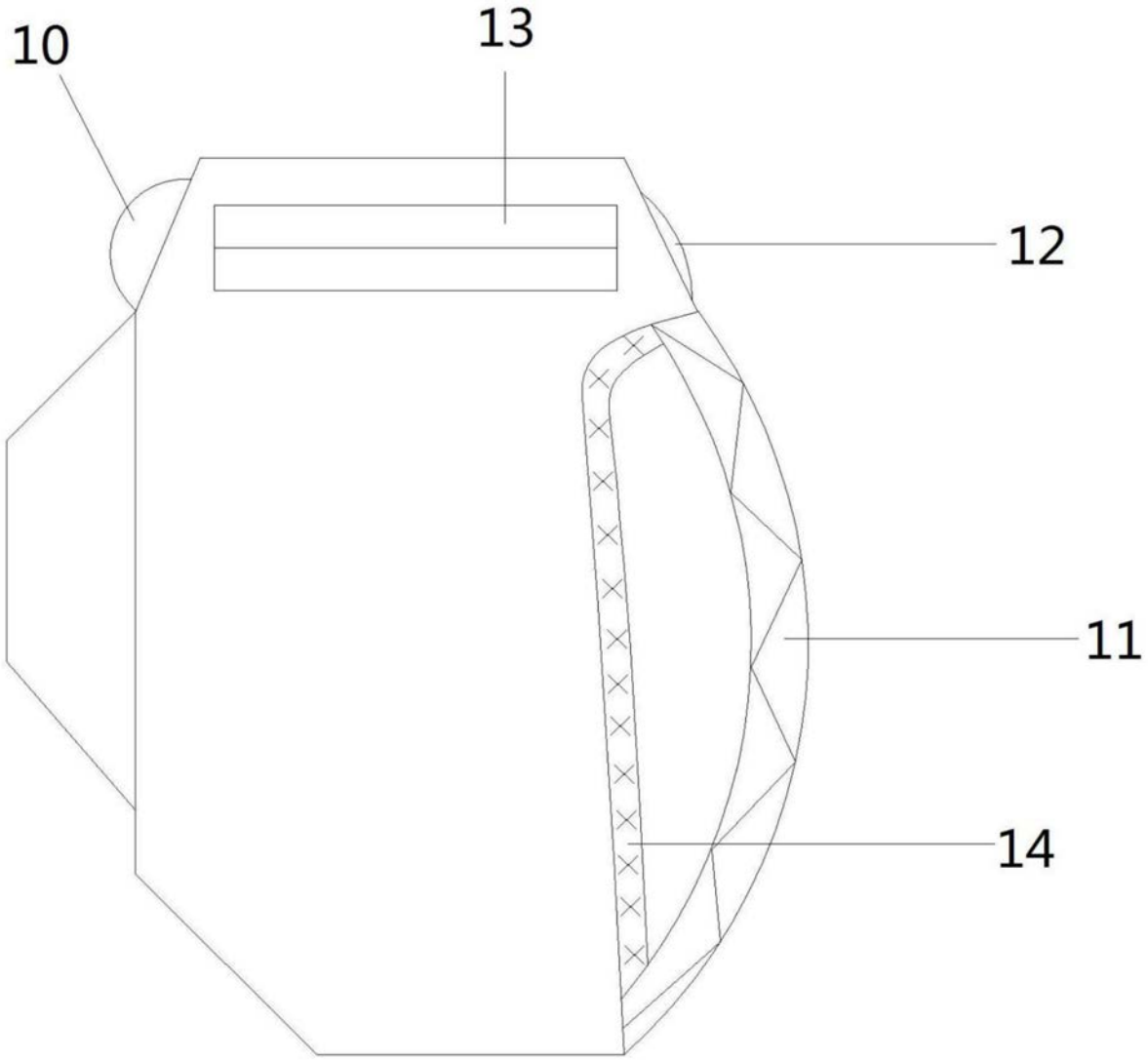

图3

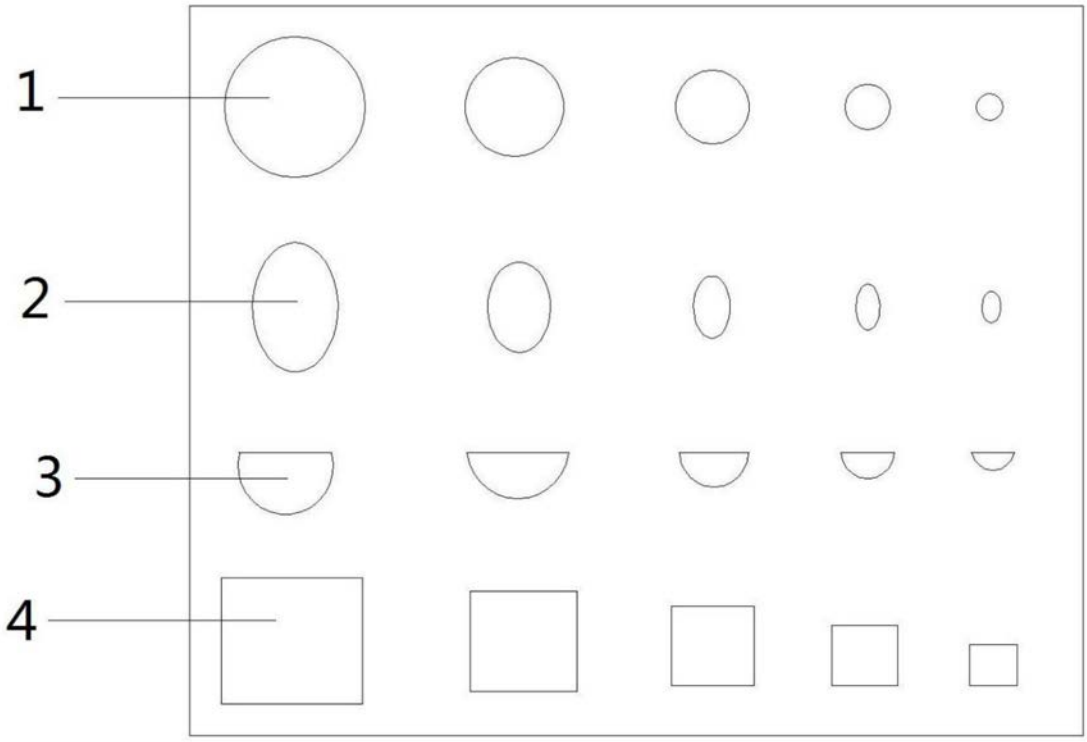

图4