(19)国家知识产权局

(12)实用新型专利

(10)授权公告号 CN 221998524 U
(45)授权公告日 2024.11.15

(21)申请号 202420368271.1

(22)申请日 2024.02.28

(73)专利权人 首都医科大学附属北京世纪坛医院
地址 100038 北京市海淀区羊坊店铁医路10号

(72)发明人 刘子媛 王洋 王亚丽

(74)专利代理机构 北京京万通知识产权代理有限公司 11440
专利代理师 齐晓静

(51)Int.Cl.
A61M 5/52(2006.01)
A61M 5/14(2006.01)

权利要求书1页 说明书3页 附图7页

(54)实用新型名称

手部输液支撑架

(57)摘要

本申请提出手部输液支撑架,其包括:底座、支撑板构件;底座的上侧面形成为倾斜的平面;底座的上侧面的第一端形成有第一枢轴;底座的上侧面在靠近其第二端的位置形成多个插槽;该多个插槽沿着底座的延伸方向呈一行排列,彼此之间间隔预定距离;支撑板构件包括第一支撑板、第二支撑板、销子;第一支撑板和第二支撑板能够转动地连接在一起;支撑板构件用于支撑受试者的手部,受试者的手腕支撑在第一支撑板和第二支撑板的连接位置处销子形成为圆柱状;销子的周面上形成有插齿;插齿用于选择性地插入所述多个插槽中的一个;插齿插入不同的插槽中时,第一支撑板与第二支撑板之间的夹角不同,支撑板构件呈现出不同的拱起状态。

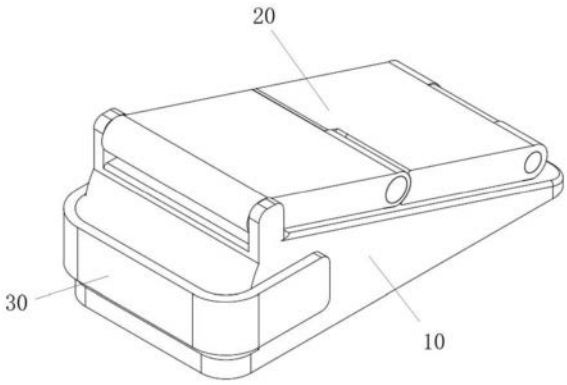

CN 221998524 U

1.一种手部输液支撑架,其特征在于包括:底座、支撑板构件;

底座的上侧面形成为倾斜的平面;底座的上侧面的第一端形成有第一枢轴;底座的上侧面在靠近其第二端的位置形成多个插槽;该多个插槽沿着底座的延伸方向呈一行排列,彼此之间间隔预定距离;

支撑板构件包括第一支撑板、第二支撑板、销子;第一支撑板和第二支撑板能够转动地连接在一起;支撑板构件用于支撑受试者的手部,受试者的手腕支撑在第一支撑板和第二支撑板的连接位置处,第一支撑板支撑受试者的手掌,第二支撑板支撑受试者的小臂的一部分;

第一支撑板的第一端形成有第一安装孔;第一支撑板通过该第一安装孔能够转动地安装在第一枢轴上;第一支撑板的第二端形成有第二安装孔;

第二支撑板的第一端形成有第二枢轴;第二枢轴能够转动地安装在第二安装孔中;第二支撑板的第二端形成有第三安装孔;

销子形成为圆柱状;销子能够转动地安装在第三安装孔中;销子的周面上形成有插齿;插齿用于选择性地插入所述多个插槽中的一个;插齿插入不同的插槽中时,第一支撑板与第二支撑板之间的夹角不同,支撑板构件呈现出不同的拱起状态。

2.根据权利要求1所述的手部输液支撑架,其特征在于:

所述第三安装孔形成为两段,该两段第三安装孔之间形成缺口部;

所述销子的中部对应地安装在缺口部中;所述销子的两端分别对应地安装在所述形成为两段的第三安装孔中。

3.根据权利要求2所述的手部输液支撑架,其特征在于:

所述销子的中部的直径大于所述销子的两端的直径。

4.根据权利要求1所述的手部输液支撑架,其特征在于:

所述底座的第一端形成有呈圆弧形拱起的手指支撑部,供受试者的手指握持。

5.根据权利要求1所述的手部输液支撑架,其特征在于:

所述底座的前侧和后侧分别形成有粘钩;粘钩靠近底座的第一端;织物带粘的两端分别粘在底座前侧和后侧的粘钩上。

手部输液支撑架

技术领域

[0001] 本申请涉及一种医疗器械,尤其涉及一种手部输液支撑架。

背景技术

[0002] 静脉输液是护理工作的基本操作。输液患者中有老年人、有幼儿,有可以坐立行走的,也有卧床的。根据病情不同,输液时间有长有短,短则半小时左右,长则可达数小时。

[0003] 在输液过程中,为了保证进针顺利,药液匀速、流畅进入血管,患者需要配合护士比较长时间保持相对固定的姿势,如此一来,患者手部容易感到僵硬、麻木,甚至造成全身紧张疲劳。

[0004] 对于很多老年患者,由于皮肤松弛血管弯曲,静脉输液套管针的针管很容易发生贴壁,这样输液就不畅通;此时,需要老年患者腕部适当地拱起,以便让弯曲的血管绷直一些,才能保证输液的顺利进行。长时间的拱起腕部,对于老年患者来说是一个较大的负担,使得老年患者在输液过程中会非常辛苦。

[0005] 现有技术中有一些输液用的支撑装置,例如CN201445685U以及CN216417993U公开的输液支撑架,主要用于固定患者的手臂或手腕,以防止穿针,尤其用于儿童患者或有躁动倾向的患者,或者是为手部加热,它们均不能解决输液过程中姿势调整后的支撑以及帮助老年患者绷直血管的问题。

实用新型内容

[0006] 鉴于上述问题,本申请旨在提出一种手部输液支撑架,其能够在输液过程中帮助患者在改变姿态后进行有效支撑;本申请还旨在提出一种手部输液支撑架,其能够帮助老年患者拱起手腕以绷直血管,保证输液的顺利进行。

[0007] 本申请的手部输液支撑架,其包括:底座、支撑板构件;

[0008] 底座的上侧面形成为倾斜的平面;底座的上侧面的第一端形成有第一枢轴;底座的上侧面在靠近其第二端的位置形成多个插槽;该多个插槽沿着底座的延伸方向呈一行排列,彼此之间间隔预定距离;

[0009] 支撑板构件包括第一支撑板、第二支撑板、销子;第一支撑板和第二支撑板能够转动地连接在一起;支撑板构件用于支撑受试者的手部,受试者的手腕支撑在第一支撑板和第二支撑板的连接位置处,第一支撑板支撑受试者的手掌,第二支撑板支撑受试者的小臂的一部分;

[0010] 第一支撑板的第一端形成有第一安装孔;第一支撑板通过该第一安装孔能够转动地安装在第一枢轴上;第一支撑板的第二端形成有第二安装孔;

[0011] 第二支撑板的第一端形成有第二枢轴;第二枢轴能够转动地安装在第二安装孔中;第二支撑板的第二端形成有第三安装孔;

[0012] 销子形成为圆柱状;销子能够转动地安装在第三安装孔中;销子的周面上形成有插齿;插齿用于选择性地插入所述多个插槽中的一个;插齿插入不同的插槽中时,第一支撑

板与第二支撑板之间的夹角不同,支撑板构件呈现出不同的拱起状态。

[0013] 优选地,所述第三安装孔形成为两段,该两段第三安装孔之间形成缺口部;

[0014] 所述销子的中部对应地安装在缺口部中;所述销子的两端分别对应地安装在所述形成为两段的第三安装孔中。

[0015] 优选地,所述销子的中部的直径大于所述销子的两端的直径。

[0016] 优选地,所述底座的第一端形成有呈圆弧形拱起的手指支撑部,供受试者的手指握持。

[0017] 优选地,所述底座的前侧和后侧分别形成有粘钩;粘钩靠近底座的第一端;织物带粘的两端分别粘在底座前侧和后侧的粘钩上,在患者的手指的外侧形成包围层。

[0018] 本申请的手部输液支撑架,通过将销子的插齿插在不同的插槽中,改变支撑板构件的折叠程度,由此可以形成多种姿态的支撑,便于在输液过程中对调整的手部姿态进行支撑,患者在输液过程中手腕变换姿态也可以得到支撑;本申请的手部输液支撑架,通过改变支撑板构件的折叠程度,支撑患者的手腕呈现出不同程度的拱起,方便老年患者的血管绷直,也保证在手腕拱起以绷直血管的过程中手腕得到稳定地支撑,减小老年患者的负担。

附图说明

[0019] 图1为本申请的手部输液支撑架处于平展状态时的立体结构示意图;

[0020] 图2为图1的手部输液支撑架的俯视结构示意图;

[0021] 图3为图1的手部输液支撑架的横截面结构示意图;

[0022] 图4为本申请的手部输液支撑架处于拱起状态时的立体结构示意图;

[0023] 图5为图4的手部输液支撑架的主视结构示意图;

[0024] 图6为本申请的手部输液支撑架的底座的立体结构示意图;

[0025] 图7为本申请的手部输液支撑架的支撑板构件的立体结构示意图;

[0026] 图8为图7的支撑板构件的主视结构示意图;

[0027] 图9为支撑板构件的第一支撑板的立体结构示意图;

[0028] 图10为图9的第一支撑板的俯视结构示意图;

[0029] 图11为撑板构件的第二支撑板的立体结构示意图;

[0030] 图12为图11的第二支撑板的俯视结构示意图;

[0031] 图13为支撑板构件的销子的立体结构示意图;

[0032] 图14为图13的销子的侧视结构示意图。

具体实施方式

[0033] 下面,结合附图对本申请的手部输液支撑架进行详细说明。

[0034] 本申请的手部输液支撑架,其包括:底座10、支撑板构件20。

[0035] 底座10的上侧面12形成为倾斜的平面;底座10的上侧面12的第一端形成有第一枢轴13;底座10的上侧面在靠近其第二端的位置形成多个插槽16;该多个插槽16沿着底座10的横向延伸方向呈一行排列,彼此之间间隔预定距离。

[0036] 支撑板构件20包括第一支撑板21、第二支撑板22、销子23。

[0037] 第一支撑板21和第二支撑板22能够转动地连接在一起。支撑板构件20用于支撑受

试者的手部,受试者的手腕支撑在第一支撑板21和第二支撑板22的连接位置处,第一支撑板21支撑受试者的手掌,第二支撑板22支撑受试者的小臂的一部分。

[0038] 第一支撑板21的第一端形成有第一安装孔21a;第一支撑板21通过该第一安装孔21a能够转动地安装在第一枢轴13上;第一支撑板21的第二端形成有第二安装孔21b。

[0039] 第二支撑板22的第一端形成有第二枢轴22a;第二枢轴22a能够转动地安装在第二安装孔21b中,由此第一支撑板21和第二支撑板22能够转动地连接在一起;受试者的手腕即支撑在第二枢轴22a与第二安装孔21b的连接位置处。第二支撑板22的第二端形成有第三安装孔22b。

[0040] 销子23形成为圆柱状;销子23能够转动地安装在第三安装孔22b中;销子22的周面上形成有插齿23b;插齿23b用于选择性地插入多个插槽16中的一个;插齿23b插入不同的插槽16中时,第一支撑板21与第二支撑板22之间的夹角不同,支撑板构件20即呈现出不同的拱起状态,以对不同姿态的手腕部进行充分支撑。

[0041] 第三安装孔22b形成为两段,如图12所示,该两段第三安装孔22b之间形成缺口部。

[0042] 销子23的中部对应地安装在缺口部中;销子23的两端23a分别对应地安装在两段式形成的第三安装孔22b中。

[0043] 销子23的中部的直径大于销子的两端23a的直径。

[0044] 底座10的第一端形成有呈圆弧形拱起的手指支撑部14,供受试者的手指握持,使得弯曲的手指得到舒适地支撑。

[0045] 底座10的前侧11和后侧分别形成有粘钩15;粘钩15靠近底座10的第一端;织物带30由质地疏松的材质制成,例如纱布。织物带30的两端粘在底座10前侧和后侧的粘钩15上,在患者的手指的外侧形成包围层,对手指形成固定,同时也具有保暖作用。

[0046] 使用时,本申请的手部输液支撑架可以是如图1所示的平展状态,此时插齿不需要插入任何一个插槽,支撑板构件处于平面状,支撑在底座的上侧面上。在输液过程中,可以通过将插齿插入不同的插槽中,使得支撑板构件处于一定角度的折叠状态,如图5所示,此时手腕位置被第一支撑板和第二支撑板的连接位置处支撑而呈现拱起的状态,对于普通患者,可以改变输液姿态,减小由于长时间保持一个姿态带来的疲劳;对于老年患者,通过手腕的拱起,使得背处的血管处于绷直状态,保证输液的顺利进行;老年患者拱起的手腕得到支撑,减小老年患者在输液过程中由于保持手腕拱起而带来的负担。

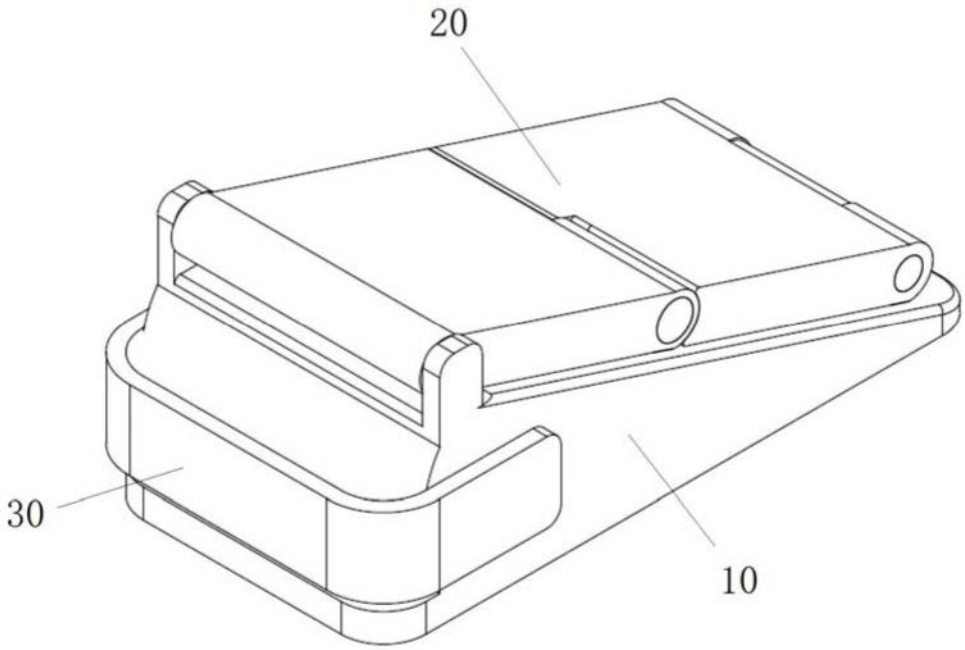

图1

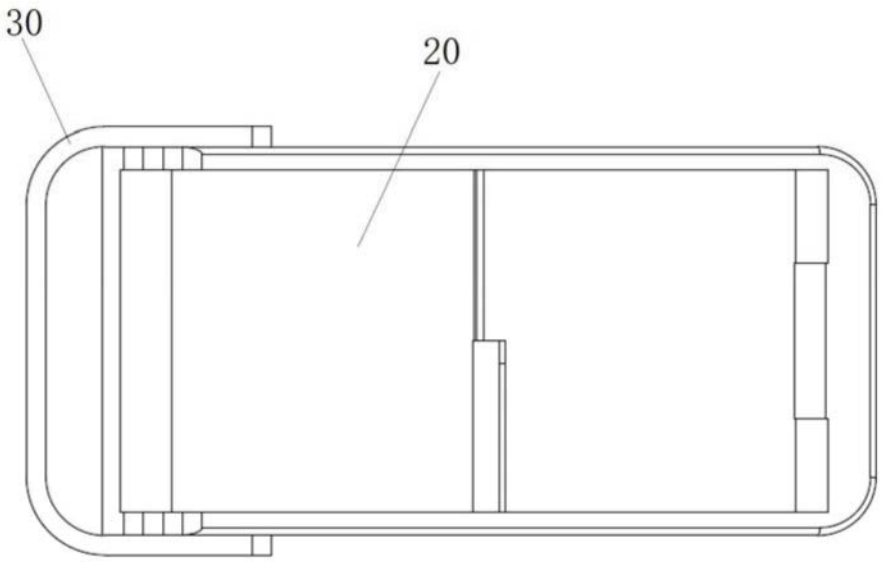

图2

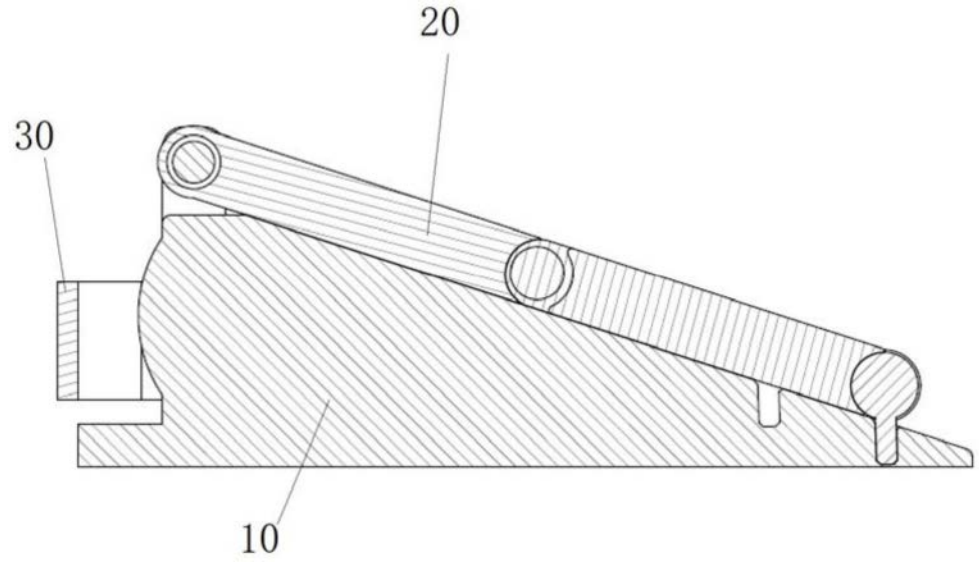

图3

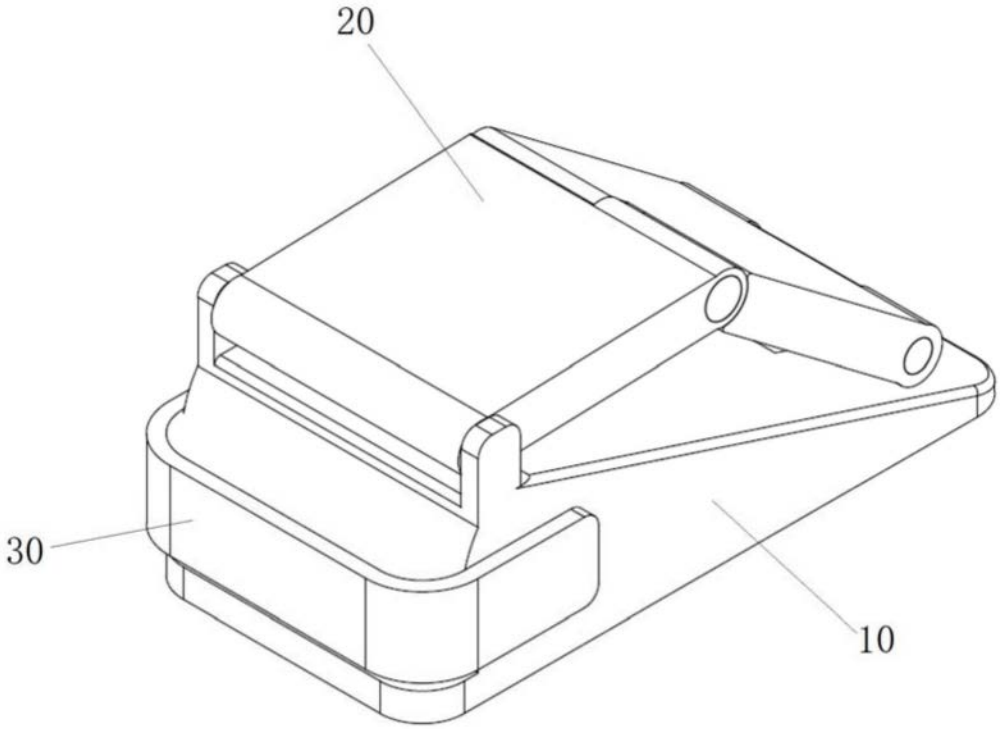

图4

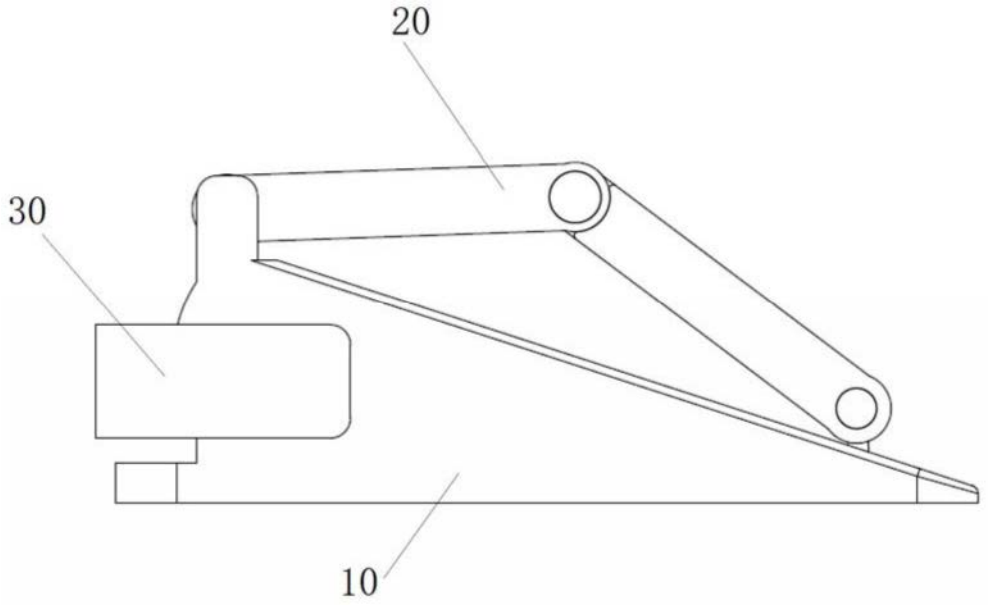

图5

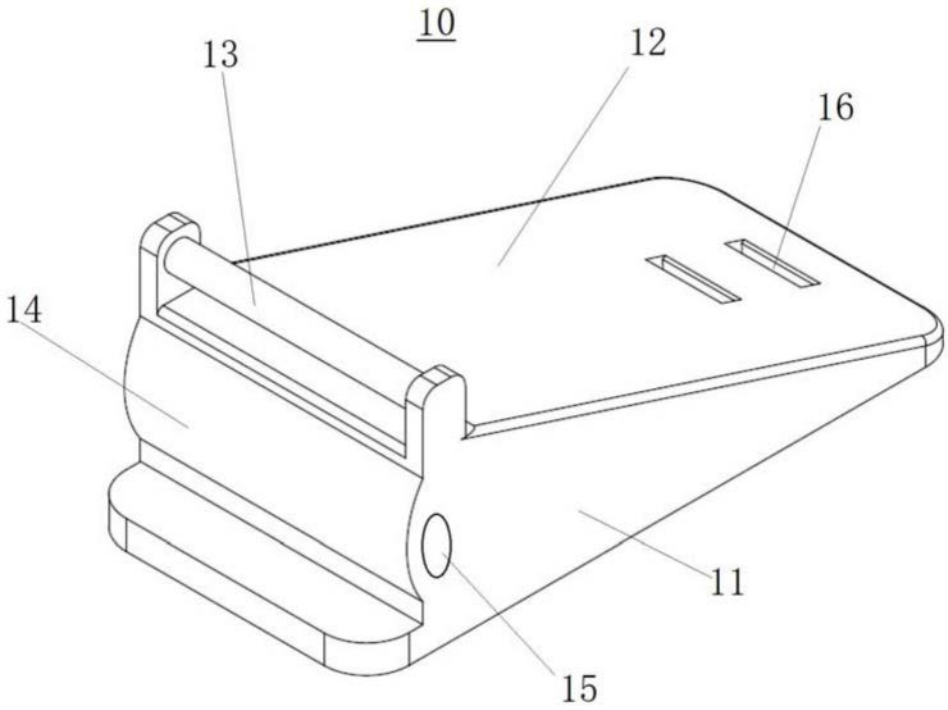

图6

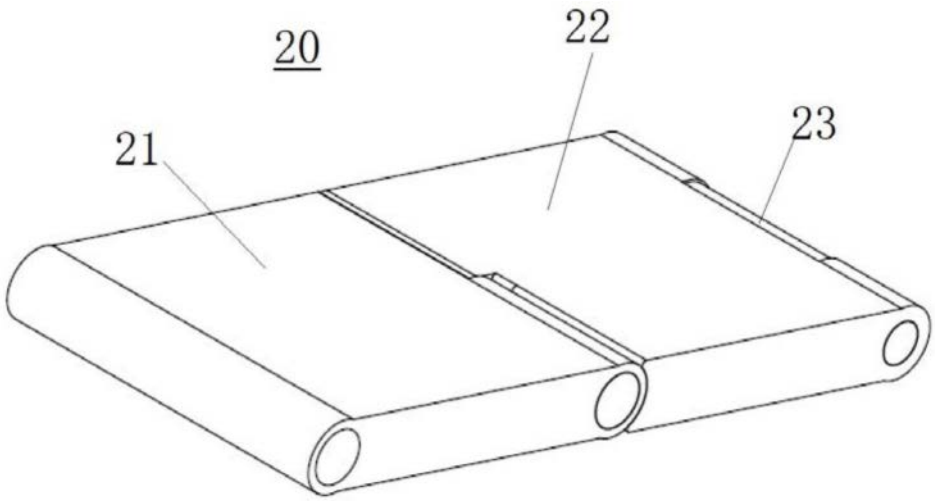

图7

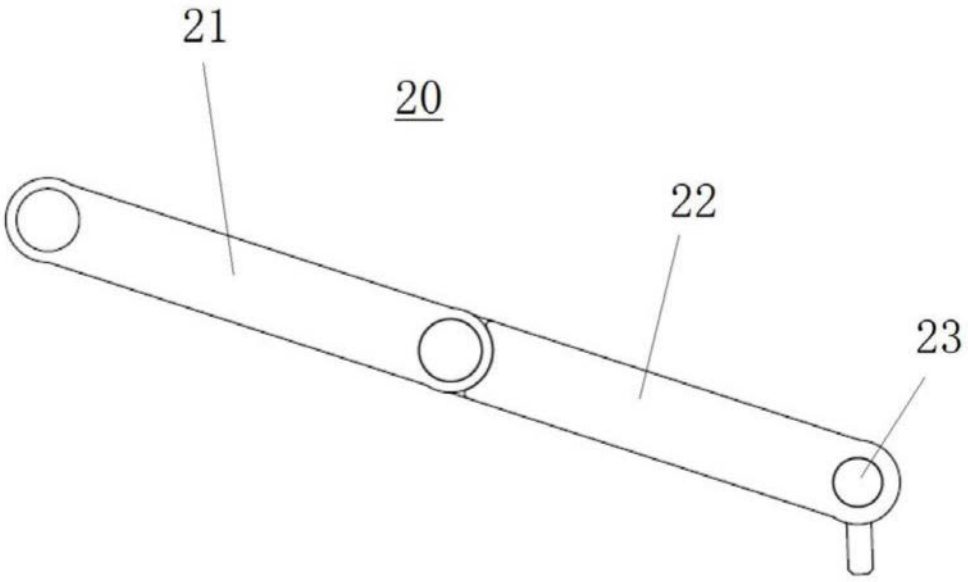

图8

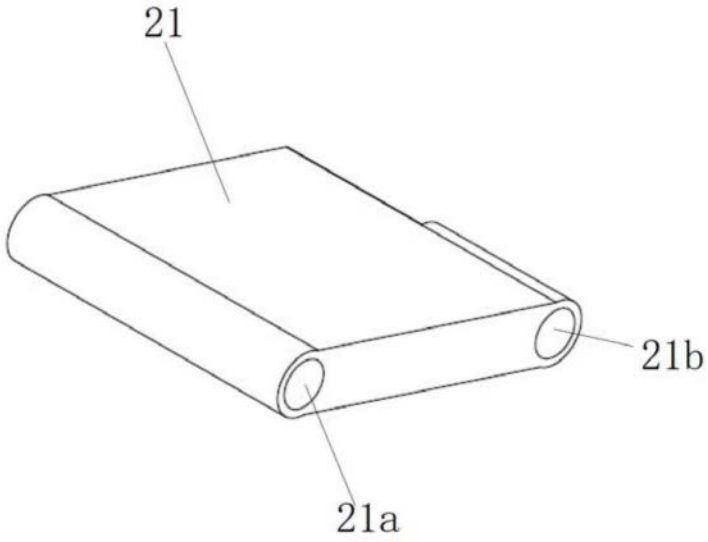

图9

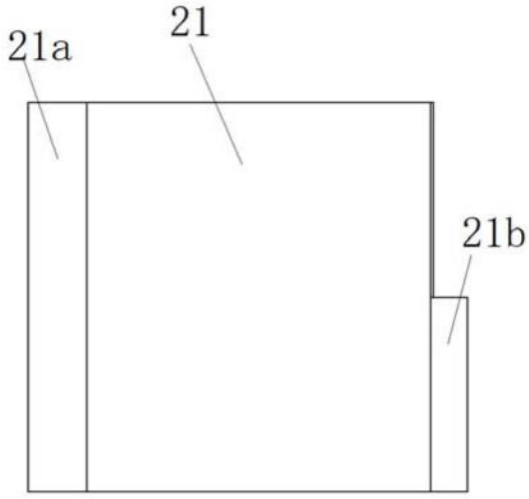

图10

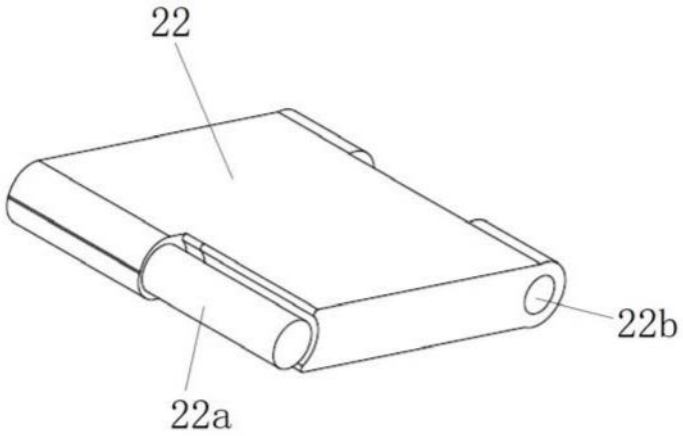

图11

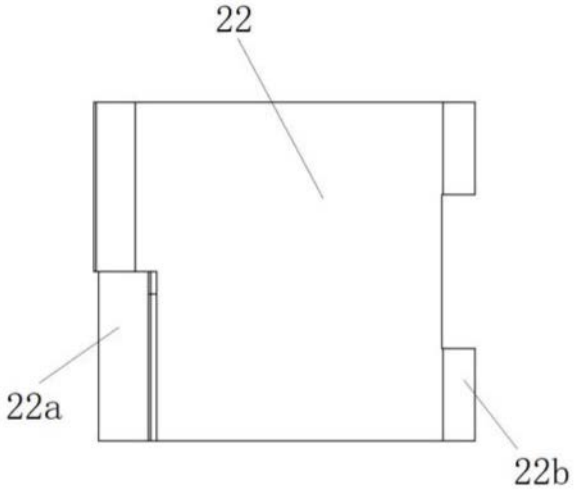

图12

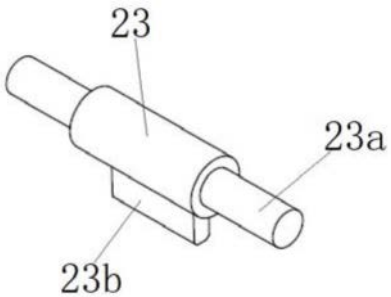

图13

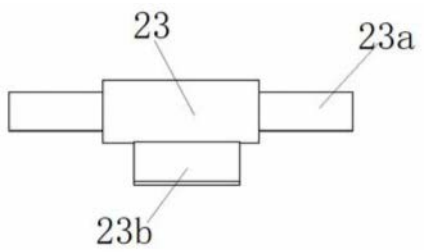

图14