(19)国家知识产权局

(12)实用新型专利

(10)授权公告号 CN 217050945 U
(45)授权公告日 2022.07.26

(21)申请号 202220679224.X

(22)申请日 2022.03.25

(73)专利权人 东台冠博胶粘科技有限公司
地址 215000 江苏省盐城市东台市机械电子产业园(邓吉根经营性用房内)

(72)发明人 易文印

(74)专利代理机构 苏州欣达共创专利代理事务所(普通合伙) 32405
专利代理师 范玉敏

(51)Int.Cl.
B65H 23/26(2006.01)
B65H 35/06(2006.01)
B65H 18/10(2006.01)
B08B 1/02(2006.01)

权利要求书1页 说明书3页 附图1页

(54)实用新型名称

一种PET胶带生产用卷绕装置

(57)摘要

本实用新型公开了一种PET胶带生产用卷绕装置,包括底座,所述底座上端左侧位置安装有清理机构,所述清理机构右侧还有安装在底座上端的安装架,所述安装架内安装有调节机构,所述安装架内还安装有裁切机构,所述底座上端右侧位置还安装有卷绕机构,所述卷绕机构内还安装有限位机构,本实用新型结构简单,便于卷绕不同尺寸的胶带,同时便于调节胶带的张紧度,便于卷绕,能够给胶带卷绕技术领域带来便利。

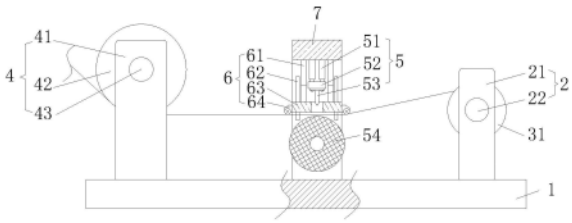

CN 217050945 U

1.一种PET胶带生产用卷绕装置,包括底座(1),其特征在于:所述底座(1)上端左侧位置安装有清理机构(4),所述清理机构(4)右侧还有安装在底座(1)上端的安装架(7),所述安装架(7)内安装有调节机构(6),所述安装架(7)内还安装有裁切机构(5),所述底座(1)上端右侧位置还安装有卷绕机构(2),所述卷绕机构(2)内还安装有限位机构(3)。

2.根据权利要求1所述的一种PET胶带生产用卷绕装置,其特征在于:所述清理机构(4)包括安装在底座(1)上端左侧位置的清理辊座(41),所述清理辊座(41)内转动安装有清理辊(42),所述清理辊座(41)前侧还安装有清理电机(43),所述清理电机(43)的输出端与清理辊(42)的轴端驱动连接。

3.根据权利要求1所述的一种PET胶带生产用卷绕装置,其特征在于:所述裁切机构(5)包括安装在安装架(7)下端的多组裁切伸缩杆(51),所述裁切伸缩杆(51)的伸缩端固定有裁切座(52),所述裁切座(52)下端安装有裁切刀(53),所述安装架(7)内还安装有辅助辊(54),所述辅助辊(54)位于裁切刀(53)正下方。

4.根据权利要求3所述的一种PET胶带生产用卷绕装置,其特征在于:所述调节机构(6)包括安装在安装架(7)下端的多组调节伸缩杆(61),所述安装架(7)的相对侧分布开设有多组滑槽(62),所述滑槽(62)内滑动安装有调节座(63),所述调节伸缩杆(61)的伸缩端与调节座(63)上端固定连接,所述调节座(63)左右两侧转动安装有调节辊(64)。

5.根据权利要求1所述的一种PET胶带生产用卷绕装置,其特征在于:所述卷绕机构(2)包括安装在底座(1)上端右侧位置的卷绕支架(21),所述卷绕支架(21)内转动安装有卷绕辊(23),所述卷绕支架(21)前侧还安装有卷绕电机(22),所述卷绕电机(22)的输出端与卷绕辊(23)的轴端驱动连接。

6.根据权利要求5所述的一种PET胶带生产用卷绕装置,其特征在于:所述限位机构(3)包括滑动套装在卷绕辊(23)上的一对限位套(33),所述限位套(33)的相对侧固定有限位挡板(31),所述限位套(33)对应卷绕辊(23)的位置螺纹旋装有多组限位螺栓(32)。

一种PET胶带生产用卷绕装置

技术领域

[0001] 本实用新型涉及胶带卷绕技术领域，具体为一种PET胶带生产用卷绕装置。

背景技术

[0002] 胶带，又名胶条、胶带、胶带纸等，是一种带状具有黏性的人工制品，可黏附在一些物品的表面上，可用作联接两种不同的物品或是某种屏壁、保护之用，胶带是由基材和粘结剂两部分组成，通过粘接使两个或多个不相连的物体连接在一起。目前，现有的胶带卷绕机构只能针对单一的胶带进行卷绕，不同尺寸易导致卷绕效果不佳，实用性较差在胶带生产过程中容易粘附灰尘等污染物，影响卷绕效果。

实用新型内容

[0003] 本实用新型的目的在于提供一种PET胶带生产用卷绕装置，以解决上述背景技术中提出的问题。

[0004] 为实现上述目的，本实用新型提供如下技术方案：

[0005] 一种PET胶带生产用卷绕装置，包括底座，所述底座上端左侧位置安装有清理机构，所述清理机构右侧还有安装在底座上端的安装架，所述安装架内安装有调节机构，所述安装架内还安装有裁切机构，所述底座上端右侧位置还安装有卷绕机构，所述卷绕机构内还安装有限位机构。

[0006] 优选的，所述清理机构包括安装在底座上端左侧位置的清理辊座，所述清理辊座内转动安装有清理辊，所述清理辊座前侧还安装有清理电机，所述清理电机的输出端与清理辊的轴端驱动连接。

[0007] 优选的，所述裁切机构包括安装在安装架下端的多组裁切伸缩杆，所述裁切伸缩杆的伸缩端固定有裁切座，所述裁切座下端安装有裁切刀，所述安装架内还安装有辅助辊，所述辅助辊位于裁切刀正下方。

[0008] 优选的，所述调节机构包括安装在安装架下端的多组调节伸缩杆，所述安装架的相对侧分布开设有多组滑槽，所述滑槽内滑动安装有调节座，所述调节伸缩杆的伸缩端与调节座上端固定连接，所述调节座左右两侧转动安装有调节辊。

[0009] 优选的，所述卷绕机构包括安装在底座上端右侧位置的卷绕支架，所述卷绕支架内转动安装有卷绕辊，所述卷绕支架前侧还安装有卷绕电机，所述卷绕电机的输出端与卷绕辊的轴端驱动连接。

[0010] 优选的，所述限位机构包括滑动套装在卷绕辊上的一对限位套，所述限位套的相对侧固定有限位挡板，所述限位套对应卷绕辊的位置螺纹旋装有多组限位螺栓。

[0011] 与现有技术相比，本实用新型的有益效果是：通过设置限位机构，便于不同尺寸胶带的卷绕；通过设置调节机构，便于调节胶带的张紧度。本实用新型结构简单，便于卷绕不同尺寸的胶带，同时便于调节胶带的张紧度，便于卷绕，能够给胶带卷绕技术领域带来便利。

附图说明

[0012] 图1为一种PET胶带生产用卷绕装置的正面结构示意图；

[0013] 图2为一种PET胶带生产用卷绕装置的卷绕机构侧面结构示意图。

[0014] 图中：1-底座，2-卷绕机构，21-卷绕支架，22-卷绕电机，23-卷绕辊，3-限位机构，31-限位挡板，32-限位螺栓，33-限位套，4-清理机构，41-清理辊座，42-清理辊，43-清理电机，5-裁切机构，51-裁切伸缩杆，52-裁切座，53-裁切刀，54-辅助辊，6-调节机构，61-调节伸缩杆，62-滑槽，63-调节座，64-调节辊，7-安装架。

具体实施方式

[0015] 下面将结合本实用新型实施例中的附图，对本实用新型实施例中的技术方案进行清楚、完整地描述，显然，所描述的实施例仅仅是本实用新型一部分实施例，而不是全部的实施例。基于本实用新型中的实施例，本领域普通技术人员在没有做出创造性劳动前提下所获得的所有其他实施例，都属于本实用新型保护的范围。

[0016] 实施例1：请参阅图1～2，一种PET胶带生产用卷绕装置，包括底座1，所述底座1上端左侧位置安装有清理机构4，所述清理机构4右侧还有安装在底座1上端的安装架7，所述安装架7内安装有调节机构6，所述安装架7内还安装有裁切机构5，所述底座1上端右侧位置还安装有卷绕机构2，所述卷绕机构2内还安装有限位机构3。

[0017] 所述清理机构4包括安装在底座1上端左侧位置的清理辊座41，所述清理辊座41内转动安装有清理辊42，所述清理辊座41前侧还安装有清理电机43，所述清理电机43的输出端与清理辊42的轴端驱动连接。

[0018] 通过设置清理机构，便于清理胶带上端的灰尘，使用时打开清理电机43，使其带动清理辊42转动，从而对胶带的上表面进行清理。

[0019] 所述裁切机构5包括安装在安装架7下端的多组裁切伸缩杆51，所述裁切伸缩杆51的伸缩端固定有裁切座52，所述裁切座52下端安装有裁切刀53，所述安装架7内还安装有辅助辊54，所述辅助辊54位于裁切刀53正下方。

[0020] 通过设置裁切机构5，便于将胶带切断，使用时，伸长裁切伸缩杆51，使其推动裁切刀53下移，穿过调节座63上开设的刀口，将胶带切断。

[0021] 所述调节机构6包括安装在安装架7下端的多组调节伸缩杆61，所述安装架7的相对侧分布开设有多组滑槽62，所述滑槽62内滑动安装有调节座63，所述调节伸缩杆61的伸缩端与调节座63上端固定连接，所述调节座63左右两侧转动安装有调节辊64。

[0022] 通过设置调节机构6，便于将胶带张紧，防止胶带过于松弛影响卷绕，使用时，伸长调节伸缩杆61，使其推动调节座63下移，进而使调节座63两端的调节辊64带动胶带下移，从而将胶带张紧。

[0023] 所述卷绕机构2包括安装在底座1上端右侧位置的卷绕支架21，所述卷绕支架21内转动安装有卷绕辊23，所述卷绕支架21前侧还安装有卷绕电机22，所述卷绕电机22的输出端与卷绕辊23的轴端驱动连接。

[0024] 通过设置卷绕机构2，便于收卷胶带，使用时，打开卷绕电机22，使其带动卷绕辊23转动，从而完成收卷。

[0025] 实施例2：请参阅图1～2，一种PET胶带生产用卷绕装置，与实施例1的区别在于，还

包括限位机构3，所述限位机构3包括滑动套装在卷绕辊23上的一对限位套33，所述限位套33的相对侧固定有限位挡板31，所述限位套33对应卷绕辊23的位置螺纹旋装有多组限位螺栓32。

[0026] 通过设置限位机构3，便于适应不同宽度胶带的卷绕，使用时，通过调节两侧限位套33的位置，使其相互靠近或远离，从而满足胶带的尺寸，随后通过限位螺栓32将限位套33固定在卷绕辊23上，通过限位挡板31，即可有效避免卷绕使胶带的偏移。

[0027] 本实用新型的工作原理是：使用时，将生产完成的胶带依次穿过清理机构4，安装架7，最后缠绕在卷绕辊23上，随后调节两侧限位套33的位置，使其相互靠近或远离，从而满足胶带的尺寸，随后通过限位螺栓32将限位套33固定在卷绕辊23上，通过限位挡板31，即可有效避免卷绕使胶带的偏移，紧接着打开清理电机43，使其带动清理辊42转动，从而对胶带的上表面进行清理，同时伸长调节伸缩杆61，使其推动调节座63下移，进而使调节座63两端的调节辊64带动胶带下移，从而将胶带张紧，随后打开卷绕电机22，使其带动卷绕辊23转动，从而完成收卷，当收卷完成后，伸长裁切伸缩杆51，使其推动裁切刀53下移，穿过调节座63上开设的刀口，将胶带切断。

[0028] 在本实用新型中，术语如“上”、“下”、“左”、“右”、“前”、“后”、“竖直”、“水平”、“侧”、“底”等指示的方位或位置关系为基于附图所示的方位或位置关系，只是为了便于叙述本实用新型各部件或元件结构关系而确定的关系词，并非特指本实用新型中任一部件或元件，不能理解为对本实用新型的限制。

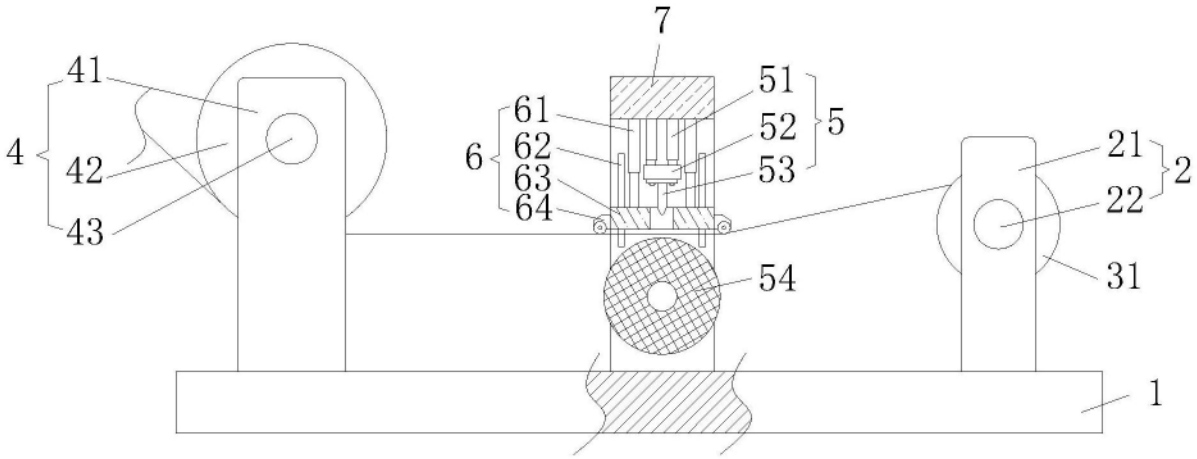

图1

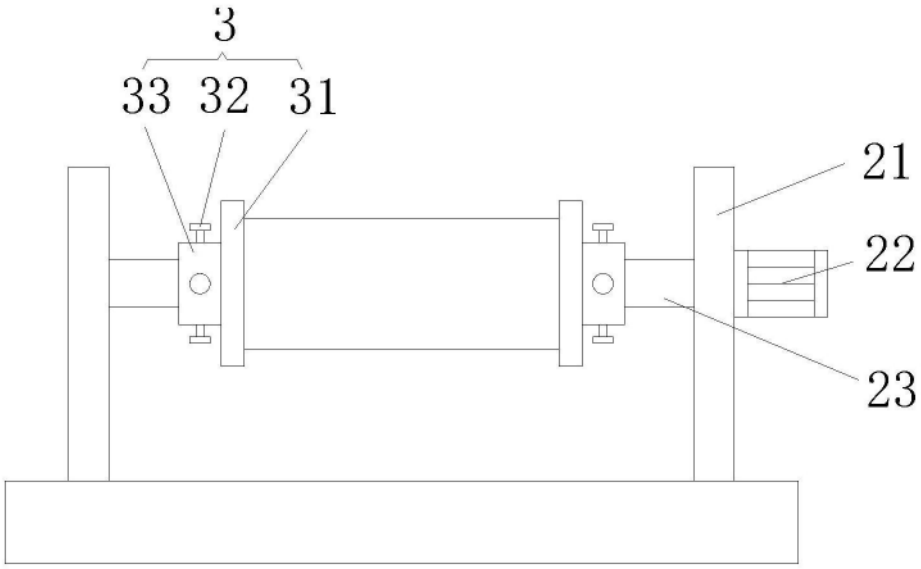

图2