(19)中华人民共和国国家知识产权局

(12)实用新型专利

(10)授权公告号 CN 205132183 U
(45)授权公告日 2016.04.06

(21)申请号 201520898302.5

(22)申请日 2015.11.12

(73)专利权人 嘉善新华昌集装箱有限公司
地址 314100 浙江省嘉兴市嘉善县魏塘街道南星路185号

(72)发明人 钟世雷 许可金 周红卫 汤文昌

(51)Int.Cl.
B65D 90/12(2006.01)

(ESM)同样的发明创造已同日申请发明专利

权利要求书1页 说明书2页 附图4页

(54)实用新型名称

一种装载集装箱的底架

(57)摘要

本实用新型公开了一种装载集装箱的底架，旨在提供一种结构简单、制造和使用方便、成本低的装载集装箱的底架。其特征它包括有固定在集装箱长度方向底部的两条平行梁架，两梁架的前端固定有向上直立的牵引框，所述的牵引框包括有框型连接架，在连接架的上端固定有用于牵引的横杠，在两梁架的尾端分别设有露出梁架底面的滚轮。在集装箱装运时，可在集装箱车上设有车载提升装置，将提升臂与牵引的横杠连接，提起集装箱的前端，集装箱呈前高后的状态，并借助梁架底面的滚轮方便的将集装箱拖移到集装箱车上或卸装放置到地面。它具有结构简单，制造和使用方便，可有效解决集装箱装车困难的问题。

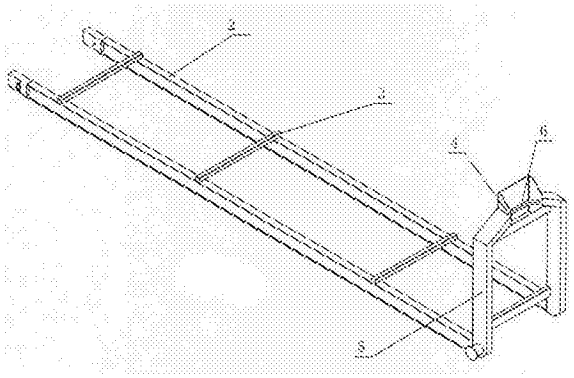

CN 205132183 U

1.一种装载集装箱的底架，其特征是它包括有固定在集装箱长度方向底部的两条平行梁架，两梁架的前端固定有向上直立的牵引框，所述的牵引框包括有框型连接架，在连接架的上端固定有用于牵引的横杠，在两梁架的尾端分别设有露出梁架底面的滚轮。

2.根据权利要求1所述的一种装载集装箱的底架，其特征是所述的两条平行梁架之间通过横梁连接。

3.根据权利要求1所述的一种装载集装箱的底架，其特征是所述装载集装箱的底架其梁架搭放固定在集装箱的底部，牵引框镶嵌固定在集装箱的前端，通过抬高集装箱底部和在集装箱的前端制出凹槽，使得装载集装箱的底架安装在集装箱上后不超过原集装箱的总长、宽、高的尺寸。

4.根据权利要求1所述的一种装载集装箱的底架，其特征是所述装载集装箱的底架与集装箱的连接是通过焊接连接固定的。

一种装载集装箱的底架

技术领域

[0001] 本实用新型涉及转载工具，尤其涉及一种用于装载集装箱的底架。

背景技术

[0002] 集装箱已成为一种多式联运国际通用的标准运输用具。由于集装箱体积大、重量重，通常集装箱的搬运都是用大型的起吊设备，如集装箱吊车、集装箱龙门起重机、装卸桥、叉车等专用设备。但在许多时候，由于吊运集装箱的数量少，受起吊设备的场地、使用成本等因素的限制，给集装箱的吊运带来诸多不便。因此，提供一种能够对集装箱装载比较方便和安全的工具，对在集装箱运输行业是十分需要的。

实用新型内容

[0003] 本实用新型的目的在于提供一种结构简单、制造和使用方便、成本低的装载集装箱的底架。

[0004] 为了达到上述要求，本实用新型是这样实现的：其特征它包括有固定在集装箱长度方向底部的两条平行梁架，两梁架的前端固定有向上直立的牵引框，所述的牵引框包括有框型连接架，在连接架的上端固定有用于牵引的横杠，在两梁架的尾端分别设有露出梁架底面的滚轮。

[0005] 所述的两条平行梁架之间通过横梁连接。

[0006] 所述装载集装箱的底架其梁架搭放固定在集装箱的底部，牵引框镶嵌固定在集装箱的前端，通过抬高集装箱底部和在集装箱的前端制出凹槽，使得装载集装箱的底架安装在集装箱上后不超过原集装箱的总长、宽、高的尺寸。

[0007] 所述装载集装箱的底架与集装箱的连接是通过焊接连接固定的。

[0008] 根据上述方案设计的一种装载集装箱的底架，在集装箱装运时，可在集装箱车上设有车载提升装置，将提升臂与牵引的横杠连接，提起集装箱的前端，集装箱呈前高后的状态，并借助梁架底面的滚轮方便的将集装箱拖移到集装箱车上或卸装放置到地面。它具有结构简单，制造和使用方便，可有效解决集装箱装车困难的问题。

附图说明

[0009] 图1是装载集装箱的底架主视图；

[0010] 图2是图1的右视图；

[0011] 图3是图1的俯视图；

[0012] 图4是图1中F区域的放大视图；

[0013] 图5是图1的立体图；

[0014] 图6是在安装装载集装箱的底架前的集装箱立体图；

[0015] 图7是装载集装箱的底架与集装箱连接后的立体图。

[0016] 图中：1、集装箱；2、梁架；3、横梁；4、牵引框；5、连接架；6、横杠；7、滚轮；8、装载集

装箱的底架;9、凹槽。

具体实施方式

[0017] 下面结合附图和具体实施例对本实用新型作进一步的描述。

[0018] 图1至图5是一种装载集装箱的底架的示意图。从图中看出,它包括有固定在集装箱1长度方向底部的两条平行梁架2,两条平行梁架2之间通过横梁3连接。两梁架2的前端固定有向上直立的牵引框4,所述的牵引框4包括有框型连接架5,在连接架5的上端固定有用于牵引的横杠6,在两梁架2的尾端分别设有露出梁架2底面的滚轮7。

[0019] 安装时,所述装载集装箱的底架8其梁架2搭放固定在集装箱1的底部,牵引框4固定在集装箱1的前端,通过抬高集装箱1底部和在集装箱1的前端制出凹槽9如图6所示,使得装载集装箱的底架8安装在集装箱上后不超过原集装箱1的总长、宽、高的尺寸。装载集装箱的底架8是通过焊接与集装箱1连接固定的图7所示。

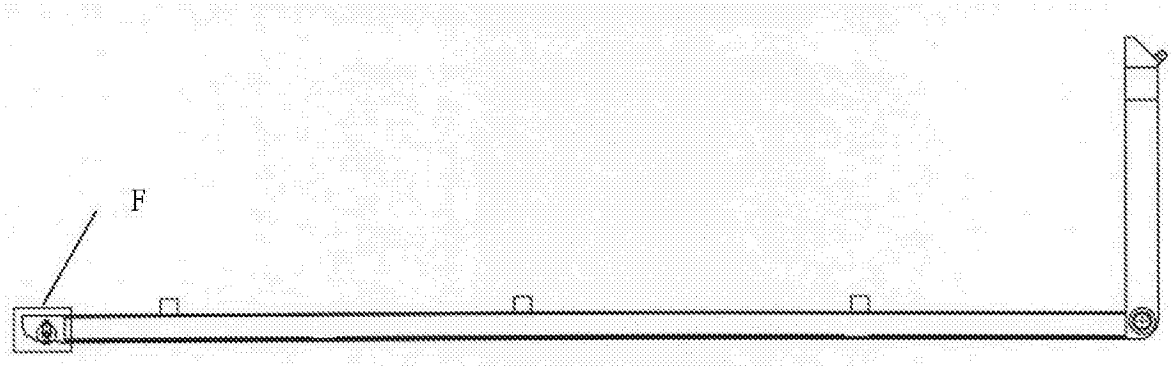

图1

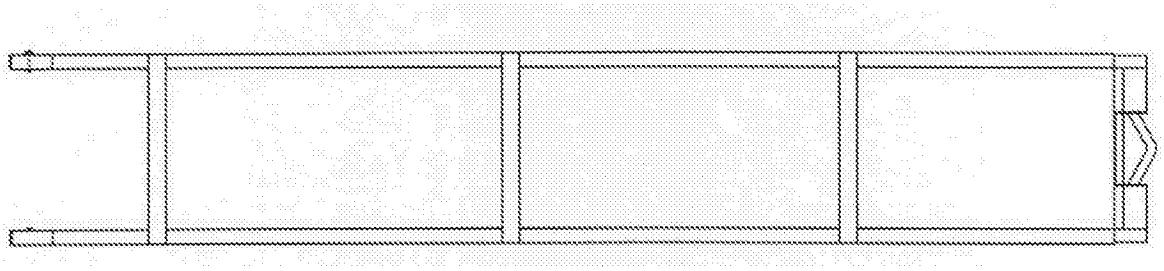

图2

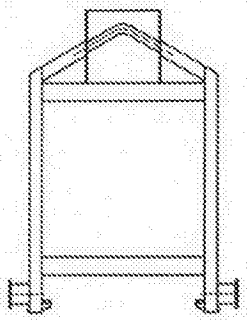

图3

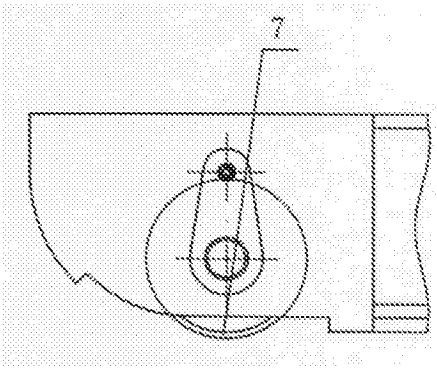

图4

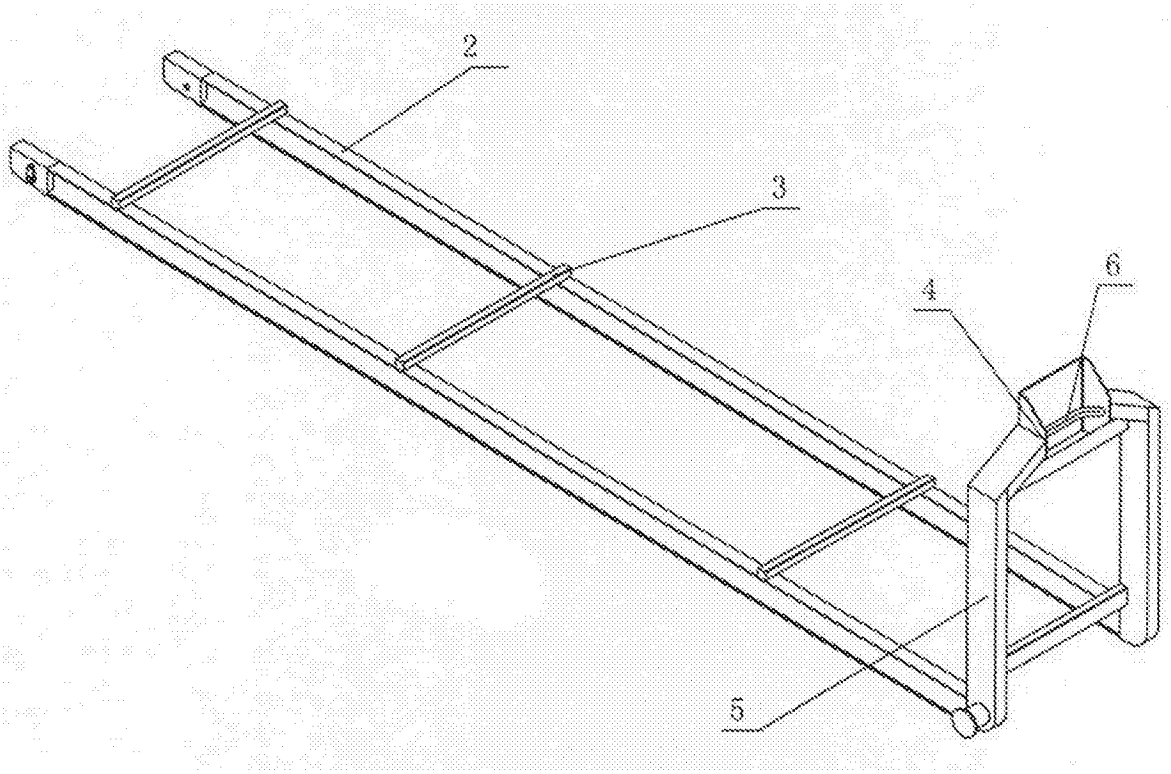

图5

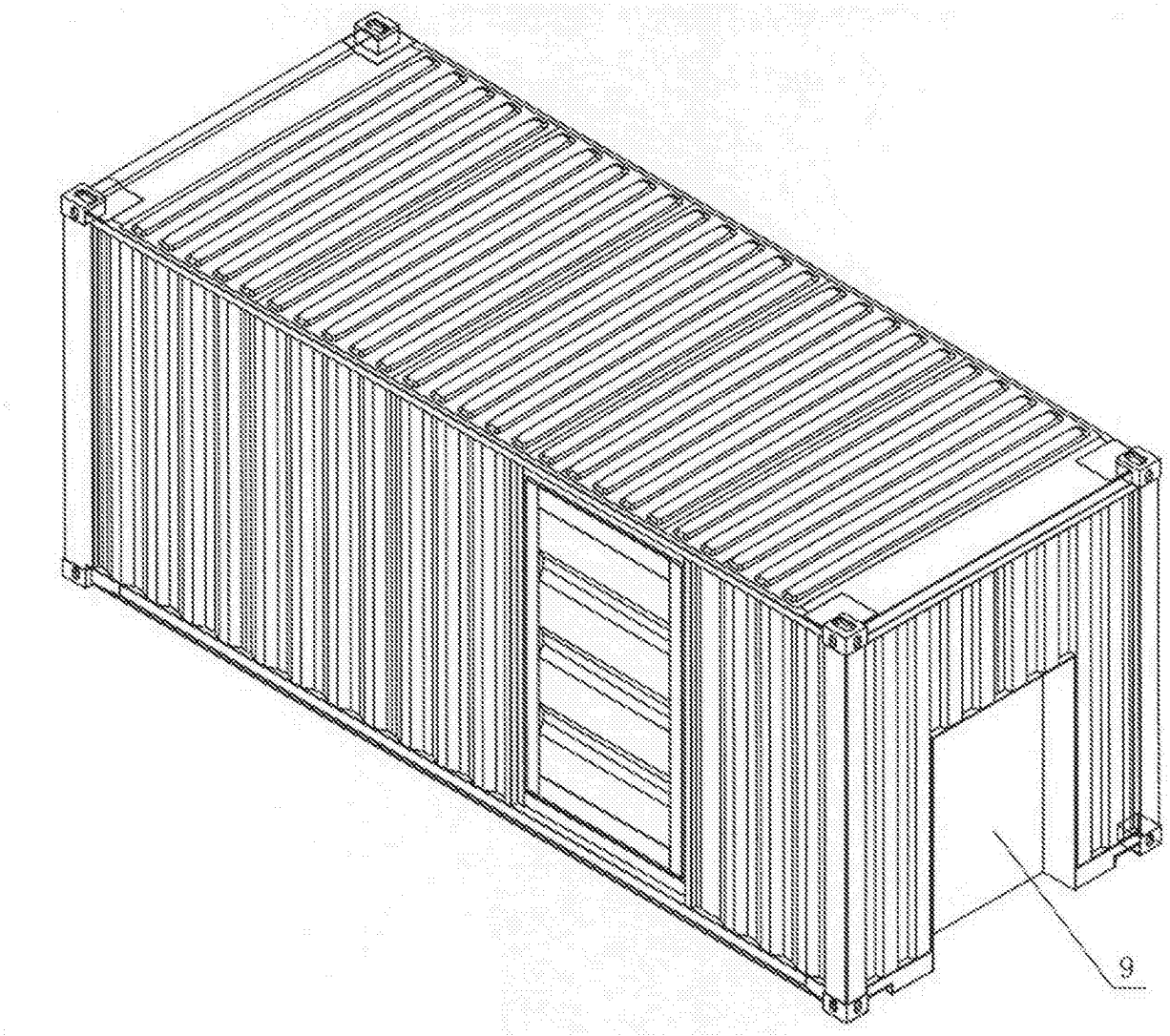

图6

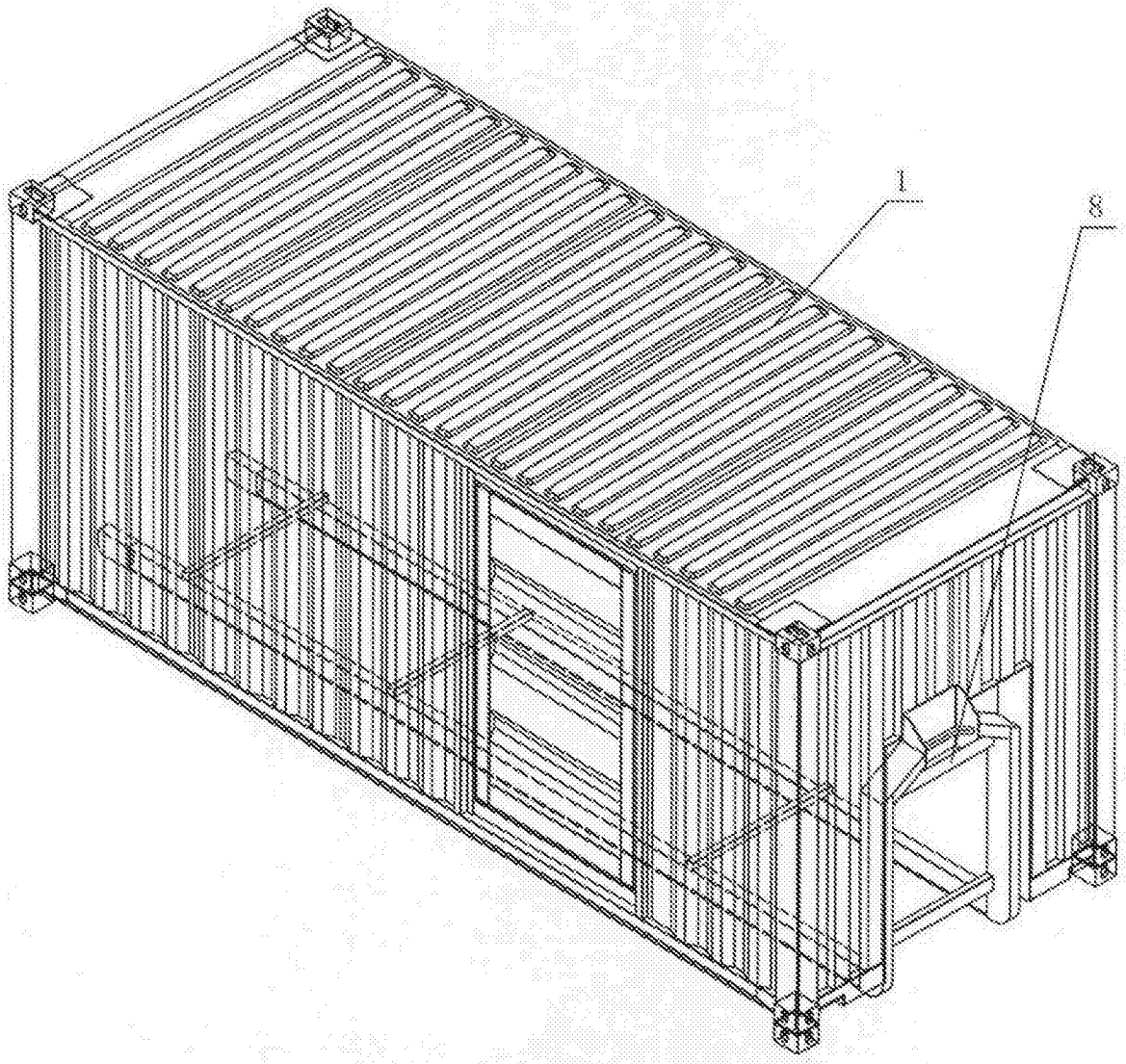

图7