(19)中华人民共和国国家知识产权局

(12)实用新型专利

(10)授权公告号 CN 208103514 U
(45)授权公告日 2018.11.16

(21)申请号 201820573567.1

(22)申请日 2018.04.21

(73)专利权人 盐城市协和机械有限公司
地址 224042 江苏省盐城市盐都区冈中街道盐南机电产业园纬四路3号(T)

(72)发明人 郭仁和

(74)专利代理机构 哈尔滨龙科专利代理有限公司 23206
代理人 高媛

(51)Int.Cl.
B65H 23/34(2006.01)

权利要求书1页 说明书3页 附图3页

(54)实用新型名称

一种包装纸复合机收料装置

(57)摘要

本实用新型公开了一种包装纸复合机收料装置，包括壳体，所述壳体的一侧开设有进料口，所述壳体的内壁两侧之间远离进料口的一端转动连接有收料辊，所述壳体的内壁底部远离进料口的一端固定连接有电机，所述电机的输出端外侧通过皮带与收料辊传动连接，所述收料辊的外侧固定连接有复合料，所述复合料远离收料辊的一端贯穿进料口并且延伸至壳体的外部，所述壳体的内壁上下两侧靠近进料口的一端均通过电动伸缩杆固定连接有压料块，本实用新型涉及包装纸复合机技术领域。该包装纸复合机收料装置，能够有效的去除复合料起皱或不平整的部分，降低了维护的成本，同时能够标记出复合纸上处理过的卷边的位置，方便后续对卷边或起皱处的处理。

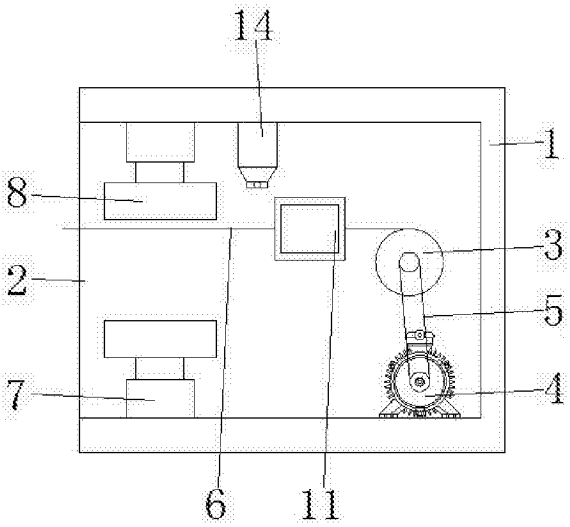

CN 208103514 U

1.一种包装纸复合机收料装置，包括壳体(1)，其特征在于：所述壳体(1)的一侧开设有进料口(2)，所述壳体(1)的内壁两侧之间远离进料口(2)的一端转动连接有收料辊(3)，所述壳体(1)的内壁底部远离进料口(2)的一端固定连接有电机(4)，所述电机(4)的输出端外侧通过皮带(5)与收料辊(3)传动连接，所述收料辊(3)的外侧固定连接有复合料(6)，所述复合料(6)远离收料辊(3)的一端贯穿进料口(2)并且延伸至壳体(1)的外部，所述壳体(1)的内壁上下两侧靠近进料口(2)的一端均通过电动伸缩杆(7)固定连接有压料块(8)，所述压料块(8)靠近复合料(6)的一侧远离收料辊(3)的一端开设有切边槽(9)，所述切边槽(9)的内壁远离复合料(6)的一侧固定连接有切边刀(10)，所述壳体(1)的内壁一侧靠近复合料(6)的位置固定连接有标记管(11)，所述标记管(11)的内壁远离复合料(6)的一侧通过弹簧(12)固定连接有标记块(13)。

2.根据权利要求1所述的一种包装纸复合机收料装置，其特征在于：所述壳体(1)的内壁顶部位于复合料(6)两侧的上方均固定连接有红外发射器(14)。

3.根据权利要求1所述的一种包装纸复合机收料装置，其特征在于：所述切边刀(10)靠近进料口(2)的一端与压料块(8)之间通过螺栓(15)螺纹连接。

4.根据权利要求1所述的一种包装纸复合机收料装置，其特征在于：所述标记块(13)的内部开设有颜料箱(16)，所述标记块(13)靠近复合料(6)的一侧两端均转动连接有标记滚轮(17)，所述标记滚轮(17)的外侧贯穿标记块(13)并且延伸至颜料箱(16)的内部。

5.根据权利要求4所述的一种包装纸复合机收料装置，其特征在于：所述标记块(13)的顶部开设有颜料入口(18)，所述颜料入口(18)与颜料箱(16)连通，所述标记块(13)的顶部位于颜料入口(18)的一侧转动连接有仓门(19)。

6.根据权利要求1所述的一种包装纸复合机收料装置，其特征在于：所述标记块(13)的两侧靠近弹簧(12)的一端均固定连接有滑块(20)，所述标记管(11)的内壁两侧均开设有与滑块(20)相适配的滑槽(21)。

一种包装纸复合机收料装置

技术领域

[0001] 本实用新型涉及包装纸复合机技术领域，具体为一种包装纸复合机收料装置。

背景技术

[0002] 包装纸复合机是能够将两层或者两层以上的包装材料用粘合剂粘接贴合在一起的自动化设备，包装纸复合机适合用于薄膜、纸张、布料等材料复合，包装纸复合机的输出端设有包装纸收卷机构，收卷时复合后的包装纸不断缠绕在收卷机构中的气胀轴上进行收卷，为了保证复合包装纸质量，在收卷过程中需要避免复合包装纸起皱或卷边。但是现有的包装纸复合机无法处理复合纸起皱或卷边的问题，同时无法标记出复合纸上处理过的卷边的位置。

发明内容

[0003] (一)解决的技术问题

[0004] 针对现有技术的不足，本实用新型提供了一种包装纸复合机收料装置，解决了现有的包装纸复合机无法处理复合纸起皱或卷边的问题，同时无法标记出复合纸上处理过的卷边的位置的问题。

[0005] (二)技术方案

[0006] 为实现以上目的，本实用新型通过以下技术方案予以实现：一种包装纸复合机收料装置，包括壳体，所述壳体的一侧开设有进料口，所述壳体的内壁两侧之间远离进料口的一端转动连接有收料辊，所述壳体的内壁底部远离进料口的一端固定连接有电机，所述电机的输出端外侧通过皮带与收料辊传动连接，所述收料辊的外侧固定连接有复合料，所述复合料远离收料辊的一端贯穿进料口并且延伸至壳体的外部，所述壳体的内壁上下两侧靠近进料口的一端均通过电动伸缩杆固定连接有压料块，所述压料块靠近复合料的一侧远离收料辊的一端开设有切边槽，所述切边槽的内壁远离复合料的一侧固定连接有切边刀，所述壳体的内壁一侧靠近复合料的位置固定连接有标记管，所述标记管的内壁远离复合料的一侧通过弹簧固定连接有标记块。

[0007] 优选的，所述壳体的内壁顶部位于复合料两侧的上方均固定连接有红外发射器。

[0008] 优选的，所述切边刀靠近进料口的一端与压料块之间通过螺栓螺纹连接。

[0009] 优选的，所述标记块的内部开设有颜料箱，所述标记块靠近复合料的一侧两端均转动连接有标记滚轮，所述标记滚轮的外侧贯穿标记块并且延伸至颜料箱的内部。

[0010] 优选的，所述标记块的顶部开设有颜料入口，所述颜料入口与颜料箱连通，所述标记块的顶部位于颜料入口的一侧转动连接有仓门。

[0011] 优选的，所述标记块的两侧靠近弹簧的一端均固定连接有滑块，所述标记管的内壁两侧均开设有与滑块相适配的滑槽。

[0012] (三)有益效果

[0013] 本实用新型提供了一种包装纸复合机收料装置。具备以下有益效果：

[0014] (1)、该包装纸复合机收料装置，通过壳体的内壁上下两侧靠近进料口的一端均通过电动伸缩杆固定连接有压料块，所述压料块靠近复合料的一侧远离收料辊的一端开设有切边槽，所述切边槽的内壁远离复合料的一侧固定连接有切边刀，电动伸缩杆推动压料块贴合复合料，当复合料上出现卷边或起皱的情况时复合料表面不平整，切边刀贴合复合料将不平整的部分切除，能够有效的去除复合料起皱或不平整的部分，同时通过切边刀靠近进料口的一端与压料块之间通过螺栓螺纹连接，当切边刀损坏时更方便更换，降低了维护的成本。

[0015] (2)、该包装纸复合机收料装置，通过壳体的内壁一侧靠近复合料的位置固定连接有标记管，所述标记管的内壁远离复合料的一侧通过弹簧固定连接有标记块，标记块的内部开设有颜料箱，所述标记块靠近复合料的一侧两端均转动连接有标记滚轮，所述标记滚轮的外侧贯穿标记块并且延伸至颜料箱的内部，标记块的顶部开设有颜料入口，所述颜料入口与颜料箱连通，所述标记块的顶部位于颜料入口的一侧转动连接有仓门，标记块的两侧靠近弹簧的一端均固定连接有滑块，所述标记管的内壁两侧均开设有与滑块相适配的滑槽，当复合料被切除起皱或卷边的位置经过标记块时，弹簧推动标记块挤压进复合料被切后的凹陷处，当凹陷处离开标记块位置时标记滚轮沿凹陷处滚动，将标记滚轮从颜料箱内浸沾的颜料涂在凹陷处，能够标记出复合纸上处理过的卷边的位置，方便后续对卷边或起皱处的处理。

附图说明

[0016] 图1为本实用新型结构示意图；

[0017] 图2为本实用新型压料块结构示意图；

[0018] 图3为本实用新型标记块结构示意图。

[0019] 图中：1壳体、2进料口、3收料辊、4电机、5皮带、6复合料、7电动伸缩杆、8压料块、9切边槽、10切边刀、11标记管、12弹簧、13标记块、14红外发射器、15螺栓、16颜料箱、17标记滚轮、18颜料入口、19仓门、20滑块、21滑槽。

具体实施方式

[0020] 下面将结合本实用新型实施例中的附图，对本实用新型实施例中的技术方案进行清楚、完整地描述，显然，所描述的实施例仅仅是本实用新型一部分实施例，而不是全部的实施例。基于本实用新型中的实施例，本领域普通技术人员在没有做出创造性劳动前提下所获得的所有其他实施例，都属于本实用新型保护的范围。

[0021] 请参阅图1-3，本实用新型提供一种技术方案：一种包装纸复合机收料装置，包括壳体1，壳体1的一侧开设有进料口2，壳体1的内壁两侧之间远离进料口2的一端转动连接有收料辊3，电机4通过皮带5带动收料辊3将复合料6卷绕起来，壳体1的内壁底部远离进料口2的一端固定连接有电机4，电机4的输出端外侧通过皮带5与收料辊3传动连接，收料辊3的外侧固定连接有复合料6，复合料6远离收料辊3的一端贯穿进料口2并且延伸至壳体1的外部，壳体1的内壁上下两侧靠近进料口2的一端均通过电动伸缩杆7固定连接有压料块8，电动伸缩杆7将压料块8推动与复合料贴合，压料块8强复合料挤压平整，压料块8靠近复合料6的一侧远离收料辊3的一端开设有切边槽9，切边槽9的内壁远离复合料6的一侧固定连接有切边

刀10，切边刀10将复合料6上起皱或卷边的部分切除，壳体1的内壁一侧靠近复合料6的位置固定连接有标记管11，标记管11的内壁远离复合料6的一侧通过弹簧12固定连接有标记块13，标记块13在复合料6起皱或卷边被切除的部分标记。

[0022] 壳体1的内壁顶部位于复合料6两侧的上方均固定连接有红外发射器14。

[0023] 切边刀10靠近进料口2的一端与压料块8之间通过螺栓15螺纹连接，螺栓15方便更换切边刀10。

[0024] 标记块13的内部开设有颜料箱16，标记块13靠近复合料6的一侧两端均转动连接有标记滚轮17，标记滚轮17的外侧贯穿标记块13并且延伸至颜料箱16的内部。

[0025] 标记块13的顶部开设有颜料入口18，颜料入口18与颜料箱16连通，标记块13的顶部位于颜料入口18的一侧转动连接有仓门19。

[0026] 标记块13的两侧靠近弹簧12的一端均固定连接有滑块20，标记管11的内壁两侧均开设有与滑块20相适配的滑槽21。

[0027] 使用时，电机4通过皮带5带动收料辊3将复合料6卷绕起来，电动伸缩杆7将压料块8推动与复合料贴合，压料块8强复合料挤压平整，当复合料6上出现卷边或起皱的情况时复合料6表面不平整，切边刀10贴合复合料6将不平整的部分切除，当复合料6被切除起皱或卷边的位置经过标记块13时，弹簧12推动标记块13挤压进复合料6被切后的凹陷处，当凹陷处离开标记块13位置时标记滚轮17沿凹陷处滚动，将标记滚轮17从颜料箱16内浸沾的颜料涂在凹陷处即可。

[0028] 需要说明的是，在本文中，诸如第一和第二等之类的关系术语仅仅用来将一个实体或者操作与另一个实体或操作区分开来，而不一定要求或者暗示这些实体或操作之间存在任何这种实际的关系或者顺序。而且，术语“包括”、“包含”或者其任何其他变体意在涵盖非排他性的包含，从而使得包括一系列要素的过程、方法、物品或者设备不仅包括那些要素，而且还包括没有明确列出的其他要素，或者是还包括为这种过程、方法、物品或者设备所固有的要素。在没有更多限制的情况下。由语句“包括一个.....限定的要素，并不排除在包括所述要素的过程、方法、物品或者设备中还存在另外的相同要素”。

[0029] 尽管已经示出和描述了本实用新型的实施例，对于本领域的普通技术人员而言，可以理解在不脱离本实用新型的原理和精神的情况下可以对这些实施例进行多种变化、修改、替换和变型，本实用新型的范围由所附权利要求及其等同物限定。

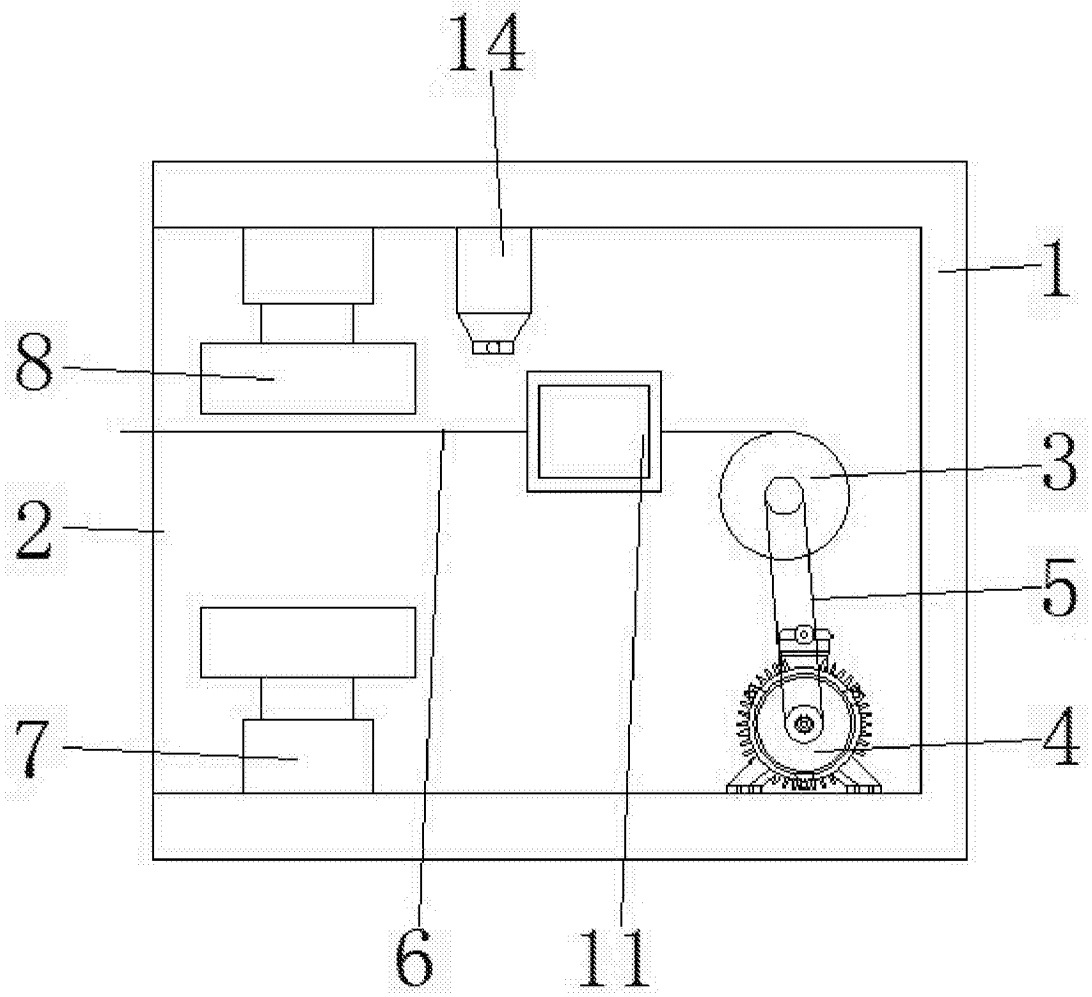

图1

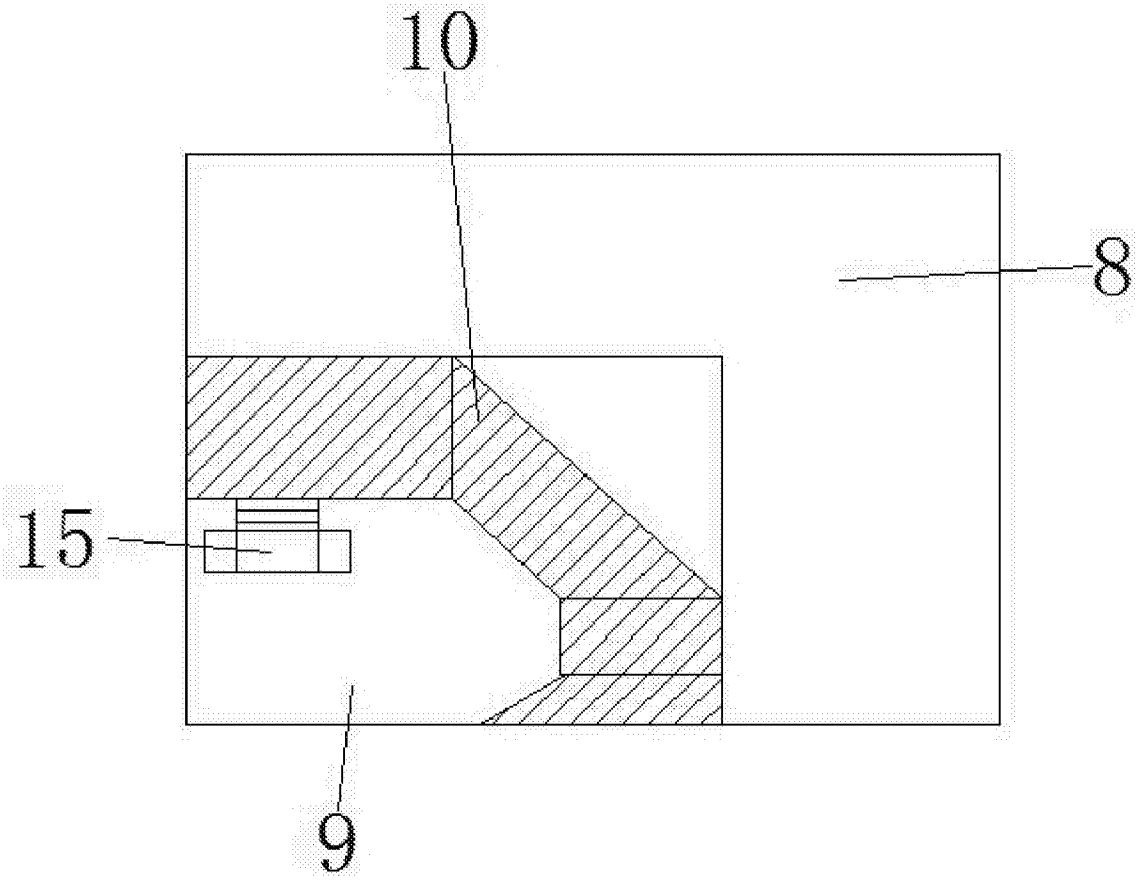

图2

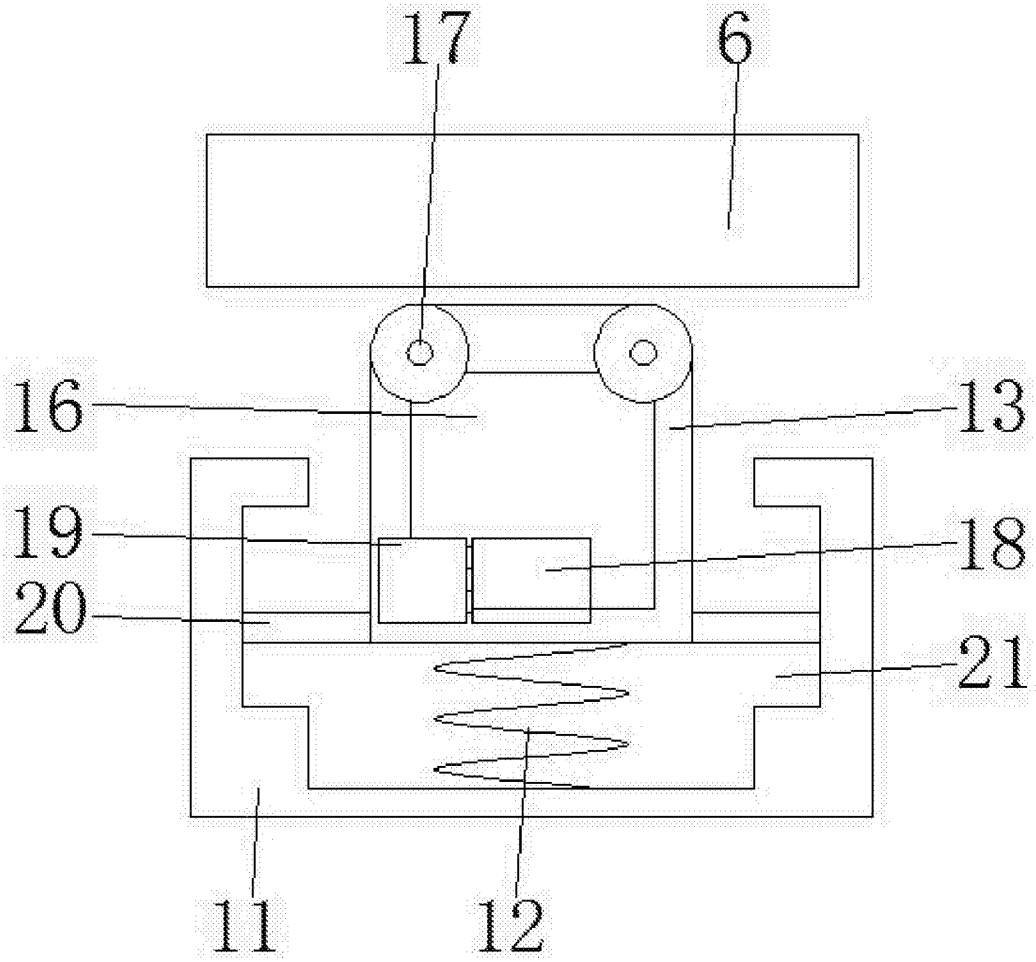

图3