[19]中华人民共和国专利局

[11] 授权公告号 CN 2179196Y

[12] 实用新型专利说明书

[21] ZL 专利号 93222480.6

[51]Int.Cl[5]
B01D 35/02

[45]授权公告日 1994 年 10 月 12 日

[22]申请日 93.8.26 [24]颁证日 94.8.24

[73]专利权人 王念慈

地址 136000吉林省四平市铁西区英雄大街120号

共同专利权人 王 敬

[72]设计人 王念慈 王 敬

[21]申请号 93222480.6

[74]专利代理机构 四平市专利事务所

代理人 孙国振

B01D 29/64

说明书页数: 附图页数:

[54]实用新型名称 锥筒式自动清洗滤网过滤器

[57]摘要

本实用新型涉及一种管道中流动液体的过滤、排污装置——锥筒式自动清洗滤网过滤器，其主要特征在于，由锥筒式滤网、叶轮、集污口、排污阀组成。结构简单，在不停机、不停产的情况下，就可以完成排污和清洗滤网这一过程，同时保证了系统内流体的清洁度。

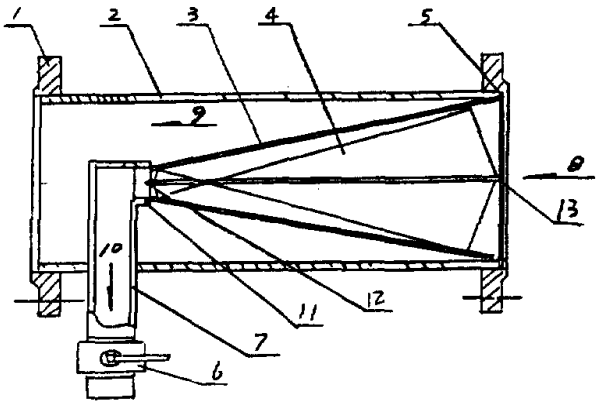

权 利 要 求 书

1、一种由法兰盘(1)、筒体(2)、锥筒式滤网(3)构成的锥筒式自动清洗网过滤器，其特征在于筒体(2)中安有锥筒式滤网(3)、叶轮(4)、压圈(5)、排污伐(6)、集污管(7)和集污口(11)。

2、根据权利要求1所述的锥筒式自动清洗网过滤器，其特征在于锥筒式自动清洗网(3)通过压圈(5)安装在筒体(2)中，叶轮(4)安装在锥筒两端的支撑点(12)、(13)上。

3、根据权利要求1或2所述的锥筒式自动清洗网过滤器，其特征在于集污管(7)与锥筒式滤网(3)的集污口(11)连接，排污伐(6)安装在伸出集污管(7)上。

说 明 书

锥筒式自动清洗滤网过滤器

本实用新型涉及一种管道中流动液体的过滤，排污装置——锥筒式自动清洗滤网过滤器。

管道中的液体，由于存在着杂质和污物，为确保液体在管道畅通，需要在适当位置安设过滤、排污装置，定期进行排污和清洗滤网，这个过程对一般过滤器来讲，需要停机停产才能操作。

本实用新型的目的是要提供一种装有锥筒式滤网的过滤装置，可有效地不停机，不停产就能完成排污和自动清洗滤网的过程。

本实用新型的目的是这样实现的：在锥筒式滤网小端安设集污口、排污管，待污物集聚到一定程度时，打开排污伐，污物可顺利排除，此时，锥筒式滤网随之自洁，即具有“自洁”能力。

本实用新型由锥筒式滤网、锥筒支撑点、叶轮、集污口、排污伐组成，结构简单，由于不停机、不停产就可完成排污和清洗滤网这一过程。为生产的连续进行赢得时间，同时也保证了系统内流体的清洁度。

本实用新型的具体结构由以下的附图给出。

图1是本实用新型的剖面图。

结合图1详细说明依据本实用新型提出的具体装置细节及工作情况。

该装置由法兰盘1、筒体2连接在系统管路中，锥筒式滤网3通过压圈5安装在筒体2中，叶轮4安装在锥筒两端的支撑点12和13上，集污管7与锥筒式滤网3的集污口11连接并伸出系统外，排污伐6安装在伸出的集污管7上。

正常工作时，工作液体按箭头8和9的方向运行，杂质和污物集聚在集污管7中，排污时，打开排污伐6，污物受管道中的压力，随部分液体没箭头10的方向排出系统外，同时叶轮4在液流的作用下，随之旋转、刮除粘在网壁上的污垢，使滤网产生“自洁”能力。

说 明 书 附 图

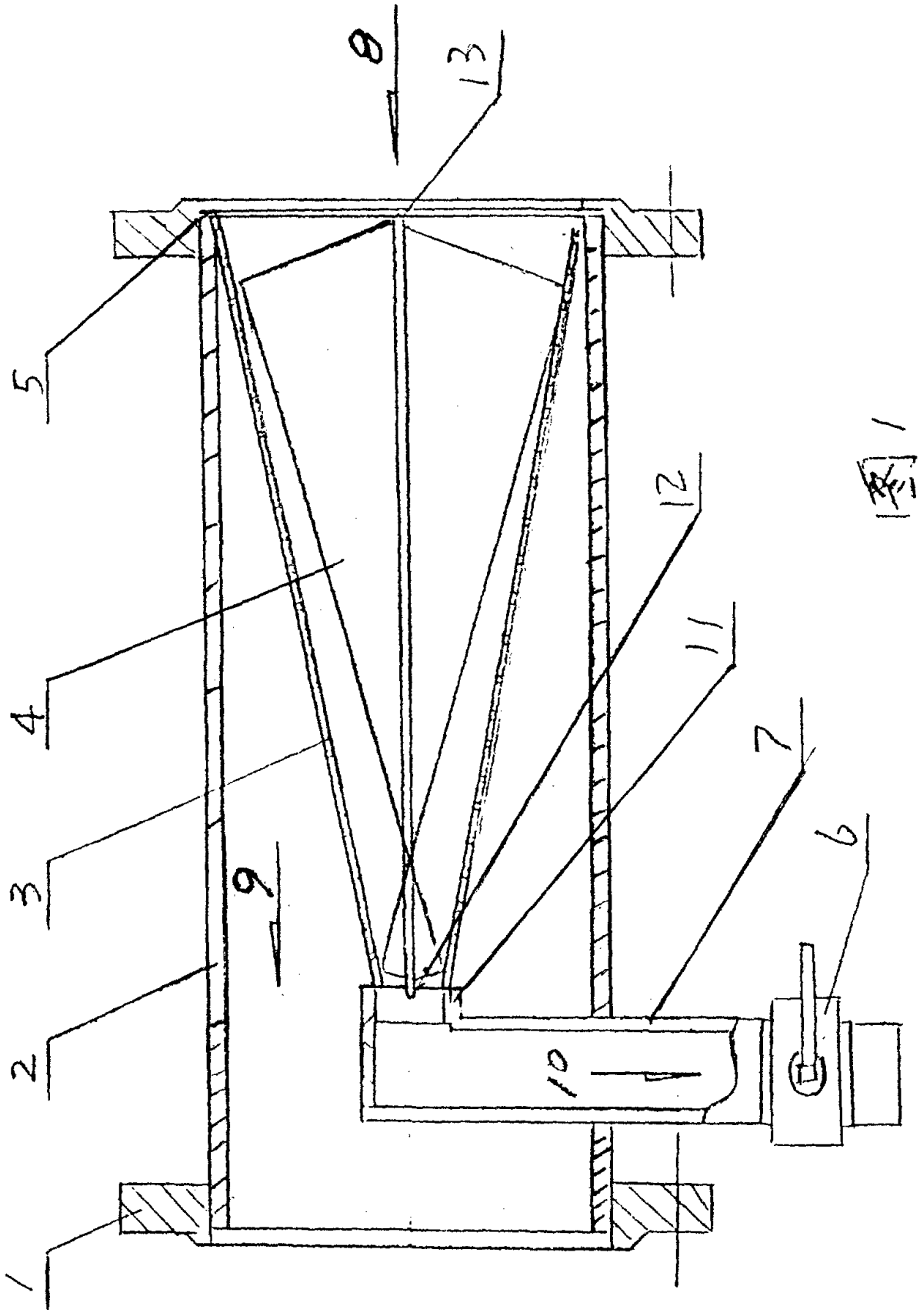

图 1