200920637

發明專利說明書

（本說明書格式、順序及粗體字，請勿任意更動，※記號部分請勿填寫）

※ 申請案號：97103390

※ 申請日期：97.1.30　　※IPC 分類：B62B 7/06 (2006.01)

一、發明名稱：（中文/英文）

嬰兒及幼童用摺疊式嬰兒車

A foldable pushchair for babies and small children

二、申請人：（共 1 人）

姓名或名稱：（中文/英文）

哈內股份有限公司 / JANE, S.A.

代表人：（中文/英文）

曼紐爾 哈內 桑塔馬利亞

JANE SANTAMARIA, MANUEL

住居所或營業所地址：（中文/英文）

西班牙（巴賽隆納）帕羅索利塔第一區普雷卡曼 08184 波音里拉德卡德莫卡德 34 號

Mercaders, 34, Pol. Ind. Riera de Caldes, 08184 PALAU SOLITA I PLEGAMANS (Barcelona) Spain

國　籍：（中文/英文）

西班牙 / Spain

三、發明人：（共 1 人）

姓　名：（中文/英文）

曼紐爾 哈內 桑塔馬利亞

JANE SANTAMARIA, MANUEL

國　籍：（中文/英文）

西班牙 / Spain

四、聲明事項：

☐ 主張專利法第二十二條第二項☐第一款或☐第二款規定之事實，

其事實發生日期為：　年　月　日。

☑ 申請前已向下列國家（地區）申請專利：

【格式請依：受理國家（地區）、申請日、申請案號　順序註記】

☑ 有主張專利法第二十七條第一項國際優先權：

西班牙專利　、　2007.03.21、　ES 200700618 U

☐ 無主張專利法第二十七條第一項國際優先權：

☐ 主張專利法第二十九條第一項國內優先權：

【格式請依：申請日、申請案號　順序註記】

☐ 主張專利法第三十條生物材料：

☐ 須寄存生物材料者：

國內生物材料　【格式請依：寄存機構、日期、號碼　順序註記】

國外生物材料　【格式請依：寄存國家、機構、日期、號碼　順序註記】

☐ 不須寄存生物材料者：

所屬技術領域中具有通常知識者易於獲得時，不須寄存。

九、發明說明：

【發明所屬之技術領域】

一種用於嬰兒及幼童之摺疊式嬰兒車。

【先前技術】

此種嬰兒車的形式是具有二被安裝有相對應車輪之後腳部，在該嬰兒車已被摺疊之配置方式中，具有其支架的車輪被配置於腳部之延長部份內。

此種構造是被稱為傘形嬰兒車的一項特色，其中每一個後腳部是以鉸接之方式，於其上側末端被連接至一組成手把之個別不同臂支柱，且該臂支柱的末端為一個別不同臂支柱的下側末端，以上這些前腳部則藉由二交叉十字構件而以鉸接之方式被連接至該後腳部。

以上嬰兒車可以於其側邊的中央部位被加以摺疊，當該嬰兒車的摺疊動作正被施行時，以上這些側邊將被收合靠在一起，由於後輪已與前輪相隔一段距離，一旦已被摺疊之後，該嬰兒車仍然具有一相當的長度。

在此種形式之嬰兒車中，若干修改工作已被施行，用以降低該嬰兒車在摺疊配置方式中之長度。

以上的修改工作通常是包含將後輪支架以鉸接之方式連接至相對應之腳部，用以於施行該嬰兒車之摺疊動作時，將該支架相對於腳部來加以摺疊。

【發明內容】

本發明之目的是具有一種嬰兒及幼童用摺疊式嬰兒車，用以容許改良該嬰兒車的摺疊狀況，於是，由於得到

更進一步降低該嬰兒車長度的結果，該嬰兒車得以被配置於一種更加簡潔的摺疊完成之配置方式中。

為了達到此項目的，一項特色係為每一個後輪支架於其被連接至相對應腳部之銷接頭連結部位下方具有一第二銷接頭連結部位，用以於摺疊該嬰兒車時，增加真正支架的可摺疊度。

後輪支架已具有一止動件，用以於該嬰兒車被安置在尚未被摺疊之配置方式中時，穩固住該支架的位置。

後輪支架組成二個以一銷接頭連結部位而相互連接的長度部件，且該二長度部件是以鉸接之方式連接至嬰兒車車架的構件，當該嬰兒車被摺疊時，以上車架之構件將拉動該支架的二長度部件，用以完成後輪的摺疊動作。

藉由以下之詳細描述內容，以上特色和其他特色將得以被最適宜地明顯得知，經由隨附圖形，以下之詳細描述內容將更容易令吾人瞭解，隨附圖形則表示出僅藉由並未限制住本發明範圍之應用實例所說明的一項可行實施例。

【實施方式】

依照隨附圖形，圖 1 表示出一傳統傘形嬰兒車的車架（1）在摺疊完成之配置方式中，該嬰兒車包含二後腳部（2），該二後腳部具有被安裝至其下方之車輪（3），該二後腳部於其上側是以鉸接之方式被連接至組成手把的臂支柱（4），且該臂支柱的末端係為個別不同把手（5）。該臂支柱（4）是於其下方和以鉸接之方式被安裝至包含相對應車輪（7）的前腳部（6）。前腳部（6）與後腳部

（2）是藉由二交叉十字構件（8）和（9）之作動而以鉸接之方式相互連接，且介於前腳部與後腳部之間，一個別不同橫向側邊構件（10）被安裝至每一個側邊上來作為一用於嬰兒車座椅的支架。

在此種嬰兒車中，車輪（3）之支架（11）是藉由一銷接頭連結部位（12）而被安裝至後腳部（2）的下側末端，相對應之十字構件（9）是以鉸接之方式連接至該支架（11）的下側末端，相對應之側邊構件（10）的後側末端則是被安裝至腳部（2）之下側末端（13）。

本發明之主要特色是後輪支架（11）具有一第二中間銷接頭連結部位（14），因此，組成二個以鉸接之方式而相互連接的長度部件，且該二長度部件是以鉸接之方式連接至嬰兒車車架的構件，當該嬰兒車被摺疊時，以上車架之構件將施加一拉動作用於該支架的二長度部件上，用以完成後輪的摺疊動作。

後輪支架（11）是藉由個別不同連接桿（15）之作動而於其下側長度部件（11'）處，以鉸接之方式連接至十字構件（8和9）的接頭。

每一個以上後輪支架（11）已具有一個別不同止動件（16），用以於該嬰兒車被安置在尚未被摺疊之配置方式中，穩固住該支架的位置（圖3）。

在嬰兒車之摺疊過程中，該二個十字構件（8和9）於其後側末端處施加一拉動作用於支架（11）之上側長度部件，且該二個十字構件係經由該連接桿（15）來施加一拉

動作用於該支架之下側長度部件（11'）。於是，該長度部件（11'）被安置於一車架下方之摺疊完成配置方式中，以此方式使得後輪（3）不致於突出超過已被摺疊完成車架之末端（圖5）。

當該嬰兒車正被摺疊中時，為了要拉動支架（11），該嬰兒車的其他部件可以被使用，例如是以鉸接之方式連接至每一個側邊之支架而到達相對應前輪的橫向側邊構件。

【圖式簡單說明】

圖1顯示出一傳統形嬰兒及幼童用摺疊式嬰兒車之車架在其摺疊完成配置方式中的簡化側視圖；

圖2以一側視圖描述出當該支架是以鉸接之方式連接至相對應腳部時，後輪支架連同在一摺疊完成配置方式中之嬰兒車的位置。

圖3、圖4和圖5分別對應至個別不同視圖，該等視圖分別表示出：車輪支架連同在尚未摺疊配置方式中之嬰兒車的構造；和連同在正被摺疊之程序中的嬰兒車；以及車輪在已完全被摺疊之配置方式中的安置結果。

【主要元件符號說明】

1　車架

2　後腳部

3　後輪/車輪

4　臂支柱

5　把手

6 前腳部/前輪

7 車輪

8 十字構件

9 十字構件

10 橫向側邊構件

11 後輪支架/長度部件

11' 長度部件

12 銷接頭連結部位

13 下側末端

14 銷接頭連結部位

15 連接桿/構件

16 止動件

五、中文發明摘要：

當被摺疊起來時，此嬰兒車所具有的不同側邊將收合靠在一起，且後輪是與前輪相隔一段距離，後輪的支架具有一銷接頭連結部位，用以容許該支架相對於對應之腳部而被摺疊。此種嬰兒車的一項特色是每一個後輪支架於其被連接至相對應腳部之銷接頭連結部位下方具有一第二銷接頭連結部位，用以於摺疊該嬰兒車時，增加真正支架的可摺疊度。後輪支架組成二個以一銷接頭連結部位而相互連接的長度部件，且該二長度部件是以鉸接之方式連接至嬰兒車車架的構件，當該嬰兒車被摺疊時，以上車架之構件將拉動該支架的二長度部件，用以完成後輪的摺疊動作。

六、英文發明摘要：

This pushchair when folded has its sides being brought closer together and the rear wheels spaced away with respect to the front wheels, the support of the rear wheels having a pin-jointed connection allowing to fold it with respect to the corresponding leg. A characterizing feature of this pushchair lies in the fact that each of the supports of the rear wheels has a second pin-jointed connection below its pin-jointed connection linking it to the corresponding leg, this allowing

to increase the degree of folding of the actual support when folding the pushchair. The supports of the rear wheels form two lengths being linked to each other in a pin-jointed connection and are articulately linked to component members of the chassis of the pushchair which when carrying out the folding of this latter pull the two lengths of said supports in order to thus bring about the folding of the rear wheels.

十、申請專利範圍：

1.一種嬰兒及幼童用摺疊式嬰兒車，當其被摺疊起來時，該嬰兒車所具有的不同側邊將收合靠在一起，且後輪（3）是與前輪（6）相隔一段距離，後輪（3）的支架（11）具有一銷接頭連結部位（12），用以容許該支架相對於對應之腳部（2）而被摺疊；其特徵為每一個後輪（3）之支架（11）於其被連接至相對應腳部（2）之銷接頭連結部位（12）下方具有一第二銷接頭連結部位（14），用以於摺疊該嬰兒車時，增加真正支架（11）的可摺疊度。

2.如申請專利範圍第 1 項之嬰兒及幼童用摺疊式嬰兒車，其特徵為後輪（3）之支架（11）形成二個以一銷接頭連結部位而相互連接的長度部件（11 和 11'），且該二長度部件是以鉸接之方式連接至嬰兒車車架的構件（8、9、15），當該嬰兒車被摺疊時，以上車架之構件將拉動該支架（11）的二長度部件（11、11'），用以完成後輪（3）的摺疊動作。

3.如申請專利範圍第 1 項之嬰兒及幼童用摺疊式嬰兒車，其特徵為後輪（3）之支架（11）已具有一止動件（16），用以於該嬰兒車被安置在尚未被摺疊之配置方式中時，穩固住該支架的位置。

十一、圖式：

如次頁

十、申請專利範圍：

1.一種嬰兒及幼童用摺疊式嬰兒車，當其被摺疊起來時，該嬰兒車所具有的不同側邊將收合靠在一起，且後輪（3）是與前輪（6）相隔一段距離，後輪（3）的支架（11）具有一銷接頭連結部位（12），用以容許該支架相對於對應之腳部（2）而被摺疊；其特徵為每一個後輪（3）之支架（11）於其被連接至相對應腳部（2）之銷接頭連結部位（12）下方具有一第二銷接頭連結部位（14），用以於摺疊該嬰兒車時，增加真正支架（11）的可摺疊度。

2.如申請專利範圍第 1 項之嬰兒及幼童用摺疊式嬰兒車，其特徵為後輪（3）之支架（11）形成二個以一銷接頭連結部位而相互連接的長度部件（11 和 11'），且該二長度部件是以鉸接之方式連接至嬰兒車車架的構件（8、9、15），當該嬰兒車被摺疊時，以上車架之構件將拉動該支架（11）的二長度部件（11、11'），用以完成後輪（3）的摺疊動作。

3.如申請專利範圍第 1 項之嬰兒及幼童用摺疊式嬰兒車，其特徵為後輪（3）之支架（11）已具有一止動件（16），用以於該嬰兒車被安置在尚未被摺疊之配置方式中時，穩固住該支架的位置。

十一、圖式：

如次頁

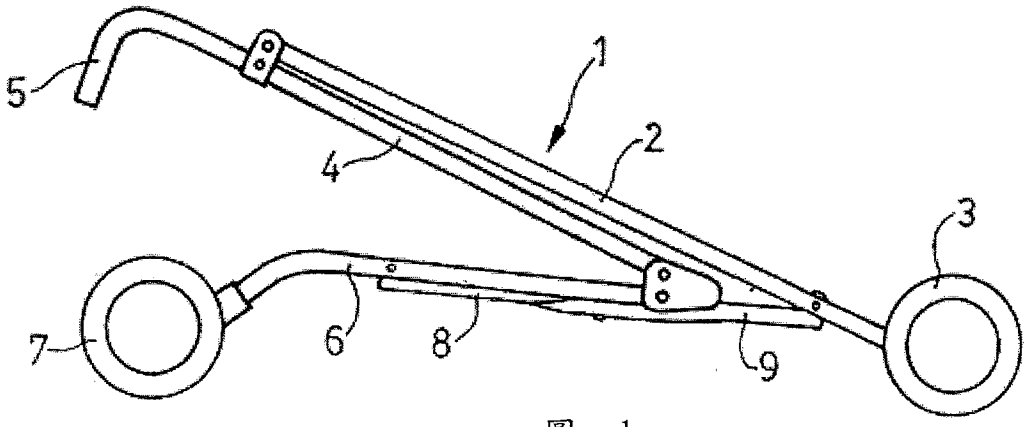
1
2
3
4
5
6
7
8
9

圖 1

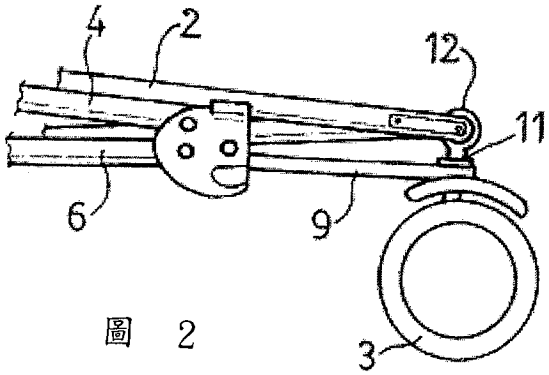
2
3
4
6
9
11
12

圖 2

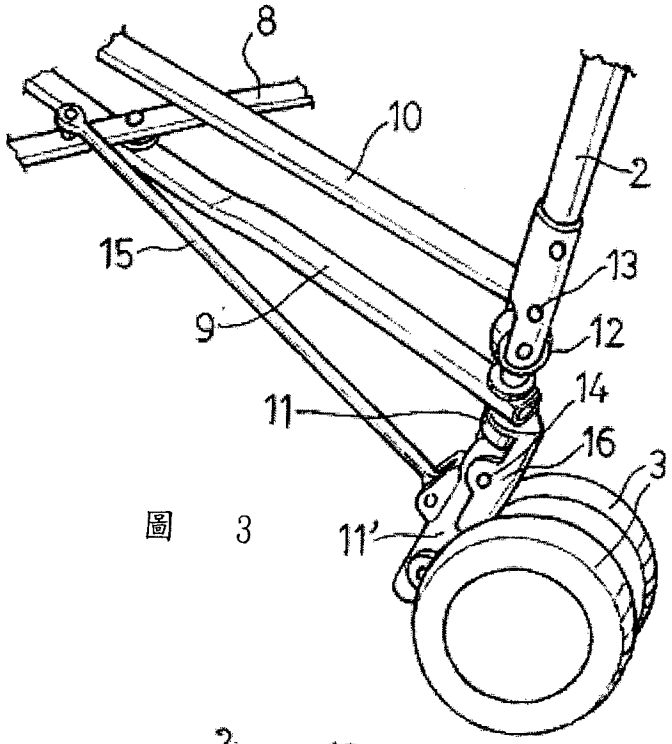
2
3
8
9
10
11
11'
12
13
14
15
16

圖 3

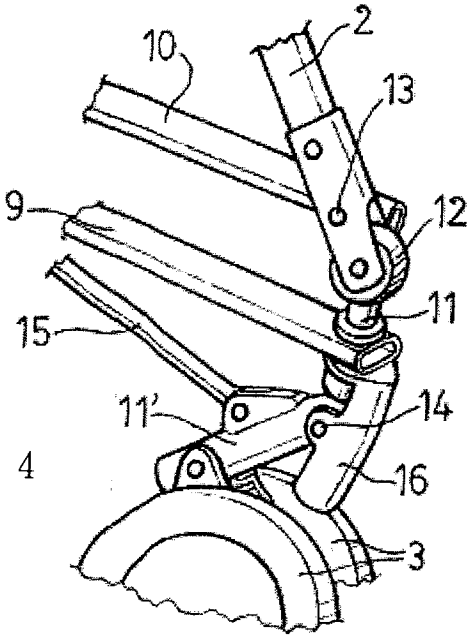
2
3
9
10
11
11'
12
13
14
15
16

圖 4

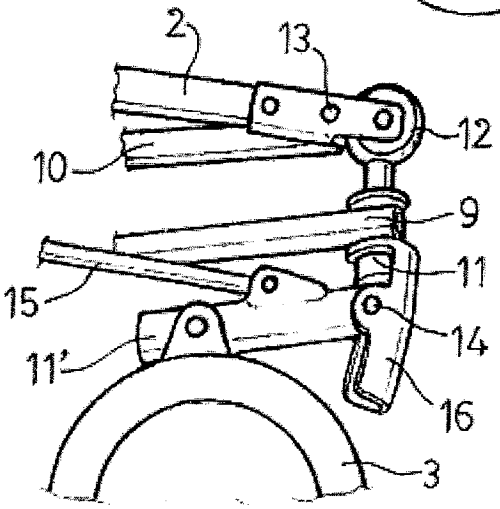
2
3
9
10
11
11'
12
13
14
15
16

圖 5

七、指定代表圖：

(一)本案指定代表圖為：第（ 3 ）圖。

(二)本代表圖之元件符號簡單說明:

2 後腳部

3 後輪/車輪

8 十字構件

9 十字構件

10 橫向側邊構件

11 後輪支架/長度部件

11' 長度部件

12 銷接頭連結部位

13 下側末端

14 銷接頭連結部位

15 連接桿/構件

16 止動件

八、本案若有化學式時，請揭示最能顯示發明特徵的化學式：

無