(19)中华人民共和国国家知识产权局

(12)实用新型专利

(10)授权公告号 CN 205358588 U
(45)授权公告日 2016.07.06

(21)申请号 201620032424.0

(22)申请日 2016.01.14

(73)专利权人 张军
地址 272600 山东省济宁市梁山县文化路28号

(72)发明人 张军

(74)专利代理机构 青岛发思特专利商标代理有限公司 37212
代理人 巩同海

(51)Int.Cl.
A45C 11/00(2006.01)
A45C 13/02(2006.01)
A45C 13/34(2006.01)
A45C 15/00(2006.01)

权利要求书1页 说明书2页 附图1页

(54)实用新型名称

小学语文户外教学用便携式收纳箱

(57)摘要

本实用新型属于语文教学辅助工具领域，具体涉及一种小学语文户外教学用便携式收纳箱，包括箱体以及与箱体铰接的箱盖，其中，箱体上设有多个置物槽，置物槽的左右两侧各设有一个下支撑架槽，箱盖的左右两侧各设有一个与下支撑架槽相对应的上支撑架槽，每一侧的下支撑架槽与上支撑架槽之间均通过一折叠支撑杆连接，两上支撑架槽之间设有置板框，置板框上方的插板口内插有一写字板，写字板的上方设有写字板把手；箱体上还设有箱体把手和锁扣，箱盖上设有与锁扣相匹配的锁扣插销。本实用新型所述的小学语文户外教学用便携式收纳箱，设有置物槽，便于携带物品；设有置板框与写字板，便于老师展示授课内容，为小学语文户外授课带来方便。

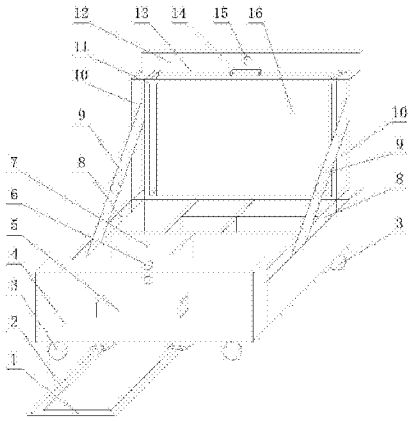

CN 205358588 U

1.一种小学语文户外教学用便携式收纳箱，包括箱体(4)以及与箱体(4)铰接的箱盖(12)，其特征在于：箱体(4)上设有多个置物槽(7)，置物槽(7)的左右两侧各设有一个下支撑架槽(8)，箱盖(12)的左右两侧各设有一个与下支撑架槽(8)相对应的上支撑架槽(10)，每一侧的下支撑架槽(8)与上支撑架槽(10)之间均通过一折叠支撑杆(9)连接，两上支撑架槽(10)之间设有置板框(11)，置板框(11)上方的插板口(13)内插有一写字板(16)，写字板(16)的上方设有写字板把手(14)；箱体(4)上还设有箱体把手(5)和锁扣(6)，箱盖(12)上设有与锁扣(6)相匹配的锁扣插销(15)。

2.根据权利要求1所述的小学语文户外教学用便携式收纳箱，其特征在于：所述的箱体(4)的每个角的下方均设有万向轮(3)。

3.根据权利要求1或2所述的小学语文户外教学用便携式收纳箱，其特征在于：所述的箱体(4)的下方设有两相互平行的拉杆(2)，两拉杆(2)通过一拉杆把手(1)连接。

小学语文户外教学用便携式收纳箱

技术领域

[0001] 本实用新型涉及一种小学语文户外教学用便携式收纳箱，属于语文教学辅助工具领域。

背景技术

[0002] 目前，小学语文教学中，一般均为室内教学，时间久了，小学生会感觉非常乏味，影响听课效率，因此进行适当的户外教学，让小学生充分感受一下大自然的生机，对小学生的学习是很有帮助的。但是，户外教学中，经常会携带画板、写字笔、稿纸、作业本等物品，以方面比较凌乱，另一方面也不便于携带，给小学语文的户外授课带来了困难。

实用新型内容

[0003] 根据以上现有技术中的不足，本实用新型要解决的技术问题是：提供一种携带方便，并且便于小学语文户外授课的小学语文户外教学用便携式收纳箱。

[0004] 本实用新型所述的小学语文户外教学用便携式收纳箱，包括箱体以及与箱体铰接的箱盖，其中，箱体上设有多个置物槽，置物槽的左右两侧各设有一个下支撑架槽，箱盖的左右两侧各设有一个与下支撑架槽相对应的上支撑架槽，每一侧的下支撑架槽与上支撑架槽之间均通过一折叠支撑杆连接，两上支撑架槽之间设有置板框，置板框上方的插板口内插有一写字板，写字板的上方设有写字板把手；箱体上还设有箱体把手和锁扣，箱盖上设有与锁扣相匹配的锁扣插销。

[0005] 设有多个置物槽，可放置写字笔、板擦、作业本、扩音器等物品；设有折叠支撑杆，便于箱盖的撑起与关闭；设有置板框与写字板，便于老师向小学生展示授课内容，一方面，老师可以直接从写字板上书写，另一方面，老师可先将写字板取下，然后书写，使书写过程更方便；设有写字板把手，便于写字板的插入与取出；设有箱体把手，便于本实用新型的携带；设有锁扣与锁扣插销，增加了安全性。

[0006] 所述的箱体的每个角的下方均设有万向轮，便于箱体短距离临时移动。

[0007] 所述的箱体的下方设有两相互平行的拉杆，两拉杆通过一拉杆把手连接，便于远距离携带。

[0008] 本实用新型与现有技术相比所具有的有益效果是：

[0009] 本实用新型所述的小学语文户外教学用便携式收纳箱，设有置物槽，便于携带物品；设有置板框与写字板，便于老师展示授课内容；并且本实用新型还便于携带，为小学语文户外授课带来方便。

附图说明

[0010] 图1是本实用新型结构示意图。

[0011] 图中：1、拉杆把手；2、拉杆；3、万向轮；4、箱体；5、箱体把手；6、锁扣；7、置物槽；8、下支撑架槽；9、折叠支撑杆；10、上支撑架槽；11、置板框；12、箱盖；13、插板口；14、写字板把

手;15、锁扣插销;16、写字板。

具体实施方式

[0012] 下面结合附图对本实用新型的实施例做进一步描述:

[0013] 如图1所示,本实用新型所述的小学语文户外教学用便携式收纳箱,包括箱体4以及与箱体4铰接的箱盖12,其中,箱体4上设有多个置物槽7,置物槽7的左右两侧各设有一个下支撑架槽8,箱盖12的左右两侧各设有一个与下支撑架槽8相对应的上支撑架槽10,每一侧的下支撑架槽8与上支撑架槽10之间均通过一折叠支撑杆9连接,两上支撑架槽10之间设有置板框11,置板框11上方的插板口13内插有一写字板16,写字板16的上方设有写字板把手14;箱体4上还设有箱体把手5和锁扣6,箱盖12上设有与锁扣6相匹配的锁扣插销15。

[0014] 设有多个置物槽7,可放置写字笔、板擦、作业本、扩音器等物品;设有折叠支撑杆9,便于箱盖12的撑起与关闭;设有置板框11与写字板16,便于老师向小学生展示授课内容,一方面,老师可以直接从写字板16上书写,另一方面,老师可先将写字板16取下,然后书写,使书写过程更方便;设有写字板把手14,便于写字板16的插入与取出;设有箱体把手5,便于本实用新型的携带;设有锁扣6与锁扣插销15,增加了安全性。

[0015] 本实施例中:箱体4的每个角的下方均设有万向轮3,便于箱体4短距离临时移动;箱体4的下方设有两相互平行的拉杆2,两拉杆2通过一拉杆把手1连接,便于远距离携带。

[0016] 本实用新型所述的小学语文户外教学用便携式收纳箱,设有置物槽7,便于携带物品;设有置板框11与写字板16,便于老师展示授课内容;并且本实用新型还便于携带,为小学语文户外授课带来方便。

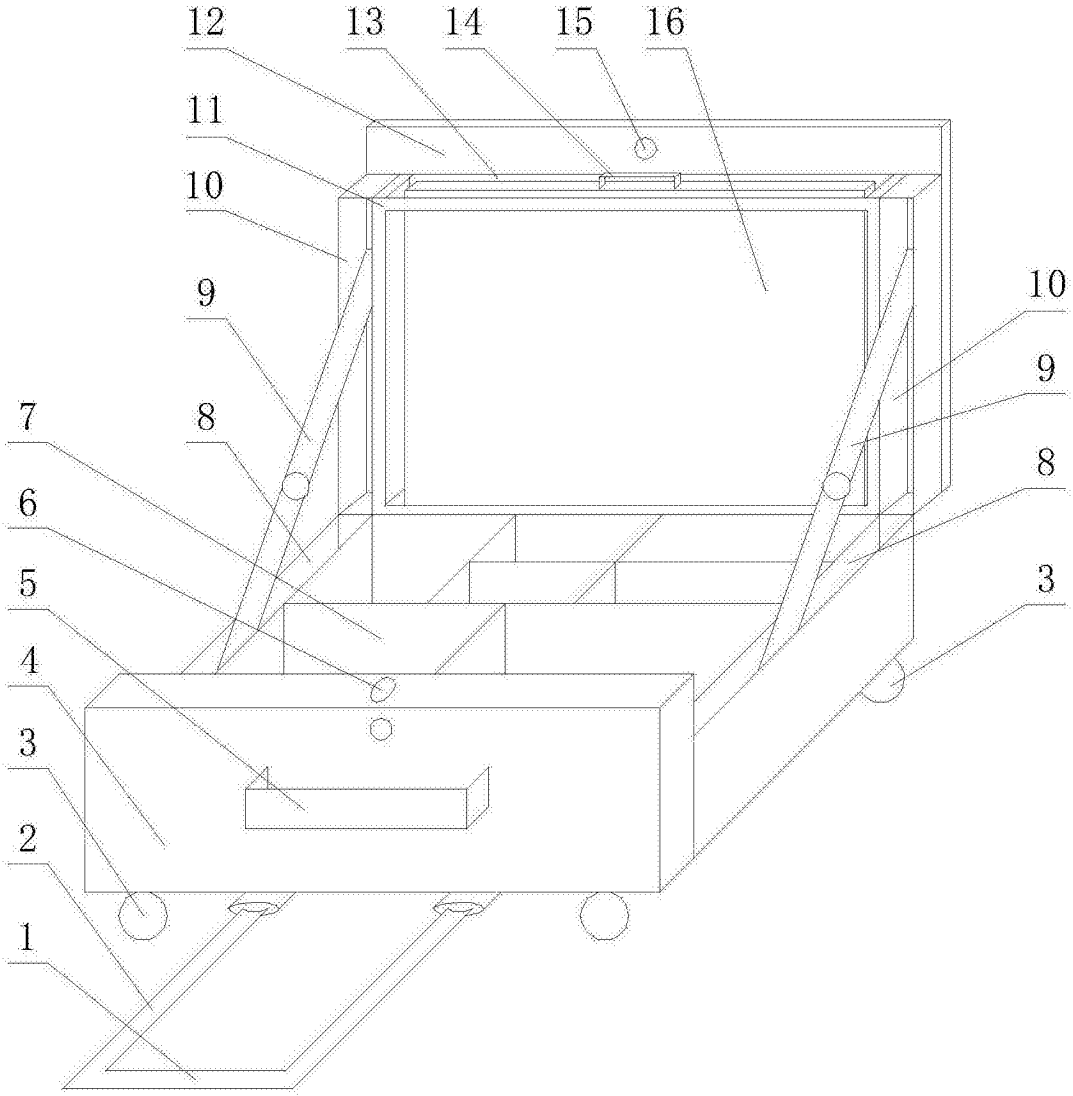

图1