(19)中华人民共和国国家知识产权局

(12)实用新型专利

(10)授权公告号 CN 201510232 U
(45)授权公告日 2010.06.23

(21)申请号 200920075849.X

(22)申请日 2009.08.04

(73)专利权人 上海圣济国际贸易有限公司
地址 200443 上海市长临路 913 号百斗星商业广场写字楼 7021

(72)发明人 金明 金泽洲

(74)专利代理机构 上海新天专利代理有限公司 31213
代理人 王敏杰

(51)Int.Cl.
A47K 11/12(2006.01)

权利要求书 1 页 说明书 4 页 附图 2 页

(54)实用新型名称

便携式专用方便器

(57)摘要

本实用新型提供了一种便携式通用方便器，其中，包括方便器架 1，存储袋 2，以及密封件 3。所述的方便器架 1 由薄片构成，其整体为纺锤形，向上的端呈喇叭形敞开开口，向下一端呈喇叭形收缩开口。使用时，通过双手持住方便器架 1 的两侧的防滑结构，然后将人体便溺器官与方便器架上端匹配，进行便溺。本实用新型结构简单，便于携带，占用体积小，能够满足不同性别的需要，且一次性使用，卫生清洁。

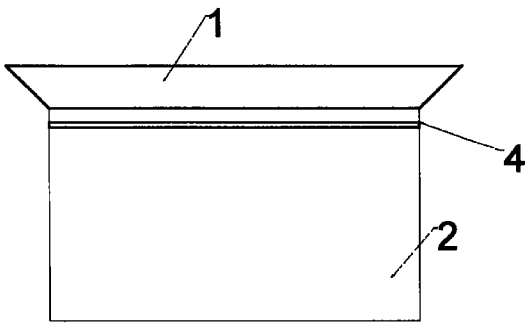

CN 201510232 U

1. 一种便携式专用方便器，其特征在于，包括方便器架 (1)，存储袋 (2)，以及密封件 (3)。

2. 如权利要求 1 所述的便携式专用方便器，其特征在于，所述的密封件 (3) 为一体形成在存储袋 (2) 上的成对的密封条 (4)。

3. 如权利要求 1 所述的便携式专用方便器，其特征在于，所述的方便器架 (1) 由薄片构成，其整体为纺锤形，向上的一端呈喇叭形敞开开口，向下一端呈喇叭形收缩开口。

4. 如权利要求 1 所述的便携式专用方便器，其特征在于，方便器架 (1) 的两侧可设计为具有防滑结构。

5. 如权利要求 4 所述的便携式专用方便器，其特征在于，方便器架 (1) 的两侧的防滑结构为磨砂状凸起物或橡胶防滑垫。

6. 一种便携式专用方便器，其特征在于，包括方便器架 (1)，存储袋 (2)，且在存储袋 (2) 下方 10-12cm 处开设有分割孔构成的分割线 (5)，便于将储存袋在此处撕开，进行包扎。

7. 如权利要求 1，2 或 6 所述的便携式专用方便器，其特征在于，所述的存储袋 (2) 的宽度与方便器架 (1) 的下端开口长度一致，其存储袋 (2) 的长度为 20-50cm，存储袋 (2) 外设有一外壳结构，所述外壳结构由硬纸、塑料或橡胶制成，其结构具体为 ：盒型、桶型、包型、纸塑包装袋、橡胶袋。

8. 如权利要求 1，2 或 6 所述的便携式专用方便器，其特征在于，所述的方便器架 (1) 的上端长度为 18-22cm，打开时宽度为 6-9cm ；方便器架 (1) 的下端长度为 16-20cm，正常状态下宽度为 5-8cm ；方便器架 (1) 由薄片构成，薄片长度为 3-5cm。

9. 如权利要求 1，2 或 6 所述的便携式专用方便器，其特征在于，所述的方便器架 (1) 的上端长度为 10-12cm，打开时宽度为 6-9cm ；方便器架 (1) 的下端长度为 8-11cm，正常状态下宽度为 5-8cm ；方便器架 (1) 由薄片构成，薄片长度为 3-5cm。

便携式专用方便器

技术领域

[0001] 本实用新型涉及一种方便器具，尤其涉及一种便携式专用方便器。

背景技术

[0002] 目前，随着车辆的普及，人们在车辆上的时间越来越长。车辆司机在驾驶过程中，常常会面临无法及时上厕所的问题，例如在高速公路上行使，或者堵车或车辆在偏远地区发生故障等各种情况下。由于在一些诸如高速公路或偏远地区没有相应的公共卫生设施，一旦车内人员有方便的需要，去常常遭遇到各种尴尬。

[0003] 目前市场上的一些方便器具，主要是针对住院病人、老年人或其他行动不便的人准备的，且主要应用于室内。即便有针对车辆中使用设计的方便器具，其结构也都较为复杂，占用体积较大，或需要对车辆进行一定程度的改造。

[0004] 例如中国专利公开号 CN101248968A 公开了一种车用便携方便器，包括一导便管和易储液罐，连通设置；导便管设置为喉管结构，用于接受人体便溺，所述储液罐设置为可伸缩结构；在导便管的关口设置封闭结构。该方便器采用了塑胶材质，且设计了可伸缩的存储部，便于司机使用。然而该种车用便携方便器的整体结构较为庞大，尤其在使用过程中伸展所占用的空间较大，对于原本比较狭小的车内环境，产生了一定的困难。并且，该便携方便器需要通过使用衬垫的方式来应对男性或女性的便溺器官，操作使用较为复杂。而其存储的便溺物也都在伸缩式储液罐中，导致使用后的储液罐无法再恢复最大程度的体积压缩，并给放置和保管带来不便，需谨防打翻。

[0005] 而中国专利第 88219636.7 号，公开了一种卫生方便器，其包括导便器、顶盖、导管、盆盖及便盆组成。导便器下端口与导管密封联接，顶盖、盆盖分别盖于导便器和便盆上。然而该结构的卫生方便器仅能用于小便，且其还需要额外连接一个固定的便盆，才能使用，此种结构在车内或者在携带物品较少的旅游地点难以便捷地实施，需要携带过多的物品。

[0006] 中国专利第 CN2335556Y 号，公开了一种小便方便器、由接收瓶、防反溢装置、梯形接头、活动壶盖、储尿壶、把手、导管构成，其特点是接收瓶为上大下小略小的圆柱体，上端内部中间安有防反溢装置，下端设有梯形接头、储尿壶上小下大圆柱体，上端设有便于清洗的活动壶盖，把手，导管将接收瓶与储尿壶联通。然而该种小便方便器仅能供男性使用，且无法通用，并且其最后的尿液储存也需要额外的储存桶，不利于使用。

[0007] 可以看出，上述这些已有的方便器产品的体积庞大，结构复杂，难以适应于狭小的车内环境，且其放置与使用都存在诸多不便。同时也无法方便的应用于各种场合，对于男性女性也难以都使用同种的方便器。

实用新型内容

[0008] 本实用新型的目的在于提供一种使用便捷、结构简单、卫生安全的便携式专用方便器。尤其是能够在车内狭小环境中使用，并且在缺乏公共卫生措施的野外，也能够得到使用。

[0009] 本实用新型的便携式专用方便器，其中包括了方便器架 1，存储袋 2，以及密封件 3。

[0010] 上述的便携式专用方便器，其中，所述的密封件 3 为一体形成在存储袋 2 上的成对的密封条 4。

[0011] 上述的便携式专用方便器，其中，所述的方便器架 1 由薄片构成，其整体为纺锤形，向上的一端呈喇叭形敞开开口，向下一端呈喇叭形收缩开口。

[0012] 上述的便携式专用方便器，其中，方便器架 1 的两侧可设计为具有防滑结构。

[0013] 上述的便携式专用方便器，其中，方便器架 1 的两侧的防滑结构为磨砂状凸起物或橡胶防滑垫。

[0014] 本实用新型的另一个实施例中还提供了一种便携式专用方便器，其包括方便器架 1，存储袋 2，且在存储袋 2 下方 10-12cm 处开设有分割孔构成的分割线 5，便于将储存袋在此处撕开，进行包扎。

[0015] 上述的便携式专用方便器，其中，所述的存储袋 2 的宽度与方便器架 1 的下端开口长度一致，其存储袋 2 的长度为 20-50cm，存储袋 2 外设有一外壳结构，所述外壳结构由硬纸、塑料或橡胶制成，其结构具体为 ：盒型、桶型、包型、纸塑包装袋、橡胶袋。

[0016] 上述的便携式专用方便器，其中，所述的方便器架的上端长度为 18-22cm，打开时宽度为 6-9cm ；方便器架的下端长度为 16-20cm，正常状态下宽度为 5-8cm ；方便器架由薄片构成，薄片长度为 3-5cm。

[0017] 上述的便携式专用方便器，其中，所述的方便器架的上端长度为 10-12cm，打开时宽度为 6-9cm ；方便器架的下端长度为 8-11cm，正常状态下宽度为 5-8cm ；方便器架由薄片构成，薄片长度为 3-5cm。

[0018] 本实用新型还提供了一种上述的便携式方便器的使用方法，其特征在于，在使用过程中，可通过双手持住方便器架 1 的两侧的防滑结构，然后将人体便溺器官与方便器架上端匹配，进行便溺。

[0019] 本实用新型的优点在于 ：结构简单，便于携带，占用体积小，能够满足不同性别的小便需要，尤其能够合理利用车内空间，并且本实用新型的产品为一次性使用，使用完毕后整体丢弃，卫生清洁，还避免存储和再次使用的各种不便。除了在车内之外，也可在各种不同场合使用。

附图说明

[0020] 图 1 为本实用新型的便携式专用方便器的正面视图 ；

[0021] 图 2 为从图 1 的正上方俯视的示意图 ；

[0022] 图 3 为本实用新型的便携式专用方便器的一个优选实施例的正面视图 ；

[0023] 图 4 为本实用新型的便携式专用方便器的另一个优选实施例的正面视图。

具体实施方式

[0024] 如图 1 及图 2 所示，为本实用新型的便携式专用方便器包括了方便器架 1，存储袋 2，密封件 3。方便器架 1 由塑料制成的薄片一体构成，可采用聚丙烯、聚乙烯、合成纤维或其他硬质的塑料材料，且由于其薄片结构，可在一定程度下进行拉伸或延展。也可采用橡胶、

尼龙、聚酯类或其混合物，制成具有一定柔韧性的方便器架。或者，该方便器架也可采用硬纸板，固定成具有喇叭形敞开开口的形状，以降低成本。方便器架整体形成纺锤形，其向上的外侧一端呈喇叭形开口，长度为 18-22cm（厘米）之间，优选为 20cm，正常打开时的宽度为 6-9cm，优选为 8cm ；且其向存储袋的一侧成类似于喇叭口形的收缩的开口，长度为 16-20cm 之间，优选为 18cm，正常状态下其宽度为 5-8cm，优选为 7cm。塑料薄片的整体长度为 3-5cm，优选为 4cm。此种喇叭式的结构设计便于支撑人体器官以及便溺物通过该结构进入存储袋。方便器架 1 的两侧可设计为具有防滑结构，如制作为磨砂状凸起物或增加橡胶防滑垫，或者带有专门的拉环或握把，便于双手持握。

[0025] 此外，存储袋 2 也由进过强化的塑料薄膜制成，如聚酯类塑料或者多层塑料复合而成。其厚度与延展性均能够使其承受相当质量的液体，且不会轻易破损。该存储袋通过热塑与方便器架 1 的下端收缩开口密封连接，并在距离该下端开口 10-12cm 处，设置有一密封件 3。存储袋的宽度与该下端开口长度基本一致，且其长度为 20-50cm，具有小（儿童用），尺寸为 20cm ；中（普通人用），尺寸为 30cm ；大号，特制，尺寸为 40cm ；特大号，特制，尺寸为 50cm 多种规格。所述密封件 3 为两件式密封压条构成，材料为塑料、橡胶等。该密封件在使用时能够打开，两条密封条从一侧分开，且在另一侧的末端仍保持连接并固定在所述存储袋上。当使用完毕之后，将打开的密封条从固定一侧向另一侧相互匹配压合，从而完成密封。人体的便溺物存储于密封条的下端。而整个方便器可抛弃至垃圾箱或者指定的收集点进行资源回收利用等。也可采用一个卡口用于固定该密封件 3，防止其完全分离。

[0026] 本实用新型的存储袋 2，还可以通过各种方式进行补充和加强。采用硬纸材料或者塑料材料，在存储袋 2 的外侧，制成一固定的外壳结构（图中未示出），以便于存放，同时防止存储袋破裂。该外壳结构可以是 ：盒型、桶型、包型、纸塑包装袋、塑胶袋、橡胶囊等形状。

[0027] 如图 3 所示，为本实用新型的一种优选的实施方式，该方便器结构整体与图 1、图 2 中所示的大体相同，然而外设的密封件 3 由与存储袋 2 一体形成的密封条带 4 取代，密封条带 4 的材料与存储袋 2 一致，但在该处被加工成匹配的硬质结构，通过将袋身两侧的密封条互相压合，即可实现密封。

[0028] 图 4 所示的，为本实用新型的另一种优选实施方式，所述虚线处为分割线 5，其位置在方便器架 1 下端的下方 10-12cm 处，在此处开设有间断的孔眼状的分割孔，便于在使用完毕方便器后，可以从该孔眼处撕下剩余存储袋，并通过其他密封装置夹合、压合来实施存储和密封，从而将方便器架和下方的存储袋分离，便于分别进行回收，清洁环保。

[0029] 本实用新型的上述实施方式中所采用的具体尺寸，是特别针对成年人设计的，无论男女性别的需求都可以实施满足。在使用过程中，可通过双手持住方便器架 1 的两侧的防滑结构，然后将人体便溺器官与方便器架上端匹配，进行便溺。操作简便易行，且不需要额外的装置。

[0030] 同时，本实用新型还提供了一种可供儿童使用的规格，其产品结构与如上个实施例所述的相同，然而其方便器架的尺寸更小，其向外的一段呈喇叭形开口，长度为 10-12cm 之间，优选为 10cm，正常打开时的宽度为 6-9cm，优选为 8cm ；且其向存储袋的一侧成类似于喇叭口形的收缩的开口，长度为 8-11cm 之间，优选为 9cm，正常状态下其宽度为 5-8cm，优选为 6cm。塑料薄片的整体长度为 3-5cm，优选为 4cm。

[0031] 同时，本实用新型的方便器用途不仅限于供人便溺，由于其简单的结构，可广泛适

用于各种场合，如作为普通盛装垃圾的器具或者呕吐用的器具。

[0032] 上述的内容主要是通过最优选的实施例的方式对本实用新型的技术进行说明，其他基于本实用新型的原理和主要创新而做出的其他可想的改进，也应当认为落入本实用新型的保护范围之内。

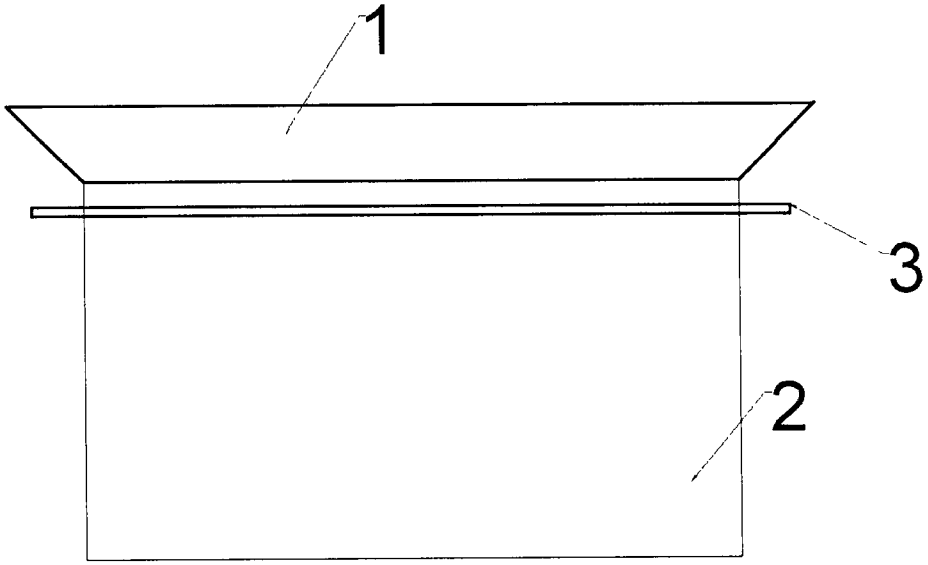

图 1

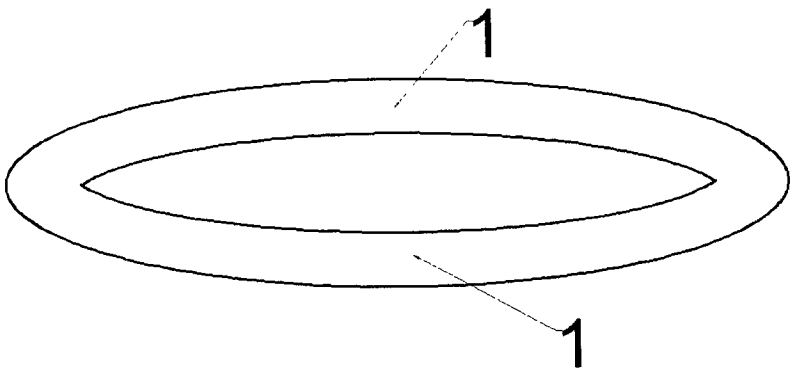

图 2

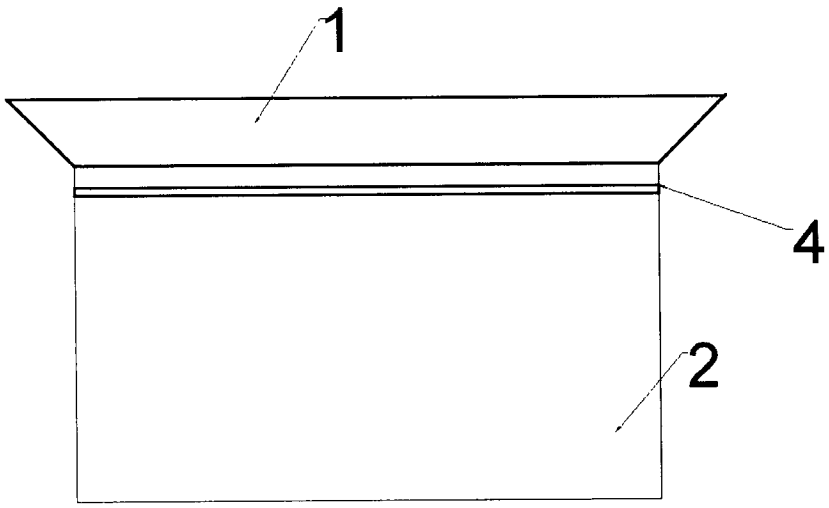

图 3

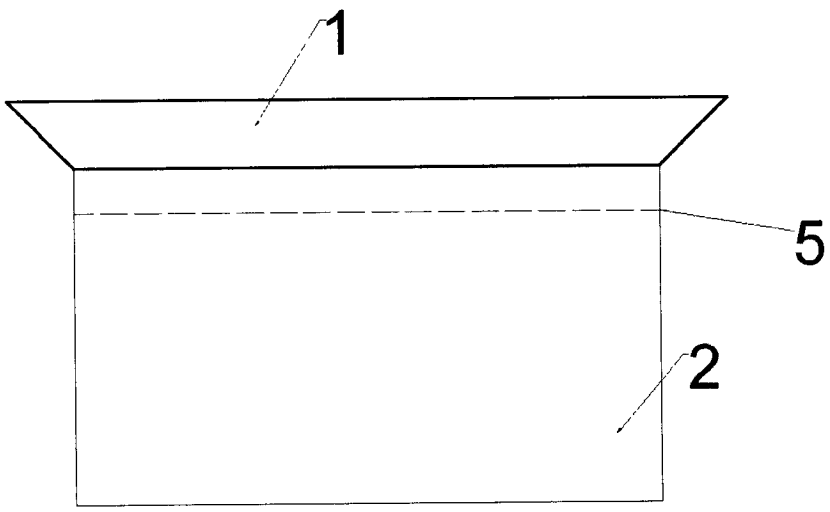

图 4