(19)中华人民共和国国家知识产权局

(12)发明专利申请

(10)申请公布号 CN 105133706 A
(43)申请公布日 2015.12.09

(21)申请号 201510559405.3

(22)申请日 2015.08.28

(71)申请人 芜湖蓝天工程塑胶有限公司
地址 241000 安徽省芜湖市芜湖县机械工业园

(72)发明人 钱万水 汤涛 李继亮 水晓萍

(74)专利代理机构 北京润平知识产权代理有限公司 11283
代理人 张苗 罗攀

(51)Int.Cl.
E03C 1/122(2006.01)
E03C 1/264(2006.01)

权利要求书1页 说明书3页 附图1页

(54)发明名称

塑料管道

(57)摘要

本发明公开了一种塑料管道，该塑料管道包括：第一管道(2)、连接头(3)、第二管道(4)和滤网(5)，所述第二管道(4)竖直设置，所述滤网(5)的开口周向方向上设置有固定环(6)，所述固定环(6)与所述第二管道(4)的一端相连通，所述滤网(5)设置在所述第二管道(4)的管内，所述连接头(3)的一端与所述第一管道(2)的一端相连通，另一端与所述固定环(6)相连通。通过上述设置，本发明的塑料管道通过将其设置成透明连接管道，从而使得在实际使用时更利于观察管道阻塞情况，同时通过设置滤网有效地解决了物品不慎落入管道而无法取出的问题，让塑料管道更加地实用也方便了我们的生活。

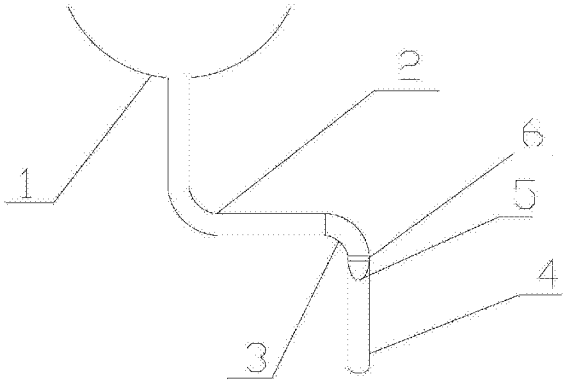

CN 105133706 A

1. 一种塑料管道，其特征在于，所述塑料管道包括：第一管道 (2)、连接头 (3)、第二管道 (4) 和滤网 (5)，所述第二管道 (4) 竖直设置，所述滤网 (5) 的开口周向方向上设置有固定环 (6)，所述固定环 (6) 与所述第二管道 (4) 的一端相连通，所述滤网 (5) 设置在所述第二管道 (4) 的管内，所述连接头 (3) 的一端与所述第一管道 (2) 的一端相连通，另一端与所述固定环 (6) 相连通。

2. 根据权利要求 1 所述的塑料管道，其特征在于，所述连接头 (3) 为透明塑料。

3. 根据权利要求 1 所述的塑料管道，其特征在于，所述第一管道 (2) 为“L”型，所述第一管道 (2) 在竖直方向上的端口与水池 (1) 相连通。

4. 根据权利要求 1 所述的塑料管道，其特征在于，所述连接头 (3) 与所述第一管道 (2) 一端之间为卡扣连接。

5. 根据权利要求 1 所述的塑料管道，其特征在于，所述连接头 (3) 与所述固定环 (6) 之间为螺纹连接。

6. 根据权利要求 1 所述的塑料管道，其特征在于，所述滤网固定环 (6) 与所述第二管道 (4) 一端为卡扣连接。

7. 根据权利要求 1 所述的塑料管道，其特征在于，所述第二管道 (4) 为透明塑料管。

塑料管道

技术领域

[0001] 本发明涉及塑料领域，具体地，涉及一种塑料管道。

背景技术

[0002] 管道在现代人们的生活无处不在，且在生活中极大地方便了人们的生活。而现在市面上的管道种类十分丰富，用途也多种多样，就家庭生活而言，有一个强大的管道系统是很重要的，家里洗手间的盥洗池通常排水口处会连接一个排水管道。但是现在市面上使用的排水管道往往在长期使用后管道易阻塞，且当物品不慎落入排水管道中无法取出。

[0003] 因此，提供一种在实际使用时不易堵塞，且当物品不慎落入管道中时也极易从管道中取出的塑料管道是本发明亟需解决的问题。

发明内容

[0004] 针对上述现有技术，本发明的目的在于克服现有技术中排水管道往往在长期使用后管道易阻塞，且当物品不慎落入排水管道中无法取出的问题，从而提供一种在实际使用时不易堵塞，且当物品不慎落入管道中时也极易从管道中取出的塑料管道。

[0005] 为了实现上述目的，本发明提供了一种塑料管道，该塑料管道包括：第一管道、连接头、第二管道和滤网，所述第二管道竖直设置，所述滤网的开口周向方向上设置有固定环，所述固定环与所述第二管道的一端相连通，所述滤网设置在所述第二管道的管内，所述连接头的一端与所述第一管道的一端相连通，另一端与所述固定环相连通。

[0006] 优选地，所述连接头为透明塑料。

[0007] 优选地，所述第一管道为“L”型，所述第一管道在竖直方向上的端口与水池相连通。

[0008] 优选地，所述连接头与所述第一管道一端为卡扣连接。

[0009] 优选地，所述连接头与所述固定环为螺纹连接。

[0010] 优选地，所述滤网固定环与所述第二管道一端为卡扣连接。

[0011] 优选地，所述第二管道为透明塑料管。

[0012] 通过上述实施方式，本发明的塑料管道通过设置透明连接管道更利于观察管道阻塞情况，同时通过设置滤网有效地解决了物品不慎落入管道而无法取出的问题，让塑料管道更加的实用也方便了我们的生活。

[0013] 本发明的其他特征和优点将在随后的具体实施方式部分予以详细说明。

附图说明

[0014] 附图是用来提供对本发明的进一步理解，并且构成说明书的一部分，与下面的具体实施方式一起用于解释本发明，但并不构成对本发明的限制。在附图中：

[0015] 图 1 为本发明的一种优选的实施方式中提供的塑料管道的结构示意图。

[0016] 附图标记说明

[0017] 1 水池 2 第一管道

[0018] 3 连接头 4 第二管道

[0019] 5 滤网 6 固定环

具体实施方式

[0020] 以下结合附图对本发明的具体实施方式进行详细说明。应当理解的是，此处所描述的具体实施方式仅用于说明和解释本发明，并不用于限制本发明。

[0021] 如图1所示，本发明提供了一种塑料管道，该塑料管道包括：第一管道2、连接头3、第二管道4和滤网5，所述第二管道4竖直设置，所述滤网5的开口周向方向上设置有固定环6，所述固定环6与所述第二管道4的一端相连通，所述滤网5设置在所述第二管道4的管内，所述连接头3的一端与所述第一管道2的一端相连通，另一端与所述固定环6相连通。

[0022] 该装置的工作原理为：当洗漱时，物品不慎落入所述水池1掉入到排水管道后，物品随水流运动，直到经过所述连接头3后会落入所述滤网5中，通过设置所述第二管道为透明塑料管，我们可以很清楚、方便地观察到所述滤网5里的情况，当观察到有所述落入物品时，可先断开所述连接头3与所述第一管道2一端的连接，然后旋转开所述连接头3与所述固定环6的连接，最后取出所述物品。

[0023] 在本发明的一种优选的实施方式中，所述连接头3可以为透明塑料，管道的弯曲处是更容易发生阻塞的地方，透明的所述连接头3更方便于观察，当发生阻塞现象时可及时做出处理。

[0024] 在本发明的一种具体实施方式中，所述第一管道2为“L”型，所述第一管道2在竖直方向上的端口与水池1相连通，当水流流经“L”型的管道时，管道的弯头处往往可以在水流流速较快，流量较大的情况下，可以进一步对其进行一定的缓冲，从而使得该“L”型的管道设置能起到一定的缓冲作用，再次与一般的直线管道往往在设置滤网5时，因水流过大，水流过大的问题，导致滤网5容易受到较大的冲击力，从而大大降低滤网5的使用寿命，增加更换成本及使用成本，因此，当将该第一管道2设置为“L”型时，可以有效缓减水流的流量，进而使得水流在进入第二管道4中时，可以降低其对于设置于第二管道4中的滤网5的冲击，进而提高滤网5的使用寿命，最后“L”型管道也较美观。

[0025] 所述连接头3与所述第一管道2之间可以按照本领域常规的连接方式进行设置，例如，可以为螺纹连接，或是通过滑轨和滑块进行密封连接，当然，在本发明的一种具体实施方式中，为了节省生产步骤，且依然得到较好的连接性能，降低生产成本，提高生产效率，所述连接头3与所述第一管道2一端可以进一步选择为卡扣连接，这种连接方式简单实用，而且更方便的断开所述连接头3与所述第一管道2之间的连通。

[0026] 在本发明的一种具体实施方式中，所述连接头3与所述固定环6为螺纹连接，首先螺纹连接方式更加的牢固，再次螺纹连接实现了所述连接头3与所述固定环6的可拆卸。

[0027] 在本发明的一种具体实施方式中，所述滤网固定环6与所述第二管道4一端为卡扣连接，连接方式与所述连接头3与所述第一管道2一端的方式一样，这样的连接方式非常的简单实用，而且可以很方便地更换所述滤网5。

[0028] 所述第二管道4可以为本领域常规使用的管道类型，例如，可以为塑料管道或是

不锈钢管道，当然，在本发明的一种具体实施方式中，为了达到当不慎把物品掉入到排水管道里，可以第一时间观察到滤网里是否有物品以及垃圾的阻塞情况，以便做出及时处理的效果，所述第二管道 4 可以进一步选择为透明塑料管，透明的所述第二管道 4 更加方便地观察所述滤网 5 的实时情况。

[0029] 综上所述，本发明提供的一种塑料管道结构简单、且在实际使用过程中该管道更为方便实用，本发明通过设置透明的所述连接头 3 和所述第二管道 4 以使得更利于观察管道阻塞情况，同时通过设置所述滤网 5，进而有效地解决了物品不慎落入管道而无法取出的问题，让本发明的塑料管道更加的实用也方便了我们的生活。

[0030] 以上结合附图详细描述了本发明的优选实施方式，但是，本发明并不限于上述实施方式中的具体细节，在本发明的技术构思范围内，可以对本发明的技术方案进行多种简单变型，这些简单变型均属于本发明的保护范围。

[0031] 另外需要说明的是，在上述具体实施方式中所描述的各个具体技术特征，在不矛盾的情况下，可以通过任何合适的方式进行组合，为了避免不必要的重复，本发明对各种可能的组合方式不再另行说明。

[0032] 此外，本发明的各种不同的实施方式之间也可以进行任意组合，只要其不违背本发明的思想，其同样应当视为本发明所公开的内容。

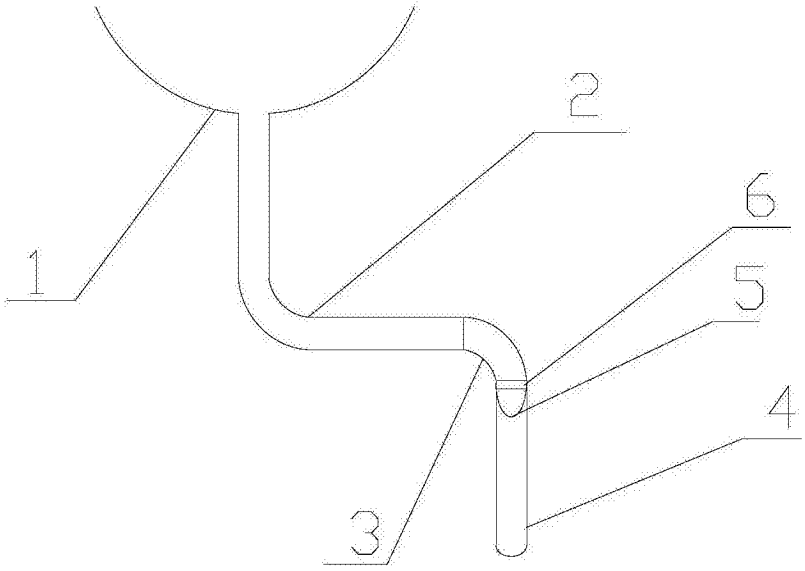

图 1