(19)国家知识产权局

(12)实用新型专利

(10)授权公告号 CN 220159738 U
(45)授权公告日 2023.12.12

(21)申请号 202321495352.X

(22)申请日 2023.06.13

(73)专利权人 上海三强容器南通有限公司
地址 226500 江苏省南通市如皋市吴窑镇人民南路68号

(72)发明人 王长友 陈浩 陈国圣

(74)专利代理机构 上海华发律师事务所 31488
专利代理师 张有富

(51)Int.Cl.
B01F 27/90(2022.01)
B01F 35/95(2022.01)
B01F 35/11(2022.01)
B01F 35/10(2022.01)
B01F 101/06(2022.01)

权利要求书1页 说明书3页 附图4页

(54)实用新型名称

一种卫生级食品储罐搅拌器

(57)摘要

本实用新型公开了一种卫生级食品储罐搅拌器，本实用新型涉及食品加工技术领域。该卫生级食品储罐搅拌器，通过设置加热管、搅拌轴、搅拌叶片、搅拌板和搅拌棒，使得加热管能够对存储罐内部的食品进行加热处理，在驱动电机运行过程中，驱动电机转动带动联轴器和搅拌轴转动，使得搅拌轴外侧的搅拌板、搅拌棒和搅拌叶片能够对食品进行搅拌，配合加热管加热食品，可以更加快速地将物料搅拌均匀，搅拌效率更高，通过设置内部清理组件，可以在食品拿出存储罐后，对存储罐的内部以及搅拌轴外部的搅拌叶片和搅拌板、搅拌棒进行冲洗，在无需拆卸的情况下即可完成存储罐内部的清理，清理起来十分方便。

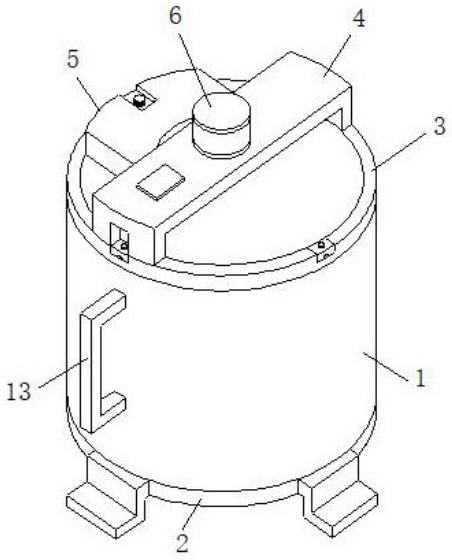

CN 220159738 U

1.一种卫生级食品储罐搅拌器,包括存储罐(1),其特征在于:所述存储罐(1)下侧固定安装有底座(2),所述存储罐(1)上侧可拆卸式安装有密封盖(3),所述密封盖(3)上侧固定安装有固定架(4),所述固定架(4)下侧设置有内部清理组件(5),所述固定架(4)上侧固定安装有驱动电机(6),所述驱动电机(6)的输出轴设置有联轴器(7),所述联轴器(7)下侧固定安装有搅拌轴(8),所述搅拌轴(8)外侧设置有搅拌叶片(9),所述搅拌轴(8)外侧固定安装有搅拌板(10),所述搅拌板(10)内侧设置有加热管(11)。

2.根据权利要求1所述的一种卫生级食品储罐搅拌器,其特征在于:所述搅拌板(10)外侧固定安装有搅拌棒(12),所述搅拌棒(12)均匀分布在所述搅拌板(10)外侧。

3.根据权利要求1所述的一种卫生级食品储罐搅拌器,其特征在于:所述固定架(4)上侧设置有控制面板(14),所述存储罐(1)外侧固定安装有把手(13)。

4.根据权利要求1所述的一种卫生级食品储罐搅拌器,其特征在于:所述内部清理组件(5)包括喷头(15),所述喷头(15)下侧设置有均匀分布的喷嘴(16)。

5.根据权利要求4所述的一种卫生级食品储罐搅拌器,其特征在于:所述喷头(15)外侧固定安装有定位块(17),所述密封盖(3)表面开设有与所述定位块(17)相对应的凹槽(18)。

6.根据权利要求5所述的一种卫生级食品储罐搅拌器,其特征在于:所述喷头(15)表面开设有与所述联轴器(7)相对应的圆孔,所述喷头(15)通过螺栓安装在所述密封盖(3)上侧。

7.根据权利要求6所述的一种卫生级食品储罐搅拌器,其特征在于:所述喷头(15)上侧固定安装有储水盒(19),所述储水盒(19)与所述喷头(15)之间固定连接有水管(20),所述储水盒(19)上侧设置有挡盖(21)。

一种卫生级食品储罐搅拌器

技术领域

[0001] 本实用新型涉及食品加工技术领域,具体为一种卫生级食品储罐搅拌器。

背景技术

[0002] 现今,大多数的卫生级食品储罐搅拌器都连接食品储罐直接使用,可以在储存食品的过程中搅拌储罐内部的食品,但是大多数的搅拌器搅拌起来都不是很均匀。

[0003] 例如专利号CN202698923U,公开了一种食品搅拌器。本实用新型解决了现有的食品搅拌装置存在的搅拌不均匀,易出现上下分层的问题。本实用新型的桶盖(3)盖装在桶体(2)上,驱动器(1)装在桶盖(3)上,搅拌主轴(4)竖直设置在桶体(2)内,驱动器(1)的驱动轴穿过桶盖(3)与搅拌主轴(4)连接,螺旋叶片(5)设置于搅拌主轴(4)的外圆上,螺旋叶片导程内与搅拌主轴(4)固定连接有多个杆状辅助浆(6),相邻的两个杆状辅助浆(6)分列在搅拌主轴(4)的两侧,且每个杆状辅助浆(6)均水平设置,等腰梯形板(7)连接在搅拌主轴(4)的底端,等腰梯形板(7)的下端面上设有刷体(8)。本实用新型用于搅拌食品,具有搅拌均匀的优点;

[0004] 该专利中的搅拌器搅拌结构较为简单,需要搅拌更长的时间才能将食品搅拌均匀,搅拌效率不是很高。

实用新型内容

[0005] 针对现有技术的不足,本实用新型提供了一种卫生级食品储罐搅拌器,解决了搅拌效率不是很高的问题。

[0006] 为实现以上目的,本实用新型通过以下技术方案予以实现:一种卫生级食品储罐搅拌器,包括存储罐,所述存储罐下侧固定安装有底座,所述存储罐上侧可拆卸式安装有密封盖,所述密封盖上侧固定安装有固定架,所述固定架下侧设置有内部清理组件,所述固定架上侧固定安装有驱动电机,所述驱动电机的输出轴设置有联轴器,所述联轴器下侧固定安装有搅拌轴,所述搅拌轴外侧设置有搅拌叶片,所述搅拌轴外侧固定安装有搅拌板,所述搅拌板内侧设置有加热管。

[0007] 优选的,所述搅拌板外侧固定安装有搅拌棒,所述搅拌棒均匀分布在所述搅拌板外侧。

[0008] 进一步的,所述固定架上侧设置有控制面板,所述存储罐外侧固定安装有把手。

[0009] 进一步的,所述内部清理组件包括喷头,所述喷头下侧设置有均匀分布的喷嘴。

[0010] 进一步的,所述喷头外侧固定安装有定位块,所述密封盖表面开设有与所述定位块相对应的凹槽。

[0011] 进一步的,所述喷头表面开设有与所述联轴器相对应的圆孔,所述喷头通过螺栓安装在所述密封盖上侧。

[0012] 进一步的,所述喷头上侧固定安装有储水盒,所述储水盒与所述喷头之间固定连接有水管,所述储水盒上侧设置有挡盖。

有益效果

[0013] 本实用新型提供了卫生级食品储罐搅拌器。与现有技术相比具备以下有益效果：

[0014] 1、该卫生级食品储罐搅拌器，通过设置加热管、搅拌轴、搅拌叶片、搅拌板和搅拌棒，使得加热管能够对存储罐内部的食品进行加热处理，在驱动电机运行过程中，驱动电机转动带动联轴器和搅拌轴转动，使得搅拌轴外侧的搅拌板、搅拌棒和搅拌叶片能够对食品进行搅拌，配合加热管加热食品，可以更加快速地将物料搅拌均匀，搅拌效率更高。

[0015] 2、该卫生级食品储罐搅拌器，通过设置内部清理组件，可以在食品拿出存储罐后，对存储罐的内部以及搅拌轴外部的搅拌叶片和搅拌板、搅拌棒进行冲洗，在无需拆卸的情况下即可完成存储罐内部的清理，清理起来十分方便。

附图说明

[0016] 图1为本实用新型结构示意图。

[0017] 图2为实用新型中密封盖的结构示意图。

[0018] 图3为本实用新型中内部清理组件的结构示意图。

[0019] 图4为本实用新型中搅拌叶片的结构示意图。

[0020] 图中：1、存储罐；2、底座；3、密封盖；4、固定架；5、内部清理组件；6、驱动电机；7、联轴器；8、搅拌轴；9、搅拌叶片；10、搅拌板；11、加热管；12、搅拌棒；13、把手；14、控制面板；15、喷头；16、喷嘴；17、定位块；18、凹槽；19、储水盒；20、水管；21、挡盖。

具体实施方式

[0021] 下面将结合本实用新型实施例中的附图，对本实用新型实施例中的技术方案进行清楚、完整地描述，显然，所描述的实施例仅仅是本实用新型一部分实施例，而不是全部的实施例。基于本实用新型中的实施例，本领域普通技术人员在没有做出创造性劳动前提下所获得的所有其他实施例，都属于本实用新型保护的范围。

[0022] 请参阅图1-4，本实用新型提供一种技术方案：一种卫生级食品储罐搅拌器，包括存储罐1，存储罐1下侧固定安装有底座2，存储罐1上侧可拆卸式安装有密封盖3，密封盖3上侧固定安装有固定架4，固定架4下侧设置有内部清理组件5，固定架4上侧固定安装有驱动电机6，驱动电机6的输出轴设置有联轴器7，联轴器7下侧固定安装有搅拌轴8，搅拌轴8外侧设置有搅拌叶片9，搅拌轴8外侧固定安装有搅拌板10，搅拌板10内侧设置有加热管11，加热管11可以将食品加热，也能对搅拌叶片9进行高温杀菌处理；

[0023] 搅拌板10外侧固定安装有搅拌棒12，搅拌棒12均匀分布在搅拌板10外侧，驱动电机6转动带动联轴器7和搅拌轴8转动，使得搅拌轴8外侧的搅拌板10、搅拌棒12和搅拌叶片9能够对食品进行搅拌，固定架4上侧设置有控制面板14，存储罐1外侧固定安装有把手13，内部清理组件5包括喷头15，喷头15下侧设置有均匀分布的喷嘴16，喷头15外侧固定安装有定位块17，密封盖3表面开设有与定位块17相对应的凹槽18，喷头15表面开设有与联轴器7相对应的圆孔，喷头15通过螺栓安装在密封盖3上侧，喷头15上侧固定安装有储水盒19，储水盒19与喷头15之间固定连接有水管20，储水盒19上侧设置有挡盖21。

[0024] 工作时，先将密封盖3打开，将食品放入存储罐1中，然后再关闭密封盖3，将固定架4上侧的驱动电机6打开，与此同时，将储水盒19上的挡盖21打开，将清水注入储水盒19中，

搅拌完成之后,可以打开水管20,使得储水盒19中的清水能够流入喷头15中,再从喷嘴16处喷射出来,从而对存储罐1内部进行冲洗,通过设置加热管11、搅拌轴8、搅拌叶片9、搅拌板10和搅拌棒12,使得加热管11能够对存储罐1内部的食品进行加热处理,在驱动电机6运行过程中,驱动电机6转动带动联轴器7和搅拌轴8转动,使得搅拌轴8外侧的搅拌板10、搅拌棒12和搅拌叶片9能够对食品进行搅拌,配合加热管11加热食品,可以更加快速地将物料搅拌均匀,搅拌效率更高,通过设置内部清理组件5,可以在食品拿出存储罐1后,对存储罐1的内部以及搅拌轴8外部的搅拌叶片9和搅拌板10、搅拌棒12进行冲洗,在无需拆卸的情况下即可完成存储罐1内部的清理,清理起来十分方便。

[0025] 同时本说明书中未作详细描述的内容均属于本领域技术人员公知的现有技术。

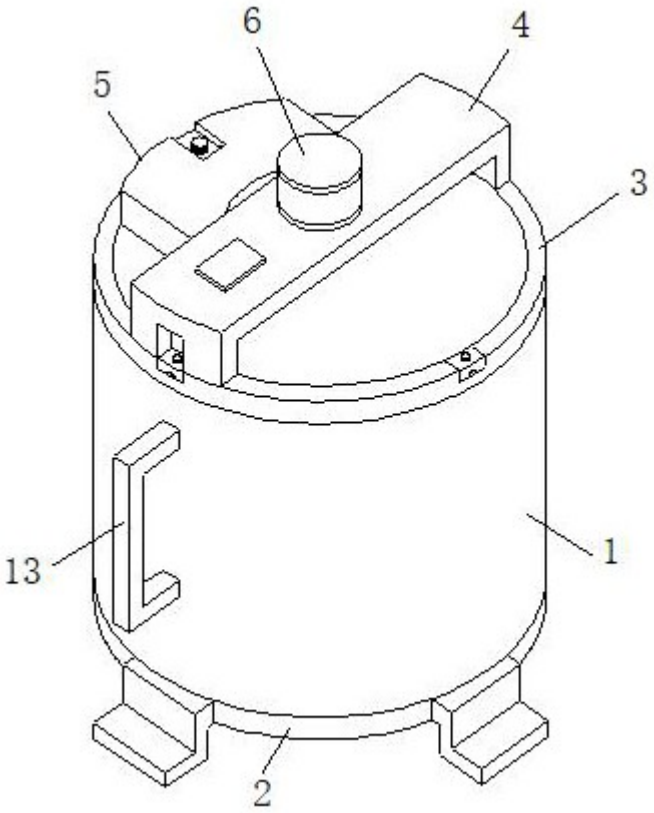

图 1

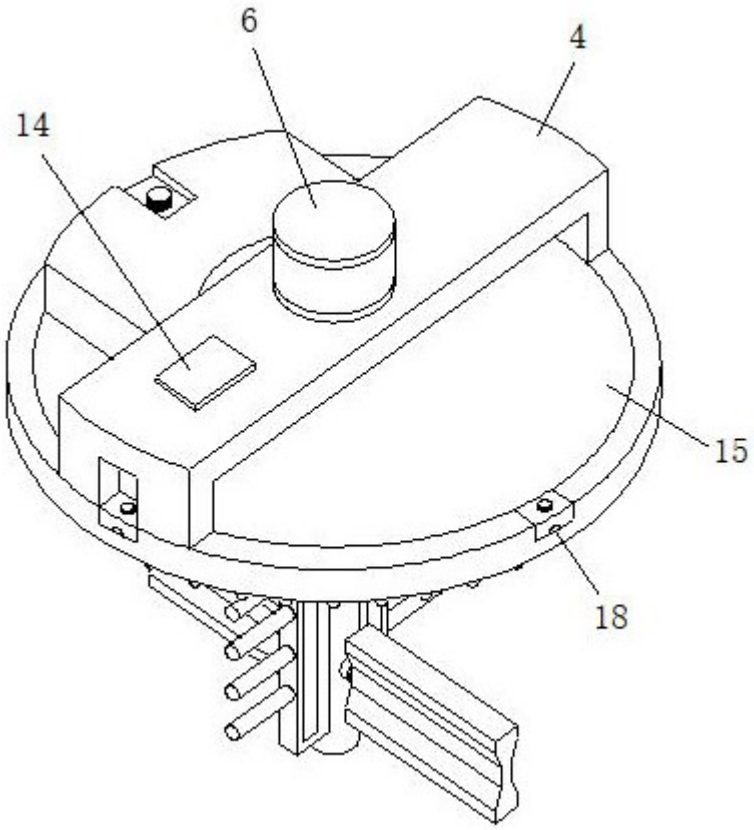

图 2

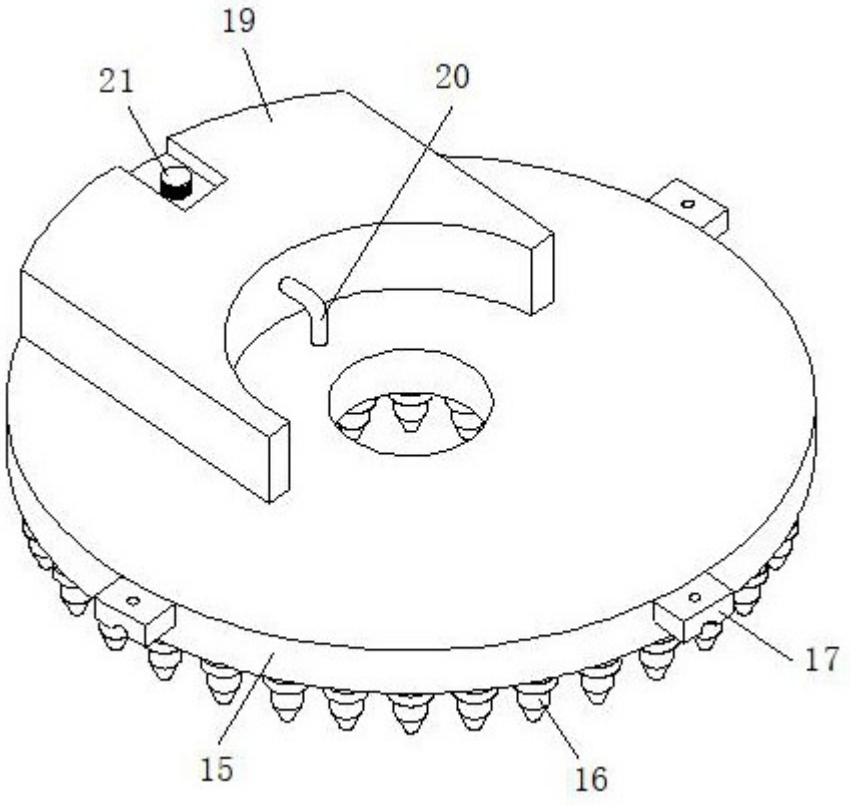

图 3

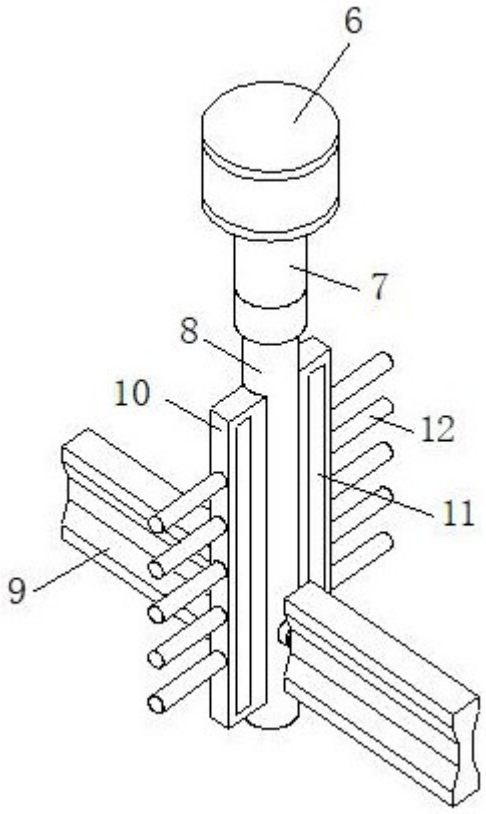

图 4