(19) 대한민국특허청(KR)
(12) 등록실용신안공보(Y1)

(45) 공고일자 2024년02월27일
(11) 등록번호 20-0497774
(24) 등록일자 2024년02월22일

(51) 국제특허분류(Int. Cl.)
A47C 4/28 (2006.01) *A47C 4/02* (2006.01)
A47C 4/30 (2006.01)
(52) CPC특허분류
A47C 4/28 (2013.01)
A47C 4/02 (2013.01)
(21) 출원번호 20-2022-0000750
(22) 출원일자 2022년03월25일
심사청구일자 2022년03월25일
(65) 공개번호 20-2023-0001903
(43) 공개일자 2023년10월05일
(30) 우선권주장
JP-U-2022-000907 2022년03월24일 일본(JP)
(56) 선행기술조사문헌
US20190133313 A1
(뒷면에 계속)
전체 청구항 수 : 총 5 항

(73) 실용신안권자
츠시 무지시웅 아웃도어 프로덕츠 컴퍼니 리미티드
중국 저장 닝보 츠시 장치 타운 노스 퍼스트 링 로드 넘버 22 에이 #
(72) 고안자
허 지아이
중국 저장 닝보 츠시 장치 타운 노스 퍼스트 링 로드 넘버 22 에이 #
(74) 대리인
박소현

심사관 : 이성희

(54) 고안의 명칭 **접이식 의자**

(57) 요 약

본 고안은 접이식 의자를 개시하고, 접을 경우 먼저 2개의 지지 어셈블리를 접은 다음 1차 폴딩을 수행하여 그중 하나의 지지 어셈블리를 전측 지지 로드 및 후측 지지 로드에 대해 접고, 그 다음 2차 폴딩을 수행하여 다른 하나의 지지 어셈블리를 전측 지지 로드 및 후측 지지 로드에 대해 접으며, 접이식 의자를 정상적으로 사용 시에는 제1 포지셔닝 로드에 의해 2개의 제1 장착 로드를 포지셔닝하고 제2 포지셔닝 로드에 의해 2개의 제2 장착 로드를 포지셔닝한다. 본 고안의 접이식 의자는 2번의 폴딩을 수행하여 접이식 의자를 접은 후 부피가 작고 상기 접이식 의자를 정상적으로 사용 시 안정성이 우수하다.

대 표 도 - 도1

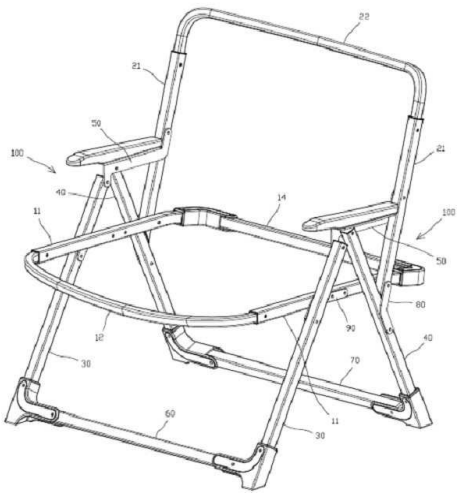

(52) CPC특허분류
A47C 4/30 (2013.01)

(56) 선행기술조사문헌
US20120074737 A1
US592695 A
JP47020560 U
KR1020130035327 A

명 세 서

청구범위

청구항 1

접이식 의자에 있어서,

2개의 지지 어셈블리(100), 전측 지지 로드(60), 후측 지지 로드(70), 제1 포지셔닝 로드(12), 제2 포지셔닝 로드(22)를 포함하되,

각각의 지지 어셈블리(100)는 모두 전측 레그(30), 후측 레그(40), 제1 장착 로드(11) 및 제2 장착 로드(21)를 포함하고, 2개의 제1 장착 로드(11) 사이에는 안착면인 제1 소프트 천이 연결되며, 2개의 제2 장착 로드(21) 사이에는 등받이면인 제2 소프트 천이 연결되고;

전측 지지 로드(60)의 양단은 각각 2개의 전측 레그(30)의 하부와 회전 가능하게 연결되며;

후측 지지 로드(70)의 양단은 각각 2개의 후측 레그(40)의 하부와 회전 가능하게 연결되고;

제1 포지셔닝 로드(12)의 양단은 각각 2개의 제1 장착 로드(11)의 일단과 탈착 가능하게 연결되며;

제2 포지셔닝 로드(22)의 양단은 각각 2개의 제2 장착 로드(21)의 상단과 탈착 가능하게 연결되고;

각각의 지지 어셈블리(100)는 모두 펼쳐진 상태 및 접혀진 상태를 구비하며, 2개의 지지 어셈블리(100)가 모두 펼쳐진 상태일 경우, 제1 소프트 천 및 제2 소프트 천은 상대적으로 펼쳐지고; 2개의 지지 어셈블리(100)가 모두 접혀진 상태일 경우, 제1 소프트 천 및 제2 소프트 천은 상대적으로 접혀지며, 전측 지지 로드(60) 및 후측 지지 로드(70)는 상대적으로 가까워지고, 전측 지지 로드(60) 양단의 회전축은 각각 후측 지지 로드(70) 양단의 회전축과 서로 중첩되는 것을 특징으로 하는 접이식 의자.

청구항 2

제1항에 있어서,

각각의 지지 어셈블리(100)는 팔걸이(50), 제1 연결 부재(80) 및 제2 연결 부재(90)를 더 포함하고, 각각의 지지 어셈블리(100)의 구조는,

전측 레그(30), 후측 레그(40) 및 팔걸이(50) 세 부재가 서로 회전 가능하게 연결되며, 전측 레그(30)와 제2 연결 부재(90)가 회전 가능하게 연결되고, 제2 연결 부재(90)와 제1 장착 로드(11)의 중앙부가 고정 연결되며, 팔걸이(50)의 후단과 제2 장착 로드(21)가 회전 가능하게 연결되고, 제2 장착 로드(21)의 하부가 각각 제1 연결 부재(80)의 상단 및 제1 장착 로드(11)의 후방부와 회전 가능하게 연결되며, 제1 연결 부재(80)의 하단과 후측 레그(40)가 회전 가능하게 연결되는 것을 특징으로 하는 접이식 의자.

청구항 3

제1항에 있어서,

상기 접이식 의자는 제3 포지셔닝 로드(14)를 더 포함하고, 제3 포지셔닝 로드(14)의 양단은 각각 2개의 제1 장착 로드(11)의 타단과 회전 가능하게 연결되는 것을 특징으로 하는 접이식 의자.

청구항 4

제1항에 있어서,

상기 제1 포지셔닝 로드(12)의 양단은 각각 2개의 제1 장착 로드(11)에 삽입 연결되고, 제2 포지셔닝 로드(22)

의 양단은 각각 2개의 제2 장착 로드(21)에 삽입 연결되는 것을 특징으로 하는 접이식 의자.

청구항 5

제4항에 있어서,

상기 제1 포지셔닝 로드(12)의 양단은 모두 호형이고, 제1 포지셔닝 로드(12)의 양단에는 모두 제1 삽입 연결부(121)가 설치되며, 2개의 제1 삽입 연결부(121)는 각각 2개의 제1 장착 로드(11)의 선단에 삽입 연결되어 배합되고;

상기 제2 포지셔닝 로드(22)의 양단은 모두 호형이고, 제2 포지셔닝 로드(22)의 양단에는 모두 제2 삽입 연결부(221)가 설치되며, 2개의 제2 삽입 연결부(221)는 각각 2개의 제2 장착 로드(21)의 선단에 삽입 연결되어 배합되는 것을 특징으로 하는 접이식 의자.

고안의 설명

기 술 분 야

[0001] 본 고안은 접이식 의자에 관한 것이다.

배 경 기 술

[0002] 접이식 의자는 가볍고 편리한 접을 수 있게 배치된 의자로서, 사람들의 일상 생활에 널리 응용되고 있으며, 접이식 의자는 이동이 편리할 뿐만 아니라 공간을 절약할 수도 있어 야외 사용이 특히 적합하다.

[0003] 현재의 접이식 의자는 접힐 때 일반적으로 먼저 좌석과 등받이가 함께 접힌 다음 접이식 의자의 좌우 두 부분을 함께 접는데, 다시 말하면 접이식 의자는 한 번만 접을 수 있기에 접이식 의자를 접은 후 부피가 크고 접이식 의자의 폴딩이 용이하도록 하기 위해 접이식 의자의 정상적인 사용 시의 안정성이 떨어진다.

고안의 내용

해결하려는 과제

[0004] 본 고안이 해결하고자 하는 기술적 과제는 2번의 폴딩을 수행할 수 있어 접이식 의자를 접은 후 부피가 작고 상기 접이식 의자를 정상적으로 사용 시 안정성이 우수한 접이식 의자를 제공하는 것이다.

과제의 해결 수단

[0005] 상기 기술적 과제를 해결하기 위해, 본 고안이 제공하는 접이식 의자는 2개의 지지 어셈블리, 전측 지지 로드, 후측 지지 로드, 제1 포지셔닝 로드, 제2 포지셔닝 로드를 포함하되,

[0006] 각각의 지지 어셈블리는 모두 전측 레그, 후측 레그, 제1 장착 로드 및 제2 장착 로드를 포함하고, 2개의 제1 장착 로드 사이에는 안착면인 제1 소프트 천이 연결되며, 2개의 제2 장착 로드 사이에는 등받이면인 제2 소프트 천이 연결되고;

[0007] 전측 지지 로드의 양단은 각각 2개의 전측 레그의 하부와 회전 가능하게 연결되며;

[0008] 후측 지지 로드의 양단은 각각 2개의 후측 레그의 하부와 회전 가능하게 연결되고;

[0009] 제1 포지셔닝 로드의 양단은 각각 2개의 제1 장착 로드의 일단과 탈착 가능하게 연결되며;

[0010] 제2 포지셔닝 로드의 양단은 각각 2개의 제2 장착 로드의 상단과 탈착 가능하게 연결되고;

[0011] 각각의 지지 어셈블리는 모두 펼쳐진 상태 및 접혀진 상태를 구비하며, 2개의 지지 어셈블리가 모두 펼쳐진 상태일 경우, 제1 소프트 천 및 제2 소프트 천은 상대적으로 펼쳐지고; 2개의 지지 어셈블리가 모두 접혀진 상태일 경우, 제1 소프트 천 및 제2 소프트 천은 상대적으로 접혀지며, 전측 지지 로드 및 후측 지지 로드는 상대적으로 가까워지고, 전측 지지 로드 양단의 회전축은 각각 후측 지지 로드 양단의 회전축과 서로 중첩된다.

[0012] 바람직하게, 각각의 지지 어셈블리는 팔걸이, 제1 연결 부재 및 제2 연결 부재를 더 포함하고, 각각의 지지 어

셈블리의 구조는,

[0013] 전측 레그, 후측 레그 및 팔걸이 세 부재가 서로 회전 가능하게 연결되며, 전측 레그와 제2 연결 부재가 회전 가능하게 연결되고, 제2 연결 부재와 제1 장착 로드의 중앙부가 고정 연결되며, 팔걸이의 후단과 제2 장착 로드가 회전 가능하게 연결되고, 제2 장착 로드의 하부가 각각 제1 연결 부재의 상단 및 제1 장착 로드의 후방부와 회전 가능하게 연결되며, 제1 연결 부재의 하단과 후측 레그가 회전 가능하게 연결된다.

[0014] 상기 접이식 의자는 제3 포지셔닝 로드를 더 포함하고, 제3 포지셔닝 로드의 양단은 각각 2개의 제1 장착 로드의 타단과 회전 가능하게 연결된다.

[0015] 바람직하게, 상기 제1 포지셔닝 로드의 양단은 각각 2개의 제1 장착 로드에 삽입 연결되고, 제2 포지셔닝 로드의 양단은 각각 2개의 제2 장착 로드에 삽입 연결된다.

[0016] 바람직하게, 상기 제1 포지셔닝 로드의 양단은 모두 호형이고, 제1 포지셔닝 로드의 양단에는 모두 제1 삽입 연결부가 설치되며, 2개의 제1 삽입 연결부는 각각 2개의 제1 장착 로드의 선단에 삽입 연결되어 배합되고;

[0017] 상기 제2 포지셔닝 로드의 양단은 모두 호형이고, 제2 포지셔닝 로드의 양단에는 모두 제2 삽입 연결부가 설치되며, 2개의 제2 삽입 연결부는 각각 2개의 제2 장착 로드의 선단에 삽입 연결되어 배합된다.

고안의 효과

[0018] 상기 구조를 채택한 후, 본 고안은 선행기술에 비해 다음과 같은 장점을 구비한다.

[0019] 본 고안의 접이식 의자는 접을 경우 먼저 2개의 지지 어셈블리를 접은 다음 1차 폴딩을 수행하여 그중 하나의 지지 어셈블리를 전측 지지 로드 및 후측 지지 로드에 대해 접고, 그 다음 2차 폴딩을 수행하여 다른 하나의 지지 어셈블리를 전측 지지 로드 및 후측 지지 로드에 대해 접는다. 이로써 본 고안의 접이식 의자는 2번의 폴딩을 수행하여, 폴딩 후의 접이식 의자의 부피가 작고 수납 및 휴대가 용이하다.

[0020] 또한, 본 고안의 접이식 의자를 정상적으로 사용 시에는 제1 포지셔닝 로드에 의해 2개의 제1 장착 로드를 포지셔닝하고 제2 포지셔닝 로드에 의해 2개의 제2 장착 로드를 포지셔닝함으로써, 접이식 의자를 정상적으로 사용 시 안착면 및 등받이면이 모두 안정적이여 접이식 의자의 정상적인 사용 시의 안정성이 우수하다.

도면의 간단한 설명

[0021] 도 1은 본 고안의 접이식 의자의 구조 모식도이다.

도 2는 2개의 지지 어셈블리가 모두 접힌 후의 접이식 의자의 구조 모식도이다.

도 3은 접이식 의자가 1차 폴딩된 후의 상태도이다.

도 4는 접이식 의자가 2차 폴딩된 후의 상태도이다.

고안을 실시하기 위한 구체적인 내용

[0022] 아래 도면 및 구체적인 실시형태를 참조하여 본 고안을 상세히 설명한다.

[0023] 도 1에 도시된 바와 같이, 본 고안의 접이식 의자는 2개의 지지 어셈블리(100), 전측 지지 로드(60), 후측 지지 로드(70), 제1 포지셔닝 로드(12), 제2 포지셔닝 로드(22) 및 제3 포지셔닝 로드(14)를 포함한다

[0024] 각각의 지지 어셈블리(100)는 모두 전측 레그(30), 후측 레그(40), 제1 장착 로드(11) 및 제2 장착 로드(21)를 포함하고, 2개의 제1 장착 로드(11) 사이에는 안착면인 제1 소프트 천이 연결되며, 2개의 제2 장착 로드(21) 사이에는 등받이면인 제2 소프트 천이 연결된다.

[0025] 전측 지지 로드(60)의 양단은 각각 2개의 전측 레그(30)의 하부와 회전 가능하게 연결된다.

[0026] 후측 지지 로드(70)의 양단은 각각 2개의 후측 레그(40)의 하부와 회전 가능하게 연결된다.

[0027] 제1 포지셔닝 로드(12)의 양단은 각각 2개의 제1 장착 로드(11)의 일단과 탈착 가능하게 연결된다.

[0028] 제2 포지셔닝 로드(22)의 양단은 각각 2개의 제2 장착 로드(21)의 상단과 탈착 가능하게 연결되고, 제1 포지셔닝 로드(12) 및 제2 포지셔닝 로드(22)는 서로 평행된다.

[0029] 각각의 지지 어셈블리(100)는 모두 펼쳐진 상태 및 접혀진 상태를 구비하며, 도 1을 참조하면, 2개의 지지 어셈

블리(100)가 모두 펼쳐진 상태일 경우, 제1 소프트 천 및 제2 소프트 천은 상대적으로 펼쳐지고 이때 상기 접이식 의자는 사람이 앉을 수 있는 상태이며, 제1 소프트 천은 안착면이고 제2 소프트 천은 등받이면이며(제1 소프트 천 및 제2 소프트 천은 미도시); 도 2를 참조하면, 2개의 지지 어셈블리(100)가 모두 접혀진 상태일 경우, 제1 소프트 천 및 제2 소프트 천은 상대적으로 접혀지며(제1 소프트 천 및 제2 소프트 천은 미도시), 전측 지지 로드(60) 및 후측 지지 로드(70)는 상대적으로 가까워지고, 전측 지지 로드(60) 양단의 회전축은 각각 후측 지지 로드(70) 양단의 회전축과 서로 중첩된다.

[0030] 각각의 지지 어셈블리(100)는 팔걸이(50), 제1 연결 부재(80) 및 제2 연결 부재(90)를 더 포함하고, 제1 연결 부재(80)는 끼인 각이 둔각인 2개의 제1 로드부를 포함하며, 제2 연결 부재(90)는 끼인 각이 둔각인 2개의 제2 로드부를 포함하고, 각각의 지지 어셈블리(100)의 구조는,

[0031] 전측 레그(30), 후측 레그(40) 및 팔걸이(50) 세 부재가 서로 회전 가능하게 연결되며, 전측 레그(30)와 제2 연결 부재(90)의 하나의 제2 로드부가 회전 가능하게 연결되고, 제2 연결 부재(90)의 다른 하나의 제2 로드부와 제1 장착 로드(11)의 중앙부가 고정 연결되며, 팔걸이(50)의 후단과 제2 장착 로드(21)가 회전 가능하게 연결되고, 제2 장착 로드(21)의 하부가 각각 제1 연결 부재(80)의 하나의 제1 로드부 및 제1 장착 로드(11)의 후방부와 회전 가능하게 연결되며, 제1 연결 부재(80)의 다른 하나의 로드부와 후측 레그(40)가 회전 가능하게 연결된다. 이로써, 지지 어셈블리(100)를 접을 경우, 전측 레그(30), 후측 레그(40), 팔걸이(50), 제1 장착 로드(11) 및 제2 장착 로드(21)가 상호 간의 회전에 의해 함께 접혀질 수 있다.

[0032] 2개의 지지 어셈블리(100)의 구조는 일치하다.

[0033] 제3 포지셔닝 로드(14)의 양단은 각각 2개의 제1 장착 로드(11)의 타단과 회전 가능하게 연결된다. 이로써, 제3 포지셔닝 로드(14)는 2개의 제1 장착 로드(11)에 대해 포지셔닝함으로써, 2개의 제1 장착 로드(11) 상호 간의 포지셔닝이 보다 안정적이도록 한다.

[0034] 상기 제1 포지셔닝 로드(12)의 양단은 각각 2개의 제1 장착 로드(11)에 삽입 연결되고, 제2 포지셔닝 로드(22)의 양단은 각각 2개의 제2 장착 로드(21)에 삽입 연결된다.

[0035] 상기 제1 포지셔닝 로드(12)의 양단은 모두 호형이고, 제1 포지셔닝 로드(12)의 양단에는 모두 제1 삽입 연결부(121)가 설치되며, 2개의 제1 삽입 연결부(121)는 각각 2개의 제1 장착 로드(11)의 선단에 삽입 연결되어 배합된다. 이로써, 제1 포지셔닝 로드(12)와 제1 장착 로드(11) 사이의 연결 및 분리가 보다 편리하다.

[0036] 상기 제2 포지셔닝 로드(22)의 양단은 모두 호형이고, 제2 포지셔닝 로드(22)의 양단에는 모두 제2 삽입 연결부(221)가 설치되며, 2개의 제2 삽입 연결부(221)는 각각 2개의 제2 장착 로드(21)의 선단에 삽입 연결되어 배합된다. 이로써, 제2 포지셔닝 로드(22)와 제2 장착 로드(21) 사이의 연결 및 분리가 보다 편리하다.

[0037] 본 고안은 접이식 의자의 폴딩 방법을 더 제공하고, 상기 방법은 아래 단계를 포함한다.

[0038] 제1 포지셔닝 로드(12)와 2개의 제1 장착 로드(11)를 분리하고, 제2 포지셔닝 로드(22)와 2개의 제2 장착 로드(21)를 분리한다.

[0039] 도 2를 참조하면, 2개의 지지 어셈블리(100)를 접고, 이때 제1 소프트 천 및 제2 소프트 천은 접혀지며, 지지 어셈블리(100)의 전측 레그(30), 후측 레그(40), 팔걸이(50), 제1 장착 로드(11) 및 제2 장착 로드(21)가 상호 간의 회전에 의해 함께 접혀지고, 전측 지지 로드(60), 후측 지지 로드(70) 및 제3 포지셔닝 로드(14)는 서로 가까워지며, 전측 지지 로드(60) 양단의 회전축, 후측 지지 로드(70) 양단의 회전축 및 제3 포지셔닝 로드(14) 양단의 회전축은 각각 서로 중첩된다. 이로써 접혀진 후의 2개의 지지 어셈블리(100)가 모두 전측 지지 로드(60) 및 후측 지지 로드(70)에 대해 회전할 수 있게 된다.

[0040] 도 3을 참조하면, 그중 하나의 지지 어셈블리(100)를 전측 지지 로드(60) 및 후측 지지 로드(70)에 대해 접는다.

[0041] 도 4를 참조하면, 다른 하나의 지지 어셈블리(100)를 전측 지지 로드(60) 및 후측 지지 로드(70)에 대해 접는다.

[0042] 이상은 본 고안의 바람직한 구현예를 설명한 것일 뿐, 청구범위를 한정하는 것으로 해석되어서는 안 되며, 본 고안의 구조는 상기 구조에 한정되지 않는 다른 변경이 있을 수 있다. 한마디로, 본 고안의 독립항의 보호 범위 내에서 이루어진 모든 변경은 모두 본 고안의 보호 범위 내에 속한다.

도면

도면1

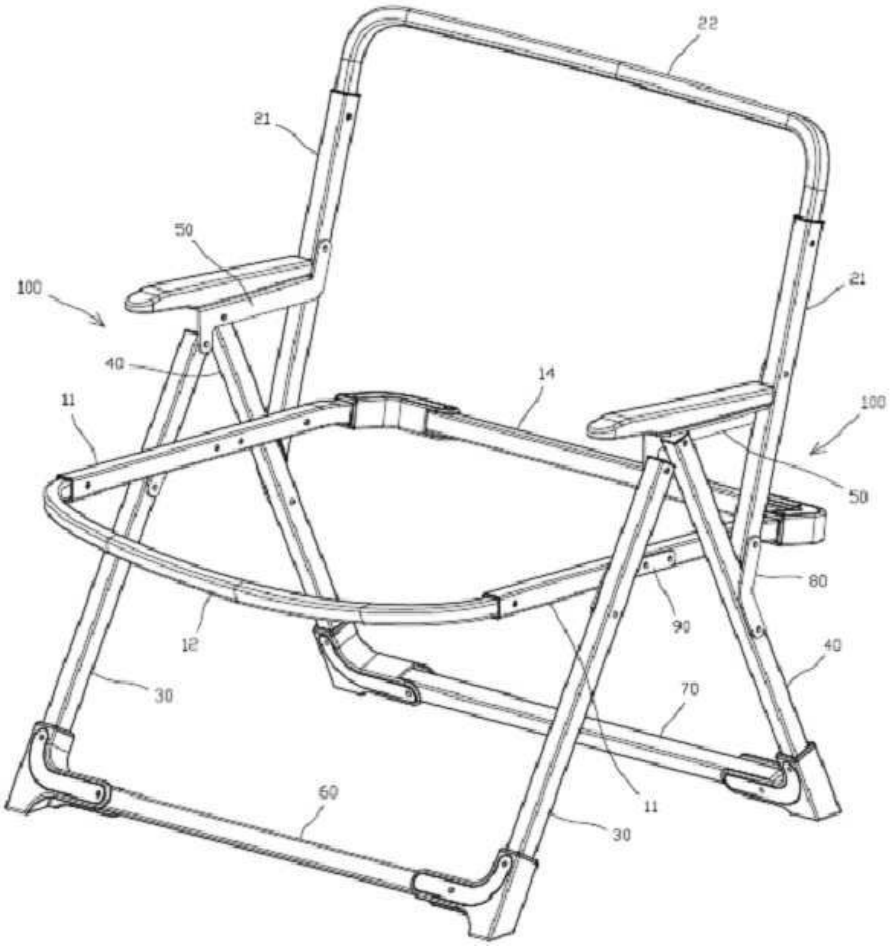

도면2

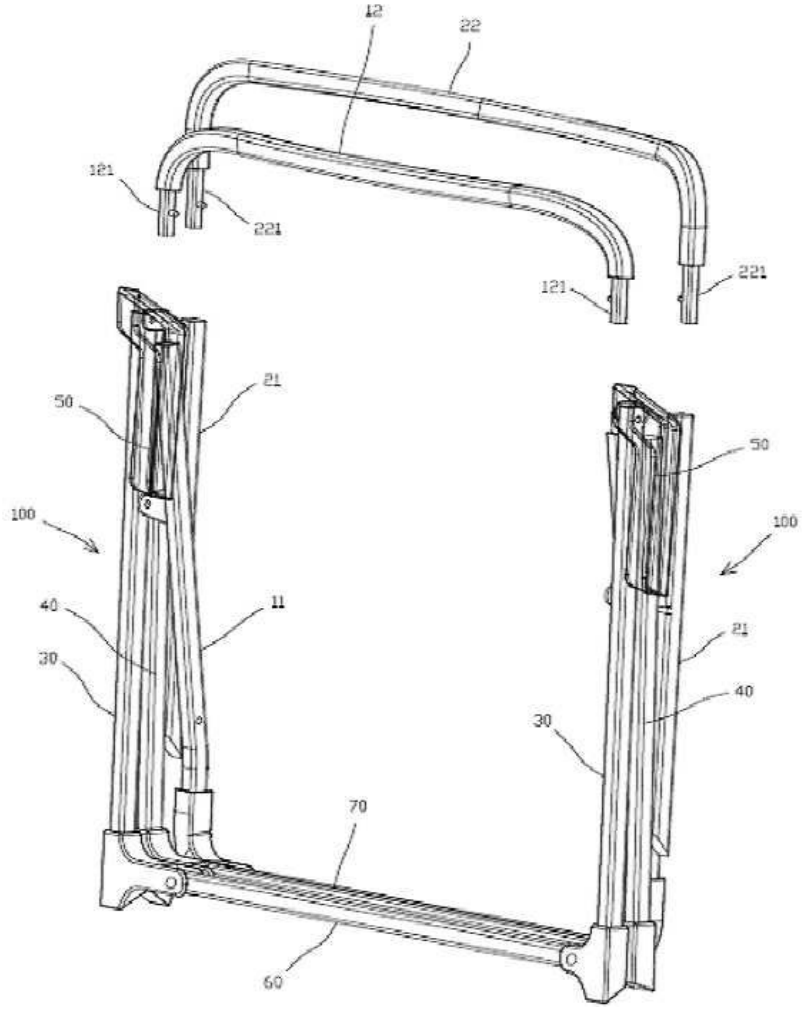

도면3

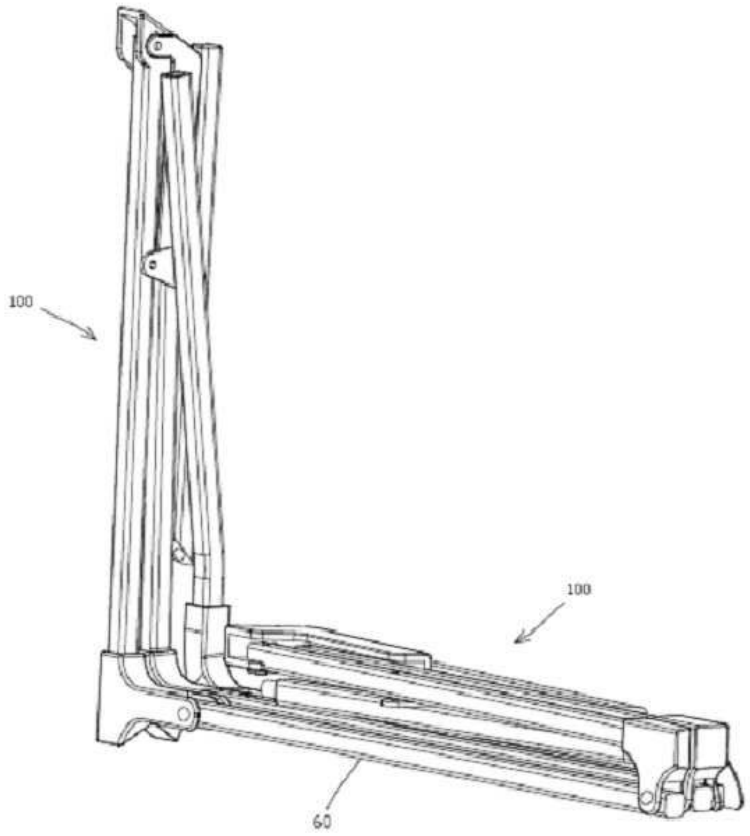

도면4

