ČESKOSLOVENSKÁ SOCIALISTICKÁ REPUBLIKA
(19)

ÚŘAD PRO VYNÁLEZY A OBJEVY

POPIS VYNÁLEZU K AUTORSKÉMU OSVEDČENIU

255349
(11) (B1)

(51) Int. Cl.[4]
B 65 G 21/20

(22) Prihlásené 03 07 86
(21) (PV 5062-86.X)

(40) Zverejnené **16 07 87**

(45) Vydané 15 11 88

(75)
Autor vynálezu VYSKOČIL PAVOL, VRBOVÉ

(54) Vodiaca dráha poddlážkového dopravníka

1

Vodiaca dráha poddlážkového dopravníka, pozostávajúca z centrálnej vodiacej lišty, ako aj z dvojice dolných okrajových vodiacich uholníkov a z dvojice horných okrajových vodiacich uholníkov. Riešeným problémom je účinné zabránenie prenikania nečistôt do dráhy dopravníka, čo sa dosahuje tým, že na hornej strane horných vodiacich uholníkov sú symetricky voči axiálnej zvislej rovine upevnené a smerom šikmo hore vyhnuté gumové tesniace lišty, opreté svojimi navzájom odľahlými okrajmi o presadenú hranu vonkajších uholníkov pripevnených k horným vodiacim uholníkom a unášací palec je opatrený obojstrannou klinovou roztláčacou plochou.

2

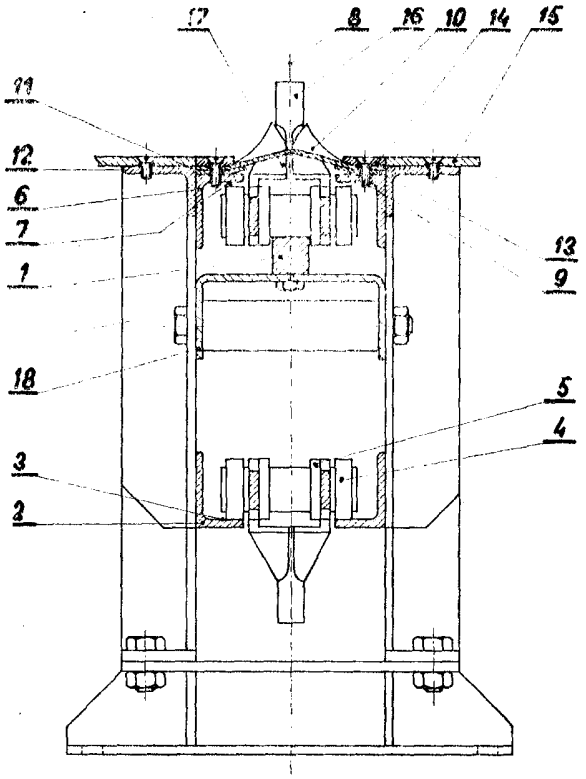

Vynález sa týka vodiacej dráhy poddlážkového dopravníka, pozostávajúcej z centrálnej vodiacej lišty, ako aj z dvojice dolných okrajových vodiacich uholníkov a z dvojice horných okrajových vodiacich uholníkov.

Podľa známeho stavu techniky býva horná plocha horných okrajových vodiacich uholníkov voľná, čo umožňuje prenikanie nečistôt do dráhy poddlážkového dopravníka, najmä vtedy, keď je inštalovaný v prašnom prostredí.

Uvedené nevýhody odstraňuje vodiaca dráha poddlážkového dopravníka podľa vynálezu, ktorého podstata spočíva v tom, že na hornej strane horných vodiacich uholníkov sú voči axiálnej zvislej rovine upevnené a smerom šikmo hore vyhnuté gumové tesniace lišty, opreté svojimi navzájom odľahlými okrajmi o presadenú hranu vonkajších uholníkov, pripevnených k horným vodiacim uholníkom. Unášací palec, ktorý je súčasťou ťažnej reťaze dopravníka, je opatrený obojstrannou klinovou roztláčacou plochou.

Výhodou vodiacej dráhy poddlážkového dopravníka podľa vynálezu je, že dokonale zabraňuje prenikaniu nečistôt zhora do dráhy dopravníka, a to pomocou jednoduchých a výrobne nenáročných prostriedkov.

Príklad vyhotovenia vodiacej dráhy podľa vynálezu je znázornený na výkrese, na ktorom dráha je nakreslená v priečnom reze.

Vodiaca dráha poddlážkového dopravníka pozostáva z centrálnej vodiacej lišty **1**, ako aj z dvojice dolných okrajových vodiacich uholníkov **2** so styčnými plochami **3** pre vodiace kladky **4** ťažnej reťaze **5** dopravníka. Dráha ďalej pozostáva z dvojice horných okrajových vodiacich uholníkov **6**, opatrených takisto styčnými plochami **7** pre vodiace kladky **4** ťažnej reťaze **5**. Na hornej strane horných vodiacich uholníkov **6** sú symetricky voči axiálnej zvislej rovine **8** pomocou skrutiek **9** upevnené a smerom šikmo hore vyhnuté gumové tesniace lišty **10**, opreté svojimi navzájom odľahlými okrajmi o presadenú hranu **11** vonkajších uholníkov **12**. Tieto sú privarené k horným okrajovým vodiacim uholníkom **6**, a to tak, že sú voči nim výškovo presadené. Gumové tesniace lišty **10** sú upevnené tak, že ležia na opernej lište **13** a zhora sú stláčané prítlačnou lištou **14**. Horná plocha vonkajších uholníkov **12** slúži na podopretie alebo vystuženie krytu **15** žľabu, v ktorom je dopravník umiestnený. Unášací palec **16**, ktorý je súčasťou ťažnej reťaze **5** dopravníka, je opatrený obojstrannou klinovou roztláčacou plochou **17**. Centrálna vodiaca lišta **1** je upevnená na tenkostennom nosníku **18** profilu ležatého „U". Tento nosníka **18** premosťuje a tým aj upevňuje celú konštrukciu dráhy.

Funkcia vodiacej dráhy vyplýva z hore uvedeného popisu a výkresu. Unášací palec **16** pri svojom pohybe roztvára gumové tesniace lišty **10**, ktoré sa po prechode palca **16** a po takto vzniknutej pružnej deformácii opäť vrátia do pôvodnej polohy. Možnosť prenikania nečistôt do dráhy dopravníka je minimálna.

PREDMET VYNÁLEZU

Vodiaca dráha poddlážkového dopravníka, pozostávajúca z centrálnej vodiacej lišty, ako aj z dvojice dolných okrajových vodiacich uholníkov a z dvojice horných okrajových vodiacich uholníkov, vyznačujúca sa tým, že na hornej strane horných vodiacich uholníkov (6) sú symetricky voči axiálnej zvislej rovine upevnené a smerom šikmo hore vyhnuté gumové tesniace lišty (10), opreté svojimi navzájom odľahlými okrajmi o presadenú hranu vonkajších uholníkov (12) pripevnených k horným vodiacim uholníkom (6) a unášací palec (16) je opatrený obojstrannou klinovou roztláčacou plochou (17).

1 list výkresov

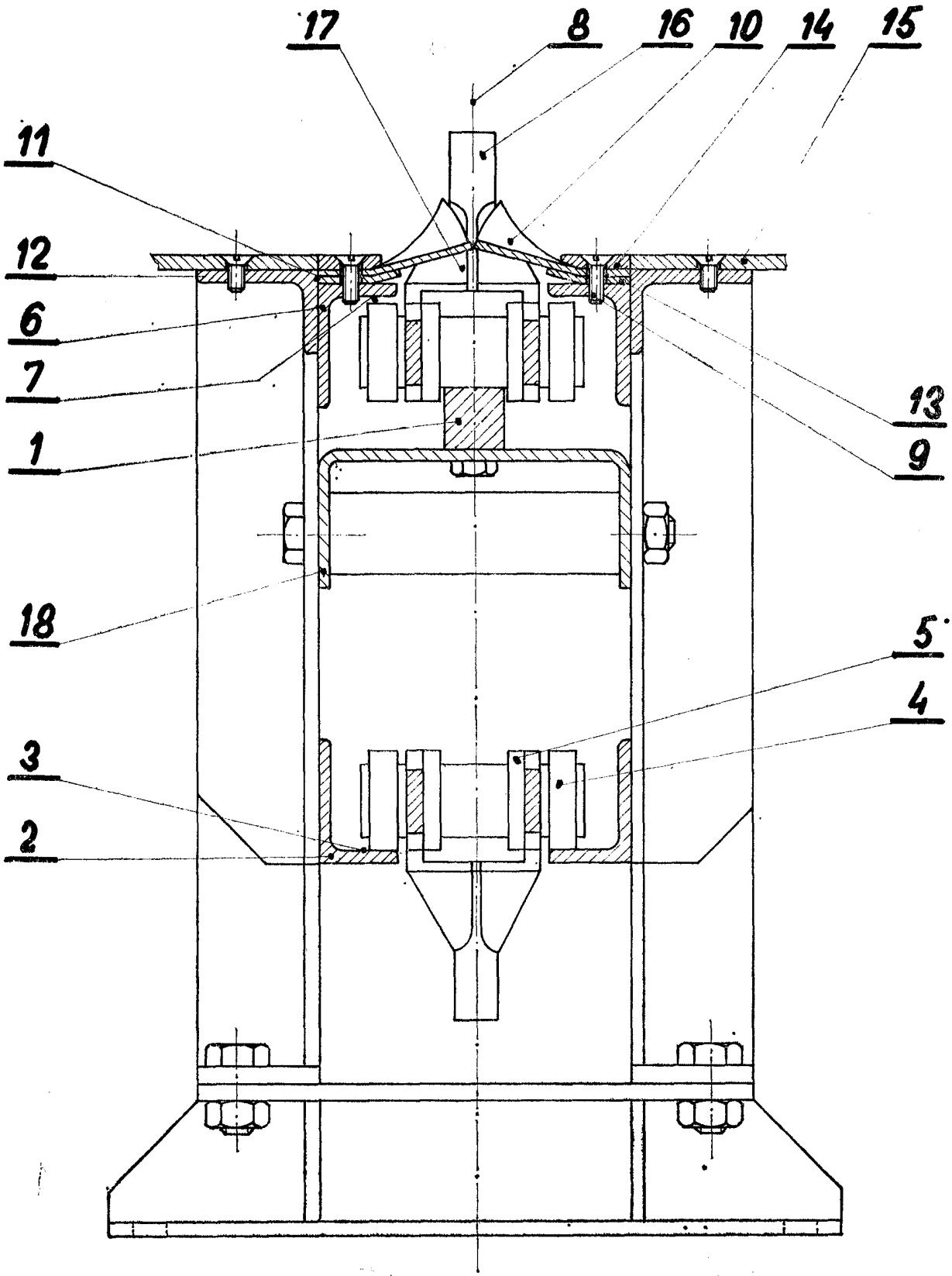
17
8
16
10
14
15
11
12
6
7
1
13
9
18
5
4
3
2