(19)中华人民共和国国家知识产权局

(12)实用新型专利

(10)授权公告号 CN 206866960 U
(45)授权公告日 2018.01.12

(21)申请号 201621086400.X

(22)申请日 2016.09.28

(73)专利权人 苏州池久节能电气有限公司
地址 215500 江苏省苏州市常熟市海虞镇周行工业二区5幢

(72)发明人 郑建军

(74)专利代理机构 苏州广正知识产权代理有限公司 32234
代理人 徐萍

(51)Int.Cl.
A47C 4/02(2006.01)
A47C 5/04(2006.01)
A47C 7/16(2006.01)

权利要求书1页 说明书2页 附图1页

(54)实用新型名称

一种可拆装的凳子

(57)摘要

本实用新型公开了一种可拆装的凳子，包括凳面、凳脚以及螺丝，所述的凳面的底部为凹槽形结构，所述的凳面的侧边的左右两端分别设置有安装孔，所述的凳脚上部的左右两侧分别设置有限位孔，所述的限位孔分别与安装孔相对应，通过所述的螺丝安装在安装孔和限位孔内将凳脚连接在凳面底部，所述的凳面的上表面还设置有呈矩形阵列布置的透气孔。通过上述方式，本实用新型的可拆装的凳子，凳子在需要使用时安装上螺丝即可使用，不需要使用时卸下螺丝就可以不占用较大的大空间，拆装方便，结构牢固，不易散架，同时，凳面的上表面还设置有呈矩形阵列布置的透气孔，使凳子有透气功能，便于在炎热的夏季使用。

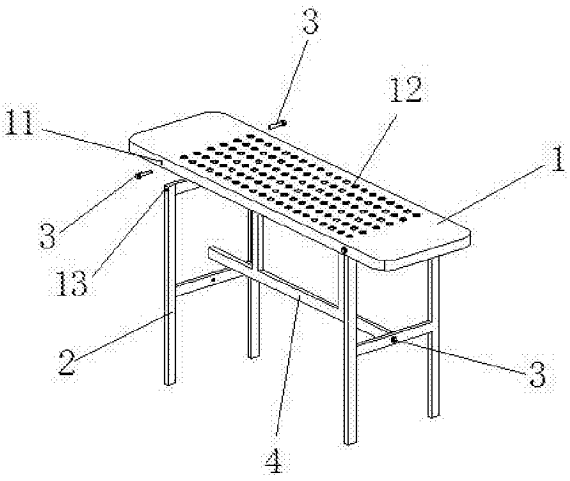

CN 206866960 U

1.一种可拆装的凳子，其特征在于，包括凳面、凳脚以及螺丝，所述的凳面的底部为凹槽形结构，所述的凳面的侧边的左右两端分别设置有安装孔，所述的凳脚上部的左右两侧分别设置有限位孔，所述的限位孔分别与安装孔相对应，通过所述的螺丝安装在安装孔和限位孔内将凳脚连接在凳面底部，所述的凳面的上表面还设置有呈矩形阵列布置的透气孔。

2.根据权利要求1所述的可拆装的凳子，其特征在于，所述的凳面和凳脚均采用金属材料所制成。

3.根据权利要求2所述的可拆装的凳子，其特征在于，所述的凳面采用钣金冲孔。

4.根据权利要求1所述的可拆装的凳子，其特征在于，所述的透气孔为圆形或多边形中的一种。

5.根据权利要求1所述的可拆装的凳子，其特征在于，所述的可拆装的凳子还包括支撑架，所述的支撑架通过螺丝连接在两个凳脚之间的中间位置并位于凳面的下方。

一种可拆装的凳子

技术领域

[0001] 本实用新型涉及服装设备的领域，尤其涉及一种可拆装的凳子。

背景技术

[0002] 随着生活水平的提高，人们对凳子的要求越来越挑剔，不仅要注重美观，更要轻便实用、方便组装、拆卸。现有的凳子大多数采用木质或塑料制造。木质凳子在拆卸过程中容易损坏，且在使用过程中容易松动；而塑料凳子采用一体成型法做成，不易拆卸，占用空间较大，不方便携带。

实用新型内容

[0003] 本实用新型主要解决的技术问题是提供一种可拆装的凳子，凳子在需要使用时安装上螺丝即可使用，不需要使用时卸下螺丝就可以不占用较大的大空间，拆装方便，结构牢固，不易散架，同时，凳面的上表面还设置有呈矩形阵列布置的透气孔，使凳子有透气功能，便于在炎热的夏季使用。

[0004] 为解决上述技术问题，本实用新型采用的一个技术方案是：提供了一种可拆装的凳子，包括凳面、凳脚以及螺丝，所述的凳面的底部为凹槽形结构，所述的凳面的侧边的左右两端分别设置有安装孔，所述的凳脚上部的左右两侧分别设置有限位孔，所述的限位孔分别与安装孔相对应，通过所述的螺丝安装在安装孔和限位孔内将凳脚连接在凳面底部，所述的凳面的上表面还设置有呈矩形阵列布置的透气孔。

[0005] 在本实用新型一个较佳实施例中，所述的凳面和凳脚均采用金属材料所制成。

[0006] 在本实用新型一个较佳实施例中，所述的凳面采用钣金冲孔。

[0007] 在本实用新型一个较佳实施例中，所述的透气孔为圆形或多边形中的一种。

[0008] 在本实用新型一个较佳实施例中，所述的可拆装的凳子还包括支撑架，所述的支撑架通过螺丝连接在两个凳脚之间的中间位置并位于凳面的下方。

[0009] 本实用新型的有益效果是：本实用新型的可拆装的凳子，凳子在需要使用时安装上螺丝即可使用，不需要使用时卸下螺丝就可以不占用较大的大空间，拆装方便，结构牢固，不易散架，同时，凳面的上表面还设置有呈矩形阵列布置的透气孔，使凳子有透气功能，便于在炎热的夏季使用。

附图说明

[0010] 为了更清楚地说明本实用新型实施例中的技术方案，下面将对实施例描述中所需要使用的附图作简单地介绍，显而易见地，下面描述中的附图仅仅是本实用新型的一些实施例，对于本领域普通技术人员来讲，在不付出创造性劳动的前提下，还可以根据这些附图获得其它的附图，其中：

[0011] 图1 是本实用新型可拆装的凳子的一较佳实施例的组装结构示意图；

[0012] 附图中的标记为：1、凳面，2、凳脚，3、螺丝，4、支撑架，11、安装孔，12、透气孔，21、

限位孔。

具体实施方式

[0013] 下面将对本实用新型实施例中的技术方案进行清楚、完整地描述，显然，所描述的实施例仅是本实用新型的一部分实施例，而不是全部的实施例。基于本实用新型中的实施例，本领域普通技术人员在没有做出创造性劳动前提下所获得的所有其它实施例，都属于本实用新型保护的范围。

[0014] 如图1所示，本实用新型实施例包括：

[0015] 一种可拆装的凳子，包括凳面1、凳脚2以及螺丝3，所述的凳面1的底部为凹槽形结构，所述的凳面1的侧边的左右两端分别设置有安装孔11，所述的凳脚2上部的左右两侧分别设置有限位孔21，所述的限位孔21分别与安装孔11相对应，通过所述的螺丝3安装在安装孔11和限位孔21内将凳脚2连接在凳面1底部，所述的凳面的1上表面还设置有呈矩形阵列布置的透气孔12。

[0016] 上述中，所述的凳面1和凳脚2均采用金属材料所制成。其中，所述的凳面1采用钣金冲孔，使凳子有透气功能，便于在炎热的夏季使用。

[0017] 进一步的，所述的透气孔12为圆形多边形中的一种，透气性能好。

[0018] 再进一步的，所述的可拆装的凳子还包括支撑架4，所述的支撑架4通过螺丝3连接在两个凳脚2之间的中间位置并位于凳面1的下方，使其结构牢固，并增加了凳子的承重度，方便使用，不易散架。

[0019] 本实用新型的有益效果是：本实用新型的可拆装的凳子，凳子在需要使用时安装上螺丝即可使用，不需要使用时卸下螺丝就可以不占用较大的大空间，结构牢固，不易散架，同时，凳面的上表面还设置有呈矩形阵列布置的透气孔，使凳子有透气功能，便于在炎热的夏季使用。

[0020] 以上所述仅为本实用新型的实施例，并非因此限制本实用新型的专利范围，凡是利用本实用新型说明书内容所作的等效结构或等效流程变换，或直接或间接运用在其它相关的技术领域，均同理包括在本实用新型的专利保护范围内。

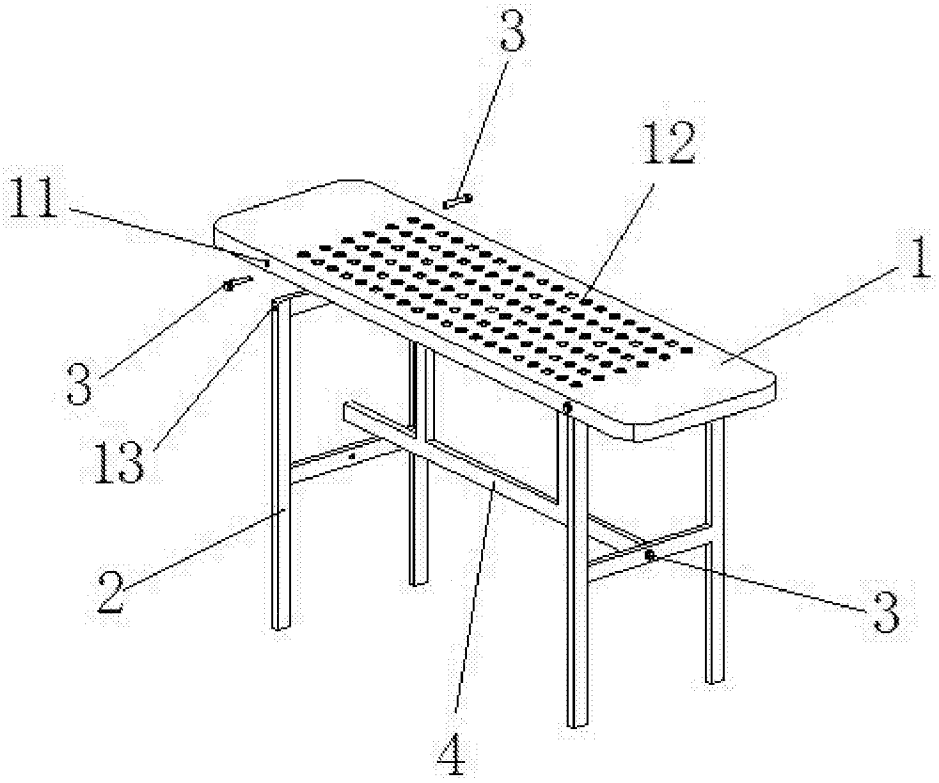

图1