(19)中华人民共和国国家知识产权局

(12)实用新型专利

(10)授权公告号 CN 203246781 U
(45)授权公告日 2013.10.23

(21)申请号 201320267203.8

(22)申请日 2013.05.16

(73)专利权人 中国十七冶集团有限公司
地址 243000 安徽省马鞍山市雨山区雨山东路88号

(72)发明人 时小兵 王磊 王峰 施光涛

(74)专利代理机构 马鞍山市金桥专利代理有限公司 34111
代理人 奚志鹏

(51)Int.Cl.
B65G 7/04(2006.01)

权利要求书1页 说明书2页 附图2页

(54)实用新型名称

简易管道传送装置

(57)摘要

本实用新型是一种简易管道传送装置，属于管道安装辅助装置，其特征是：该简易管道传送装置主要由滚筒、滚轴、限位销和支架组成，此滚筒的左右两端段均为直径大的圆柱体而中段为直径小的圆弧形凹槽面体，在此滚筒上开设轴向中心通孔，在此轴向中心通孔中呈间隙配合地穿装滚轴并使此滚轴的左右端段对称地分别外伸出滚筒的筒体，在此滚轴的左右外伸端段上对称地分别开设径向中心通孔并分别固定安装限位销，同时在此滚轴的左右外伸端部对称地分别焊装支架，以将滚筒、滚轴架设在地面上，使用时，在地面上依次间隔平行地放置本简易管道传送装置，将管道放置在相邻的滚筒上，然后，通过人力拖动，使各管道滑行而排开，省工省力、成本低。

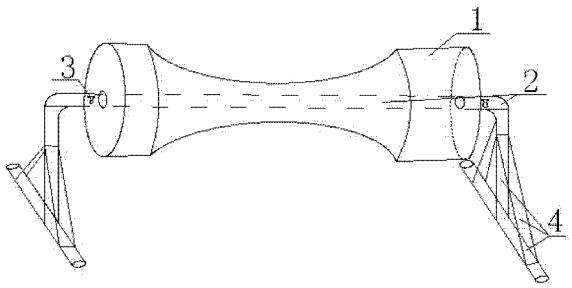

CN 203246781 U

1. 一种简易管道传送装置，其特征是：该简易管道传送装置主要由滚筒（1）、滚轴（2）、限位销（3）和支架（4）组成，此滚筒（1）的筒体的左右两端段均为直径大的圆柱体而中段为直径小的圆弧形凹槽面体，在此滚筒（1）的筒体上开设轴向中心通孔，在此滚筒（1）的轴向中心通孔中呈间隙配合地穿装滚轴（2）并使此滚轴（2）的左右端段对称地分别外伸出滚筒（1）的筒体，并在此滚轴（2）的左右外伸端段上对称地分别开设径向中心通孔，并在各径向中心通孔中分别固定安装限位销（3），同时在此滚轴（2）的左右外伸端部对称地分别焊装支架（4），此支架（4）主要由底杆、立杆和斜撑杆组成，此底杆呈前后向水平设置，在此底杆的中部垂直向上地焊装立杆，并在立杆与底杆的前后段之间分别焊装斜撑杆，将此支架（4）立杆的顶端与滚轴（2）的左右外伸端部相对应焊接。

2. 根据权利要求 1 所述的简易管道传送装置，其特征在于此滚筒（1）的圆柱体段的直径为 200mm。

3. 根据权利要求 1 所述的简易管道传送装置，其特征在于此轴向中心通孔的直径为 18—20mm。

4. 根据权利要求 1 所述的简易管道传送装置，其特征在于此滚筒（1）是铸造而成。

简易管道传送装置

技术领域

[0001] 本实用新型属于管道安装辅助装置，尤其是涉及一种管道传送装置。

背景技术

[0002] 目前，在工业管道安装过程中，通常在管道安装前，需要将堆放在一起的各管道全部呈一字排开，此时就需要使用机械、人工通过运输车等工具倒运、卸载，大量使用人工和机械，往往增加了施工成本。

发明内容

[0003] 本实用新型的目的是提出一种简易管道传送装置，不仅结构合理、拆装方便，同时又安全可靠，而且节省机械台班，降低施工成本，尤其适用于安装几百米及上千米以上的管道。

[0004] 本实用新型的目的是这样来实现的，一种简易管道传送装置，其特征是：该简易管道传送装置主要由滚筒、滚轴、限位销和支架组成，此滚筒筒体的左右两端段均为直径大的圆柱体而中段为直径小的圆弧形凹槽面体，在此滚筒的筒体上开设轴向中心通孔，此滚筒圆柱体段的直径可为 200mm，此轴向中心通孔的直径可为 18—20mm，且此滚筒可铸造而成，在此滚筒的轴向中心通孔中呈间隙配合地穿装滚轴并使此滚轴的左右端段对称地分别外伸出滚筒的筒体，并在此滚轴的左右外伸端段上对称地分别开设径向中心通孔，并在各径向中心通孔中分别固定安装限位销，以防止滚筒在滚轴上左右移动，同时在此滚轴的左右外伸端部对称地分别焊装支架，以将滚筒、滚轴架设在地面上，此支架主要由底杆、立杆和斜撑杆组成，此底杆呈前后向水平设置，在此底杆的中部垂直向上地焊装立杆，并在立杆与底杆的前后段之间分别焊装斜撑杆，将此支架立杆的顶端与滚轴的左右外伸端部相对应焊接。

[0005] 使用时，在地面上依次间隔平行地放置本简易管道传送装置，并使各滚筒的中部在一条直线上，同时使相邻两个滚筒之间的距离在 4-8m，将需要运输、排开的管道通过人力或者手拉葫芦放置在相邻的滚筒上，然后，通过人力拖动，使各管道在各滚筒上滑行而依次排开，省工省力、成本低。

[0006] 本实用新型所提出的简易管道传送装置，不仅结构合理，拆装方便，同时使用安全可靠，而且节省了机械台班，降低了施工成本。

[0007] 现结合附图和实施例对本实用新型所提出的简易管道传送装置作进一步的说明。

附图说明

[0008] 图 1 是本实用新型所提出的简易管道传送装置的立体示意图。

[0009] 图 2 是本实用新型所提出的简易管道传送装置的使用示意图。

[0010] 图 1—图 2 中：1、滚筒 2、滚轴 3、限位销 4、支架。

具体实施方式

[0011] 从图1、图2中可以看出：一种简易管道传送装置，其特征是：该简易管道传送装置主要由滚筒1、滚轴2、限位销3和支架4组成，此滚筒1的筒体的左右两端段均为直径大的圆柱体而中段为直径小的圆弧形凹槽面体，在此滚筒1的筒体上开设轴向中心通孔，此滚筒1的圆柱体段的直径可为200mm，此轴向中心通孔的直径可为18—20mm，且此滚筒1可铸造而成，在此滚筒1的轴向中心通孔中呈间隙配合地穿装滚轴2并使此滚轴2的左右端段对称地分别外伸出滚筒1的筒体，并在此滚轴2的左右外伸端段上对称地分别开设径向中心通孔，并在各径向中心通孔中分别固定安装限位销3，以防止滚筒1在滚轴2上左右移动，同时在此滚轴2的左右外伸端部对称地分别焊装支架4，以将滚筒1、滚轴2架设在地面上，此支架4主要由底杆、立杆和斜撑杆组成，此底杆呈前后向水平设置，在此底杆的中部垂直向上地焊装立杆，并在立杆与底杆的前后段之间分别焊装斜撑杆，将此支架4立杆的顶端与滚轴2的左右外伸端部相对应焊接。

[0012] 使用时，在地面上依次间隔平行地放置本简易管道传送装置，并使各滚筒1的中部在一条直线上，同时使相邻两个滚筒1之间的距离在4-8m，将需要运输、排开的管道通过人力或者手拉葫芦放置在相邻的滚筒1上，然后，通过人力拖动，使各管道在各滚筒1上滑行而依次排开，省工省力、成本低。

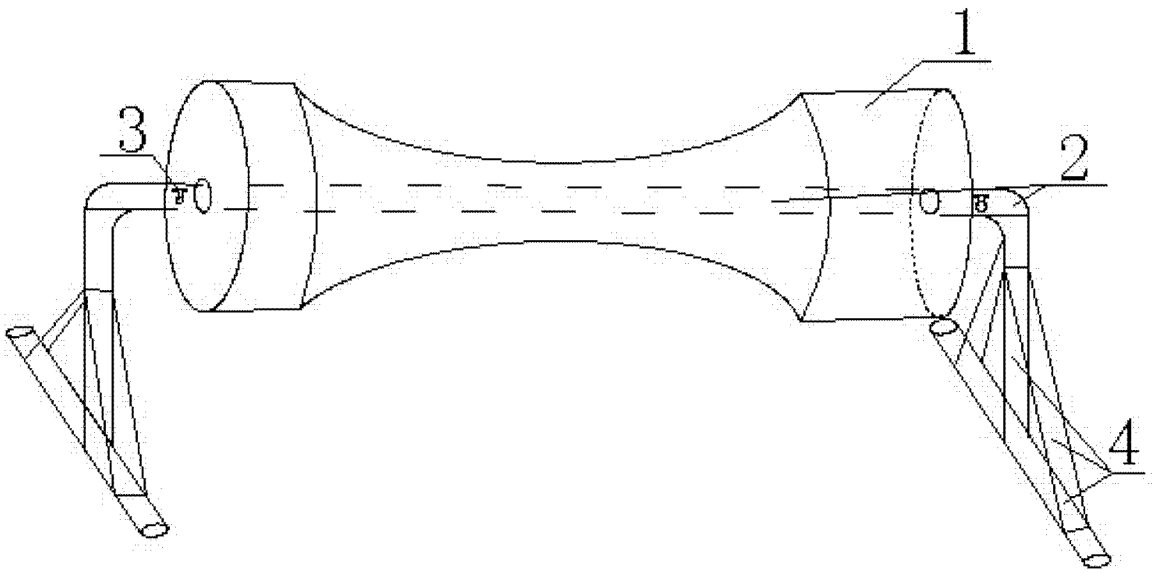

图 1

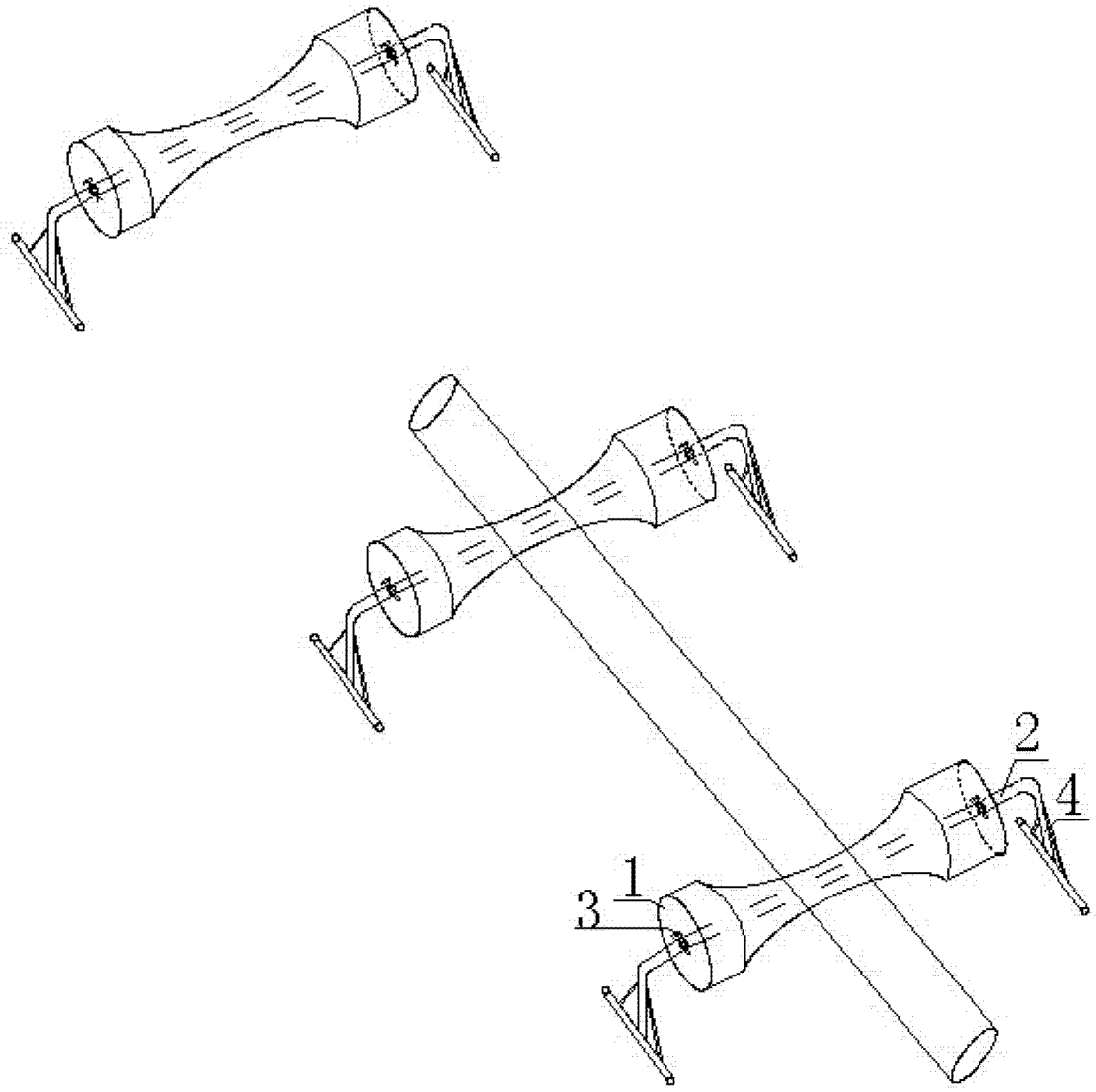

图 2