(19)中华人民共和国国家知识产权局

(12)实用新型专利

(10)授权公告号 CN 201931912 U
(45)授权公告日 2011.08.17

(21)申请号 201020633351.3

(22)申请日 2010.11.30

(73)专利权人 苏光明
地址 214404 江苏省无锡市江阴市月城镇月东路 223 号

(72)发明人 苏光明

(74)专利代理机构 江阴市同盛专利事务所 32210
代理人 唐纫兰

(51)Int.Cl.
B44C 3/12(2006.01)

权利要求书 1 页 说明书 1 页 附图 2 页

(54)实用新型名称

组合式珠片

(57)摘要

本实用新型涉及一种组合式珠片，其广泛应用于服装、鞋帽、头饰、手袋、箱包等服饰用品的上面，所述组合式珠片包含珠片一(1)与珠片二(2)，珠片二(2)是从珠片一(1)上取下的部分，珠片一(1)含有一个以上的穿线孔(3)，珠片二(2)含有一个以上的穿线孔(3)，所述珠片一(1)与珠片二(2)采用固定线(4)通过穿线孔(3)连接。所述组合式珠片组合方式灵活、易于实现，避免了图形的单一，有效增强了视觉艺术效果。

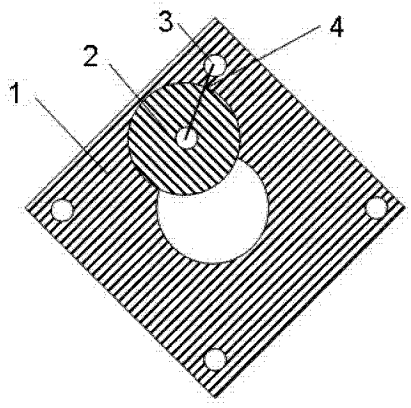

CN 201931912 U

1. 一种组合式珠片，其特征在于：所述组合式珠片包含珠片一（1）与珠片二（2），珠片二（2）是从珠片一（1）上取下的部分，珠片一（1）含有一个以上的穿线孔（3），珠片二（2）含有一个以上的穿线孔（3），所述珠片一（1）与珠片二（2）采用固定线（4）通过穿线孔（3）连接。

2. 如权利要求 1 所述的组合式珠片，其特征在于：所述珠片二（2）的穿线孔（3）的位置可以在珠片二（2）的中央或 / 和边缘。

组合式珠片

技术领域

[0001] 本实用新型涉及一种固定在服装、鞋帽、头饰、手袋、箱包等上面的服饰用品，尤其涉及一种珠片。

背景技术

[0002] 珠片是一种厚度很薄、表面光亮并可呈五颜六色的一种聚酯小片，最普通的是小圆片或小方片，也可以是其他形状的小片。现在市场上应用最为广泛的是中心有一个穿线孔的小片。随着珠片的广泛应用，珠片的形状也发生了很大变化，单一的中心固定方法使装饰品显得很死板，越来越不能满足人们对美的追求。

发明内容

[0003] 本实用新型的目的在于克服上述不足，提供一种组合方式灵活的组合式珠片。

[0004] 本实用新型的目的是这样实现的：一种组合式珠片，包含珠片一与珠片二，珠片二是从珠片一上取下的部分，珠片一含有一个以上的穿线孔，珠片二含有一个以上的穿线孔，所述珠片一与珠片二采用固定线通过穿线孔连接。

[0005] 所述珠片二的穿线孔的位置可以在珠片二的中央或 / 和边缘。

[0006] 与现有技术相比，本实用新型的有益效果是：所述组合式珠片将相同形状或不同形状的珠片图形通过巧妙灵活的珠片组合方式，形成图形更加丰富的造型，满足人们对美的追求。其组合方式简单、易于实现、避免了图形的单一，增强了视觉艺术效果。

附图说明

[0007] 图 1 为本实用新型组合式珠片实施例一的结构示意图。

[0008] 图 2 为本实用新型组合式珠片实施例二的结构示意图。

[0009] 图 3 为本实用新型组合式珠片实施例三的结构示意图。

[0010] 其中：珠片一 1、珠片二 2、穿线孔 3、固定线 4。

具体实施方式

[0011] 参见图 1~ 图 3，本实用新型涉及的一种组合式珠片，包含珠片一 1 与珠片二 2，珠片二 2 是从珠片一 1 上取下的部分，珠片一 1 与珠片二 2 可以是相同形状图形，也可以是不同形状图形。珠片一 1 含有一个以上的穿线孔 3，珠片二 2 含有一个以上的穿线孔 3，所述珠片一 1 与珠片二 2 采用固定线 4 通过穿线孔 3 连接。

[0012] 所述珠片二 2 的穿线孔 3 的位置可以在珠片二 2 的中央或 / 和边缘。如图 1 实施例所示，珠片二 2 的穿线孔 3 在中央，通过固定线 4 将珠片二 2 中心悬吊固定于珠片一 1 上；如图 2 实施例所示，珠片二 2 的穿线孔 3 在边缘，通过固定线 4 将珠片二 2 边缘悬吊固定于珠片一 1 上；如图 3 实施例所示，珠片二 2 的上下边缘分别有一穿线孔 3，通过固定线 4 将珠片二 2 上下边缘固定于珠片一 1 上。

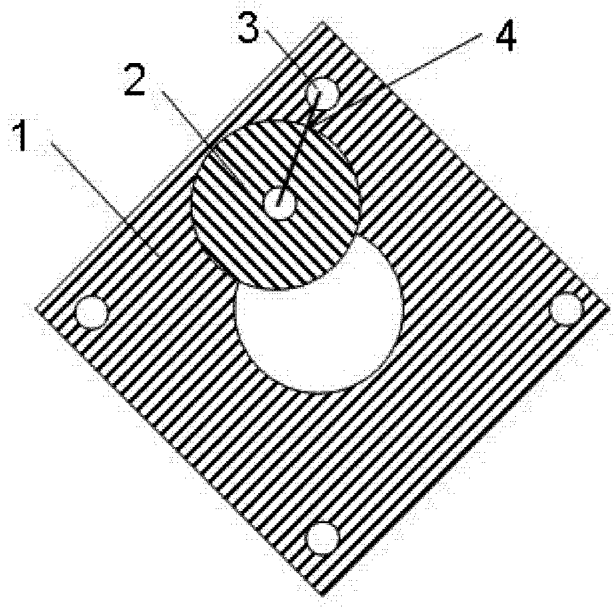

图 1

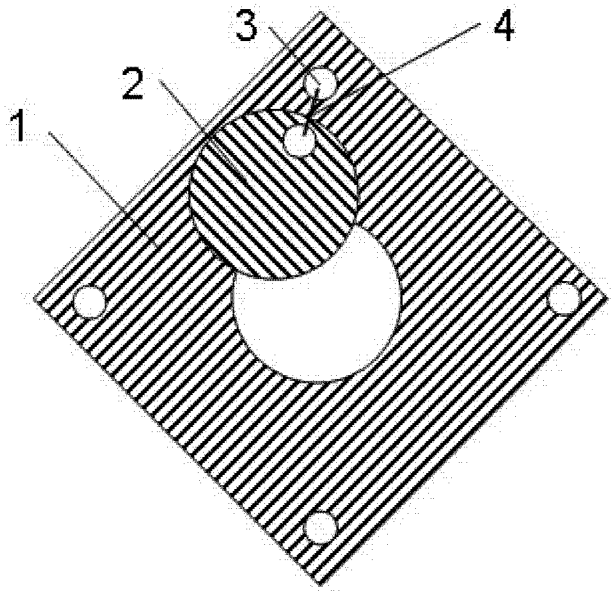

图 2

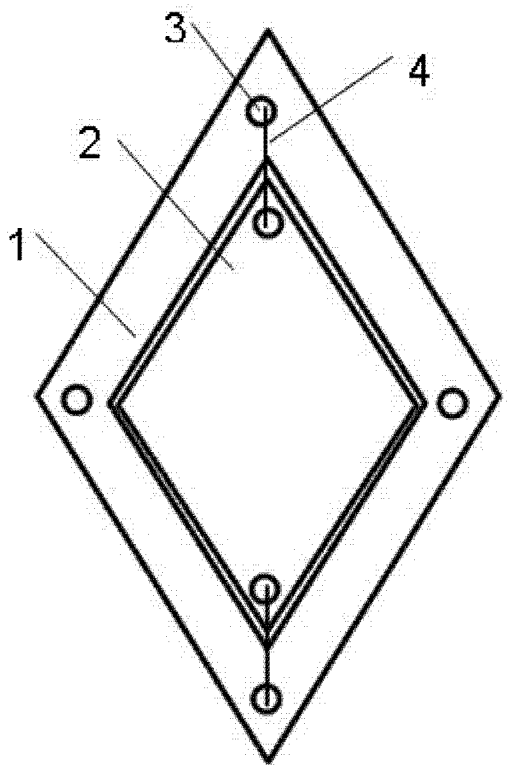

图 3