(19)中华人民共和国国家知识产权局

(12)实用新型专利

(10)授权公告号 CN 205552166 U
(45)授权公告日 2016.09.07

(21)申请号 201620417690.5

(22)申请日 2016.05.10

(73)专利权人 商丘工学院
地址 河南省商丘市睢阳大道中段236号

(72)发明人 郑超磊 史永初 王永威 王玲玲 高银峰 史新华 赵光磊

(74)专利代理机构 常州市科谊专利代理事务所 32225
代理人 孙彬

(51)Int.Cl.
B24B 7/18(2006.01)
B24B 55/06(2006.01)

权利要求书1页 说明书2页 附图1页

(54)实用新型名称

墙体打磨机

(57)摘要

本实用新型公开一种墙体打磨装置，包括吸尘装置、打磨机，所述的打磨机与吸尘装置连成一体，且吸尘装置能够随着打磨机运动而运动，所述的打磨机包括磨片，磨盘，传动轴和电机，打磨机的电机与固定在液压伸缩杆一端，液压伸缩杆与固定连接，液压伸缩杆与固定块连接，所述的固定块底部固定有下液压伸缩柱，固定块上端固定有上液压伸缩柱，所述吸尘装置包括伸缩式软管、与伸缩式软管端部连接的防尘罩，所述的吸尘装置底部具有万向行走轮，所述防尘罩与墙面接触面有一层海绵。

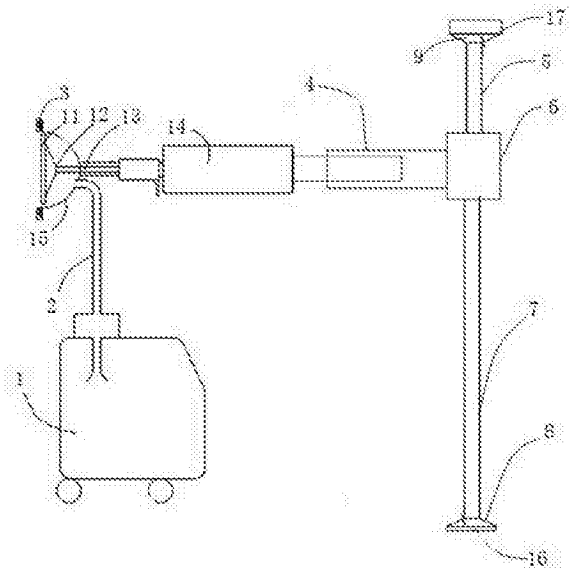

CN 205552166 U

1.一种墙体打磨机，其特征在于：包括吸尘装置、打磨机，所述的打磨机与吸尘装置连成一体，且吸尘装置能够随着打磨机运动而运动，所述的打磨机包括磨片，磨盘，传动轴和电机，打磨机的电机与固定在液压伸缩杆一端，液压伸缩杆与固定连接，液压伸缩杆与固定块连接，所述的固定块底部固定有下液压伸缩柱，固定块上端固定有上液压伸缩柱，所述吸尘装置包括伸缩式软管、与伸缩式软管端部连接的防尘罩，所述的吸尘装置底部具有万向行走轮，所述防尘罩与墙面接触面有一层海绵。

2.根据权利要求1所述的一种墙体打磨机，其特征在于：所述的下液压伸缩柱底部具有下支撑板，所述的下支撑板底部安装有下缓冲橡胶。

3.根据权利要求1所述的一种墙体打磨机，其特征在于：所述的上液压伸缩柱底部具有上支撑板，所述的上支撑板底部安装有上缓冲橡胶。

墙体打磨机

技术领域

[0001] 本实用新型涉及一种墙体打磨机。

背景技术

[0002] 目前，对于装修后的墙体打磨通常采用传统的打磨方式，即装修人员手工使用砂纸进行打磨，施工人员处于粉尘的包围之中，危害身体健康同时不利于环境保护，且工作效率较低，施工人员技术水平对打磨质量影响较大，施工质量无法保障。

[0003] 随着科技的发展，目前市场上出现一种自动打磨机，仅能对墙面进行纵向进给平面打磨，较传统打磨方式效率较高，但其打磨后的粉尘对施工人员同样具有很大的危害，并且上述方式均无法实现全面的自动化操作，难以满足人们对自动化的需求。

实用新型内容

[0004] 本实用新型的目的就在于为了解决上述问题而提供一种能实现对墙体全面打磨且对人体无危害的墙体打磨机。

[0005] 本实用新型通过以下技术方案来实现上述目的：一种墙体打磨机，包括吸尘装置、打磨机，所述的打磨机与吸尘装置连成一体，且吸尘装置能够随着打磨机运动而运动，所述的打磨机包括磨片，磨盘，传动轴和电机，打磨机的电机与固定在液压伸缩杆一端，液压伸缩杆与固定块连接，所述的固定块底部固定有下液压伸缩柱，固定块上端固定有上液压伸缩柱，所述吸尘装置包括伸缩式软管、与伸缩式软管端部连接的防尘罩，所述的吸尘装置底部具有万向行走轮，

[0006] 所述防尘罩与墙面接触面有一层海绵。

[0007] 所述的下液压伸缩柱底部具有下支撑板，所述的下支撑板底部安装有下缓冲橡胶。

[0008] 所述的上液压伸缩柱底部具有上支撑板，所述的上支撑板底部安装有上缓冲橡胶。

[0009] 本实用新型增设了自动吸尘装置，在防尘罩的外面层设置一层海绵，能够起到密封防尘罩的效果，能够完全吸收打磨后的粉尘，以保障施工人员的身体健康；

[0010] 同时打磨机与固定在液压伸缩杆一端，液压伸缩杆与固定块固定连接，所述的固定块底部固定有下液压伸缩柱，固定块上端固定有上液压伸缩柱，这样使得打磨机能够上下运动，实现墙体不同高度的位置打磨。

附图说明

[0011] 图1是本实用新型结构示意图；

[0012] 图中：1、吸尘装置，2、软管，3、海绵，4、液压伸缩杆，5、上液压伸缩柱，6、固定块，7、下液压伸缩柱，8、下支撑板，9、上支撑板，11、磨片，12，磨盘，13、传动轴，14、电机，15、防尘罩，16、下缓冲橡胶，17、上缓冲橡胶。

具体实施方式

[0013] 下面将结合本实用新型实施例中的附图，对本实用新型实施例中的技术方案进行清楚、完整地描述，显然，所描述的实施例仅仅是本实用新型一部分实施例，而不是全部的实施例。基于本实用新型中的实施例，本领域普通技术人员在没有做出创造性劳动前提下所获得的所有其他实施例，都属于本实用新型保护的范围。

[0014] 请参阅图1，是本实用新型实施例提供的一种墙体打磨机包括吸尘装置、打磨机，所述的打磨机与吸尘装置1连成一体，且吸尘装置能够随着打磨机运动而运动，所述的打磨机包括磨片11，磨盘12，传动轴13，电机14，打磨机的电机14与固定在液压伸缩杆4一端，液压伸缩杆4与固定块6连接，所述的固定块6底部固定有下液压伸缩柱7，固定块6上端固定有上液压伸缩柱5，所述吸尘装置1包括伸缩式软管2、与伸缩式软管2端部连接的防尘罩15，所述的吸尘装置1底部具有万向行走轮，

[0015] 所述防尘罩15与墙面接触面有一层海绵3。

[0016] 所述的下液压伸缩柱7底部具有下支撑板8，所述的下支撑板8底部安装有下缓冲橡胶16。

[0017] 所述的上液压伸缩柱5底部具有上支撑板9，所述的上支撑板9底部安装有上缓冲橡胶17。

[0018] 这样下液压伸缩柱7和上液压伸缩柱5均能够伸缩与上顶面以及地面接触，增强整体装置的稳定性，下支撑板8底部安装有下缓冲橡胶16，以及上支撑板9底部安装有上缓冲橡胶17达到了更好的接触效果，防止发生接触不平的情况。

[0019] 本实用新型增设了自动吸尘装置，在防尘罩的外面层设置一层海绵，能够起到密封防尘罩的效果，能够完全吸收打磨后的粉尘，以保障施工人员的身体健康；

[0020] 同时打磨机与固定在液压伸缩杆一端，液压伸缩杆与固定块固定连接，所述的固定块底部固定有下液压伸缩柱，固定块上端固定有上液压伸缩柱，这样使得打磨机能够上下运动，实现墙体不同高度的位置打磨。

[0021] 对于本领域技术人员而言，显然本实用新型不限于上述示范性实施例的细节，而且在不背离本实用新型的精神或基本特征的情况下，能够以其他的具体形式实现本实用新型。因此，无论从哪一点来看，均应将实施例看作是示范性的，而且是非限制性的，本实用新型的范围由所附权利要求而不是上述说明限定，因此旨在将落在权利要求的等同要件的含义和范围内的所有变化囊括在本实用新型内。不应将权利要求中的任何附图标记视为限制所涉及的权利要求。

[0022] 此外，应当理解，虽然本说明书按照实施方式加以描述，但并非每个实施方式仅包含一个独立的技术方案，说明书的这种叙述方式仅仅是为清楚起见，本领域技术人员应当将说明书作为一个整体，各实施例中的技术方案也可以经适当组合，形成本领域技术人员可以理解的其他实施方式。

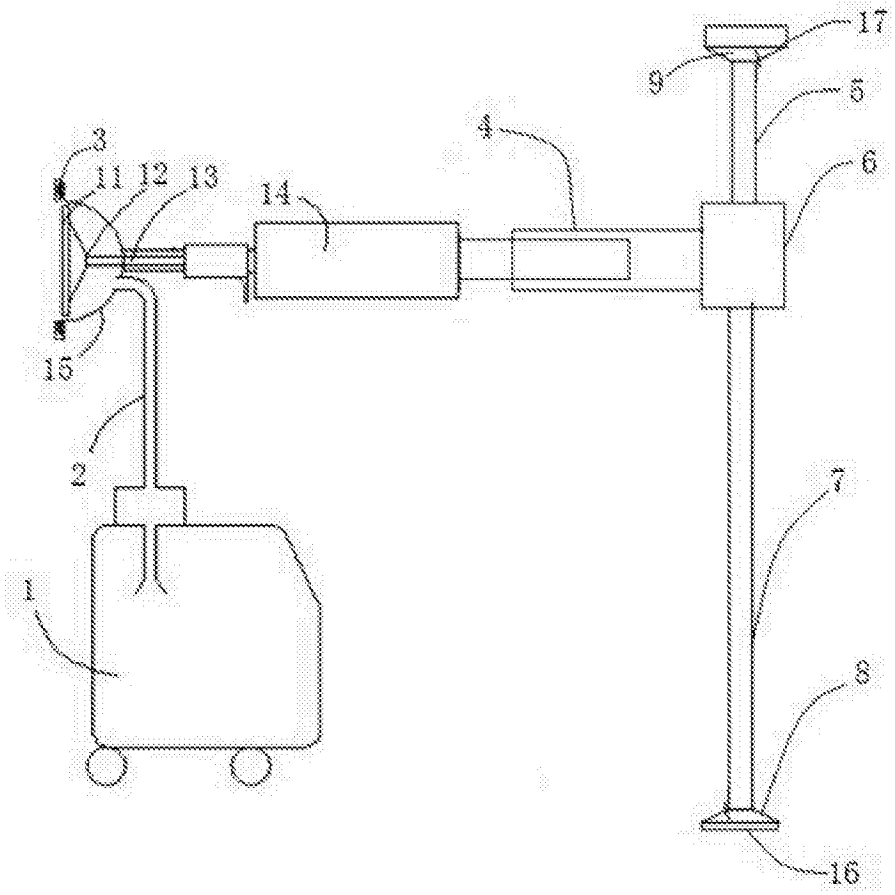

图1