(19)中华人民共和国国家知识产权局

(12)实用新型专利

(10)授权公告号 CN 206016112 U
(45)授权公告日 2017.03.15

(21)申请号 201620977822.X

(22)申请日 2016.08.30

(73)专利权人 金螳螂精装科技(苏州)有限公司
地址 215000 江苏省苏州市苏州工业园区娄葑镇民生路5号

(72)发明人 丁毅 姜樱 陈跃生 董晋晋 郝捷 许开想 孙腾周 倪仕明

(51)Int.Cl.
E04F 13/072(2006.01)

(ESM)同样的发明创造已同日申请发明专利

权利要求书1页 说明书2页 附图2页

(54)实用新型名称

艺术木方造型墙结构

(57)摘要

本实用新型涉及一种艺术木方造型墙结构，包括木方饰面，竖向钢架，横向钢片，弹性橡胶和粘结剂，所述竖向钢片设置在横向钢片之间，所述弹性橡胶设置在横向钢片侧面，弹性橡胶与横向钢片通过粘结剂连接，所述木方饰面设置在弹性橡胶上。本实用新型的艺术木方造型墙结构保证了木方饰面与顶、地面的弹性接触，避免后期顶、地面材料开裂；此外，弹性橡胶与横向钢片通过高强度粘接剂连接，保证橡胶与钢片的连接牢固、不易脱落。

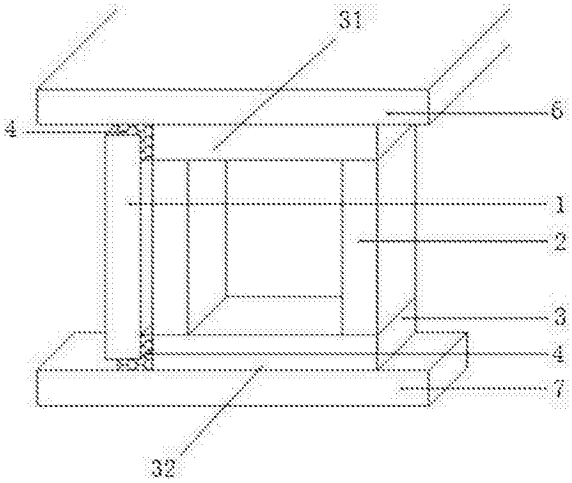

CN 206016112 U

1.一种艺术木方造型墙结构，其特征在于，包括木方饰面，竖向钢架，横向钢片，弹性橡胶和粘结剂，所述竖向钢片设置在横向钢片之间，所述弹性橡胶设置在横向钢片侧面，弹性橡胶与横向钢片通过粘结剂连接，所述木方饰面设置在弹性橡胶上。

2.如权利要求1所述的艺术木方造型墙结构，其特征在于，所述弹性橡胶为L型，横向钢片包括第一横向钢片和第二横向钢片，弹性橡胶抵靠于第一横向钢片与顶面、第二横向钢片与地面的连接处。

3.如权利要求2所述的艺术木方造型墙结构，其特征在于，所述木方饰面的两端分别抵靠于弹性橡胶。

4.如权利要求3所述的艺术木方造型墙结构，其特征在于，所述第一、第二横向钢片上设有固定孔，第一横向钢片与顶面、第二横向钢片与地面连接时通过螺丝穿过固定孔固定。

艺术木方造型墙结构

技术领域

[0001] 本实用新型涉及建筑装饰领域，特别涉及艺术木方造型墙结构。

背景技术

[0002] 目前在建筑装饰大型艺术木方饰面施工中，超高、超大型木方饰面直接与顶、地面连接，对于超大型艺术木方饰面这种固定连接方式，很容易造成顶、地面材料开裂，基层固定也常常出现牢固度不高的现象，且安装费时费工问题。

实用新型内容

[0003] 本实用新型为了解决现有技术的问题，提供了一种结构简单，成本较低，能够防止顶面、地面材料开裂的艺术木方造型墙结构。

[0004] 具体技术方案如下：一种艺术木方造型墙结构，包括木方饰面，竖向钢架，横向钢片，弹性橡胶和粘结剂，所述竖向钢片设置在横向钢片之间，所述弹性橡胶设置在横向钢片侧面，弹性橡胶与横向钢片通过粘结剂连接，所述木方饰面设置在弹性橡胶上。

[0005] 以下为本实用新型的附属技术方案。

[0006] 作为优选方案，所述弹性橡胶为L型，横向钢片包括第一横向钢片和第二横向钢片，弹性橡胶抵靠于第一横向钢片与顶面、第二横向钢片与地面的连接处。

[0007] 作为优选方案，所述木方饰面的两端分别抵靠于弹性橡胶。

[0008] 作为优选方案，所述第一、第二横向钢片上设有固定孔，第一横向钢片与顶面、第二横向钢片与地面连接时通过螺丝穿过固定孔固定。

[0009] 本实用新型的技术效果：本实用新型的艺术木方造型墙结构保证了木方饰面与顶、地面的弹性接触，避免后期顶、地面材料开裂；同时，横向钢片通过固定螺丝固定孔与基层固定，保证基层顶、地面所需的连接强度；此外，弹性橡胶与横向钢片通过高强度粘接剂连接，保证橡胶与钢片的连接牢固、不易脱落。

附图说明

[0010] 图1是本实用新型实施例的艺术木方造型墙结构的示意图。

[0011] 图2是本实用新型实施例的第一横向钢片的示意图。

[0012] 图3是本实用新型实施例的第二横向钢片的示意图。

[0013] 图4是本实用新型实施例的第二横向钢片的俯视图。

[0014] 图5是本实用新型实施例的第一横向钢片的俯视图。

具体实施方式

[0015] 下面，结合实例对本实用新型的实质性特点和优势作进一步的说明，但本实用新型并不局限于所列的实施例。

[0016] 如图1至图5所示，本实施例的艺术木方造型墙结构包括木方饰面1，竖向钢架2，横

向钢片3，弹性橡胶4和粘结剂5，所述竖向钢片2设置在横向钢片3之间，所述弹性橡胶4设置在横向钢片3侧面。弹性橡胶4与横向钢片3通过粘结剂5连接，所述木方饰面1设置在弹性橡胶4上。上述技术方案中，弹性橡胶4与横向钢片3通过高强度粘接剂5连接，保证弹性橡胶与横向钢片的连接牢固、不易脱落；有效解决超高、超大型木方饰面直接与顶、地面连接，造成顶、地面开裂、牢固度不高的问题。

[0017] 如图1至图5所示，进一步的，所述弹性橡胶4为L型，横向钢片3包括第一横向钢片31和第二横向钢片32，弹性橡胶4抵靠于第一横向钢片31与顶面6、第二横向钢片32与地面7的连接处。木方饰面1通过顶面与地面交接处L型弹性橡胶4的隔开，保证了木方饰面1与顶、地面的弹性接触，避免后期顶、地面材料开裂。所述木方饰面1的两端分别抵靠于弹性橡胶4。所述第一、第二横向钢片31、32上设有固定孔33，第一横向钢片31与顶面6、第二横向钢片32与地面7连接时通过螺丝穿过固定孔33固定。横向钢片3通过固定螺丝固定孔33与基层固定，保证基层顶、地面所需的连接强度。

[0018] 本实施例的艺术木方造型墙结构保证了木方饰面与顶、地面的弹性接触，避免后期顶、地面材料开裂；同时，横向钢片通过固定螺丝固定孔与基层固定，保证基层顶、地面所需的连接强度；此外，弹性橡胶与横向钢片通过高强度粘接剂连接，保证橡胶与钢片的连接牢固、不易脱落。

[0019] 需要指出的是，上述较佳实施例仅为说明本实用新型的技术构思及特点，其目的在于让熟悉此项技术的人士能够了解本实用新型的内容并据以实施，并不能以此限制本实用新型的保护范围。凡根据本实用新型精神实质所作的等效变化或修饰，都应涵盖在本实用新型的保护范围之内。

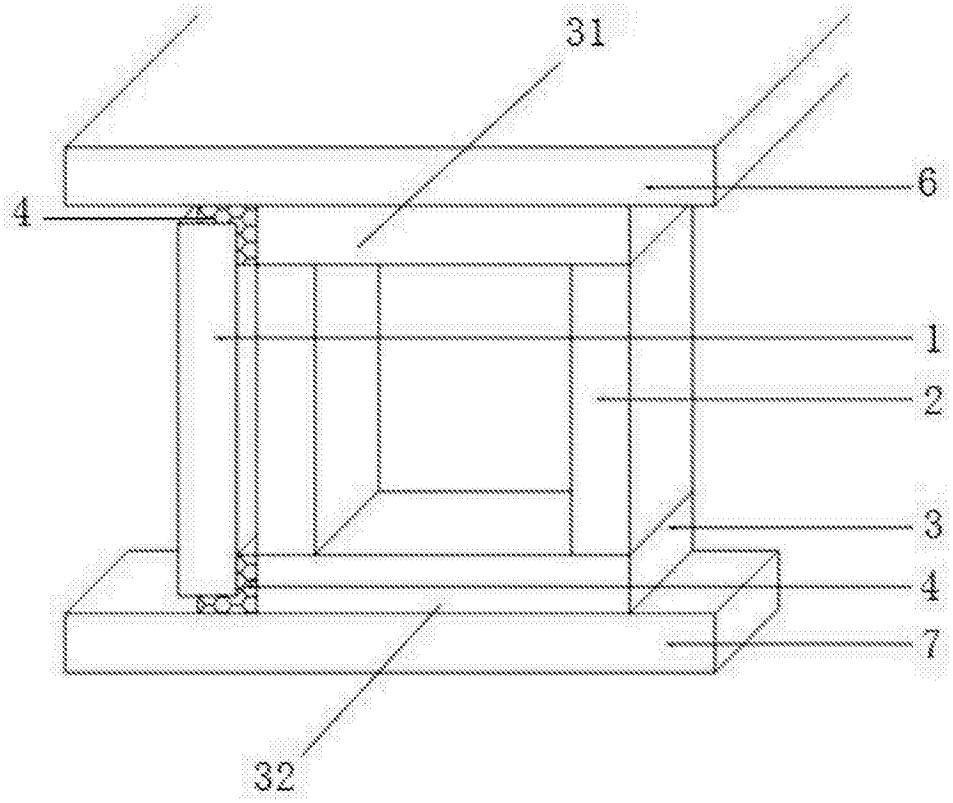

图1

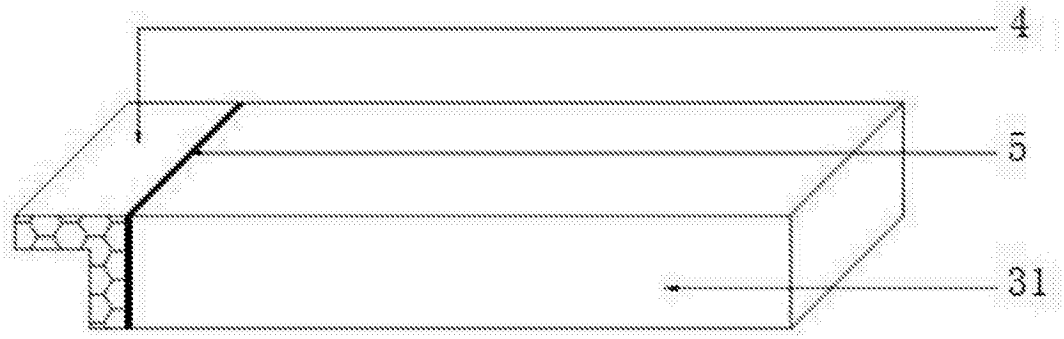

图2

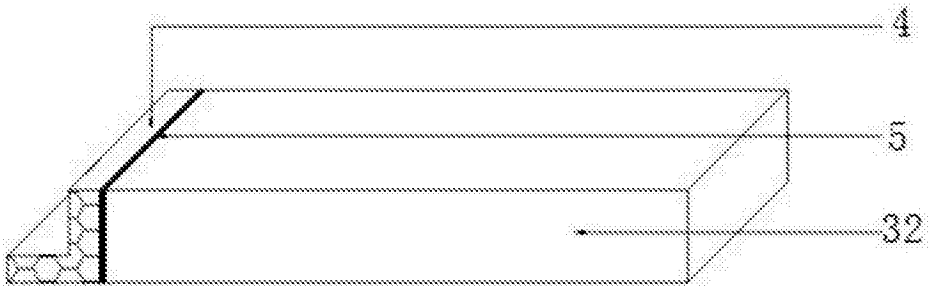

图3

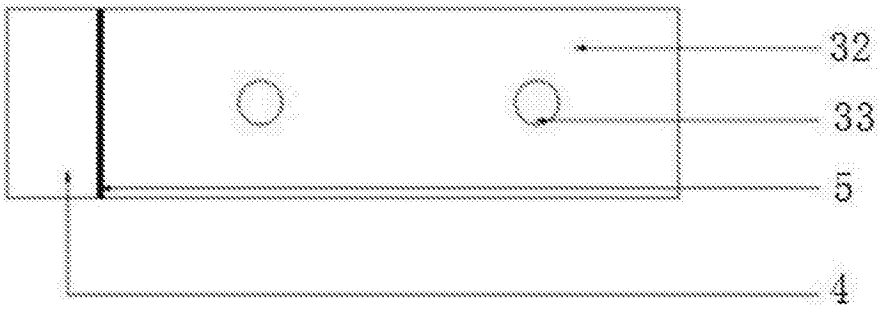

图4

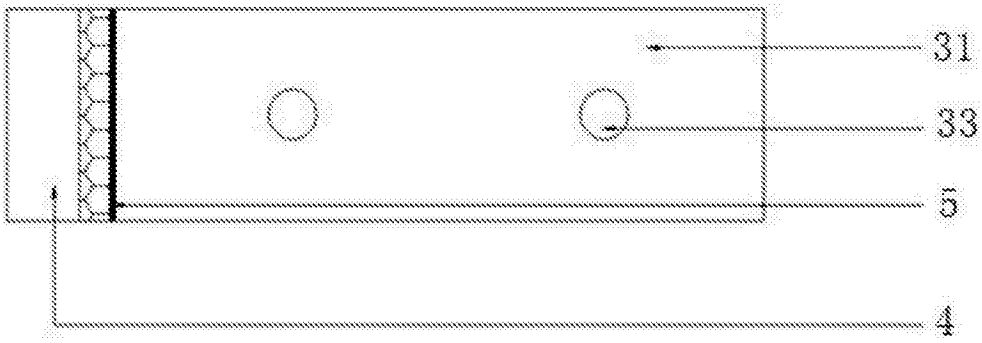

图5