(19) DANMARK

(12) PATENTANSØGNING (10) DK 5653/85 A

Patentdirektoratet

(21) Patentansøgning nr.: 5653/85
(22) Indleveringsdag:.... 06 dec 1985
(24) Løbedag:..... 06 dec 1985
(41) Alm. tilgængelig:.... 07 jun 1987
(62) Stamansøgningsnummer:.....
(86) International ansøgning nr.:.. -
(86) International indleveringsdag:
(85) Videreførselsdag:
(30) Prioritet: -

(51) Int.Cl.4: E 02 D 5

(71) Ansøger: KNUD MOSE *POULSEN, Charlottenlund, DK
(72) Opfinder: KNUD MOSE *POULSEN, Charlottenlund, DK
(74) Fuldmægtig: Kontor for Industriel Eneret, Jernbane Allé 54, 2720, Vanløse

(54) Beskyttelsesindretning til fortøjnings- og bropæle, der er forankret i hav- eller søbunden i vandområder med varierende vandstand, mod beskadigelse på grund af isdannelser

(57) Sammendrag

Sammendrag

5653-85

Beskyttelsesindretning til fortøjnings- og bropæle, der er forankret i hav- eller søbunden i vandområder med varierende vandstand, mod beskadigelser på grund af isdannelser og omfattende en omkring pælen i højde med dagligt vande anbragt bøsning, der er indrettet til at fryse fast i isen, og hvis højde er større end den forventede istykkelse, og som er bevægelig i forhold til pælen. En sådan beskyttelsesindretning, der er effektiv, økonomisk attraktiv og mulig at etablere på eksisterende pæle, er ejendommelig ved, at bøsningen har en glat, cylindrisk, indvendig overflade bestående af en plast, som is har forholdsvis ringe bindeevne til, samt at bøsningen har en sådan flydeevne, at den i ikke fastfrosset tilstand flyder frit i opret stilling omkring pælen.

fortsættes

5653-85

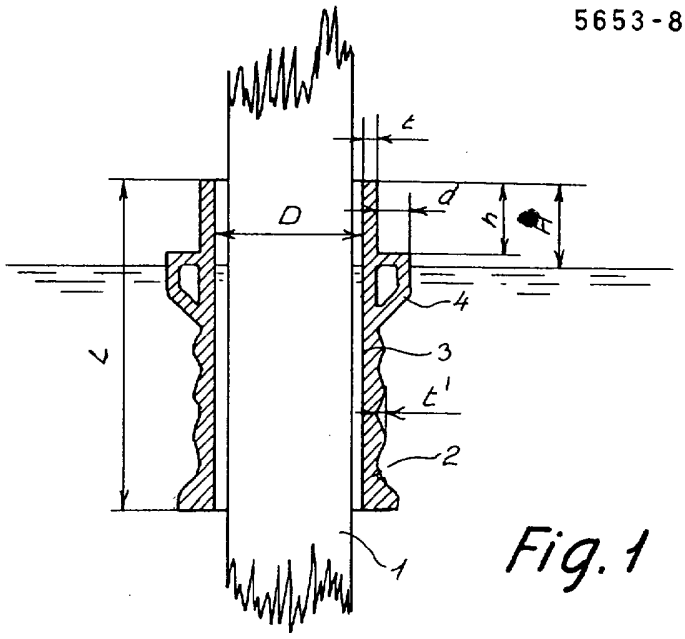

Fig. 1