(19)国家知识产权局

(12)实用新型专利

(10)授权公告号 CN 221670249 U
(45)授权公告日 2024.09.06

(21)申请号 202323031153.6

(22)申请日 2023.11.10

(73)专利权人 深圳市美联辉科技有限公司
地址 518000 广东省深圳市光明区公明街道上村社区上辇新村3号201

(72)发明人 边武斌 刘宝春 边武晶

(74)专利代理机构 深圳市知高达专利代理有限公司 44869
专利代理师 赵晨宇

(51)Int.Cl.
H05K 7/14(2006.01)
H05K 5/02(2006.01)

权利要求书1页 说明书3页 附图4页

(54)实用新型名称

一种电子信息抗干扰器

(57)摘要

本实用新型公开了一种电子信息抗干扰器，涉及电子信息领域，包括抗干扰器本体，所述抗干扰器本体的底部设有支撑板，且抗干扰器本体与支撑板之间可拆卸连接，所述支撑板的下表面两侧均固定设有支撑杆，两个所述支撑杆的下端均固定设有安装座，且安装座固定安装于墙壁上。本实用新型不仅可将电子信息抗干扰器安装在高处使用，而且可将电子信息抗干扰器拆装维护，降低人工维护强度，操作方便，且携带便捷。

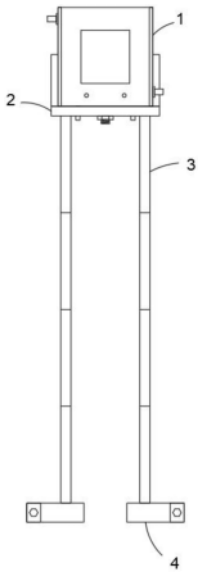

CN 221670249 U

1.一种电子信息抗干扰器,包括抗干扰器本体(1),其特征在于:所述抗干扰器本体(1)的底部设有支撑板(2),且抗干扰器本体(1)与支撑板(2)之间可拆卸连接,所述支撑板(2)的下表面两侧均固定设有支撑杆(3),两个所述支撑杆(3)的下端均固定设有安装座(4),且安装座(4)固定安装于墙壁上。

2.根据权利要求1所述的电子信息抗干扰器,其特征在于:所述抗干扰器本体(1)的底部中心处固定设有螺杆(5),所述支撑板(2)的中部开设有用于螺杆(5)穿过的安装孔(6),且螺杆(5)的杆壁设有螺母(7)。

3.根据权利要求2所述的电子信息抗干扰器,其特征在于:所述抗干扰器本体(1)的底部且位于螺杆(5)的两侧均固定设有定位杆(8),所述支撑板(2)的上表面开设有定位杆(8)插入的定位孔(9)。

4.根据权利要求1所述的电子信息抗干扰器,其特征在于:所述支撑杆(3)包括多节杆体(10),相邻两个所述杆体(10)相对的一端设置有相互配合的螺柱(11)和螺纹槽,所述杆体(10)与支撑板(2)以及与安装座(4)之间固定焊接设置。

5.根据权利要求1所述的电子信息抗干扰器,其特征在于:所述安装座(4)的一侧设置有安装脚(12),且安装脚(12)上设有安装螺栓(13)。

6.根据权利要求1所述的电子信息抗干扰器,其特征在于:所述支撑板(2)采用L形板,且支撑板(2)的竖直部与墙体贴合设置。

一种电子信息抗干扰器

技术领域

[0001] 本实用新型涉及电子信息领域,具体涉及一种电子信息抗干扰器。

背景技术

[0002] 电子信息工程是便是一门应用计算机等现代化技术进行电子信息控制和信息处理的学科,主要研究信息的获取与处理,电子设备与信息系统的设计、开发、应用和集成等,且为了减弱电子信息在传递中受到的干扰,一般会使用信息抗干扰器来解决设备运行中的信息干扰问题。

[0003] 目前的信息抗干扰器在使用的过程中为了提高使用效果,需要将信息抗干扰器安装在高处使用,但是如果采用常见的安装方式,需要人工借助于爬梯上下安装,不仅安装强度大,而且后期维护的过程中也较为不便。为此,提出一种电子信息抗干扰器。

实用新型内容

[0004] 鉴于上述现有电子信息抗干扰器存在的问题,提出了本实用新型。

[0005] 因此,本实用新型目的是提供一种电子信息抗干扰器,解决了背景技术提出的问题。

[0006] 为了实现上述目的,本实用新型提供如下技术方案:

[0007] 一种电子信息抗干扰器,包括抗干扰器本体,所述抗干扰器本体的底部设有支撑板,且抗干扰器本体与支撑板之间可拆卸连接,所述支撑板的下表面两侧均固定设有支撑杆,两个所述支撑杆的下端均固定设有安装座,且安装座固定安装于墙壁上。

[0008] 优选的,所述抗干扰器本体的底部中心处固定设有螺杆,所述支撑板的中部开设有用于螺杆穿过的安装孔,且螺杆的杆壁设有螺母。

[0009] 优选的,所述抗干扰器本体的底部且位于螺杆的两侧均固定设有定位杆,所述支撑板的上表面开设有定位杆插入的定位孔。

[0010] 优选的,所述支撑杆包括多节杆体,相邻两个所述杆体相对的一端设置有相互配合的螺柱和螺纹槽,所述杆体与支撑板以及与安装座之间固定焊接设置。

[0011] 进一步地,所述安装座的一侧设置有安装脚,且安装脚上设有安装螺栓。

[0012] 优选的,所述支撑板采用L形板,且支撑板的竖直部与墙体贴合设置。

[0013] 在上述技术方案中,本实用新型提供的技术效果和优点:

[0014] 1、本实用新型,通过设有的支撑板、支撑杆和安装座,抗干扰器本体先安装在支撑板上,再将安装座固定安装在墙壁的低位处,通过支撑杆的作用可将抗干扰器本体架起一定的高度安装,使得抗干扰器本体能够架起一定的高度安装,提高抗干扰器本体的使用效果,由于安装座的位置较低,便于人工对抗干扰器本体拆装维护。

[0015] 2、本实用新型,通过设有的螺杆、螺母和定位杆,抗干扰器本体放在支撑板上时,使得螺杆插入在安装孔的内部,再通过螺母与螺杆的配合,使得抗干扰器本体与支撑板之间固定安装,同时定位杆会插入在定位孔的内部,使得抗干扰器本体与支撑板之间稳固安

装。

[0016] 3、本实用新型,通过支撑杆采用多个杆体拼接组成,且多个杆体之间通过螺柱与螺纹槽的配合连接,可将支撑杆拆解分离,便于将支撑杆携带使用。

附图说明

[0017] 为了更清楚地说明本申请实施例或现有技术中的技术方案,下面将对实施例中所需要使用的附图作简单地介绍,显而易见地,下面描述中的附图仅仅是本实用新型中记载的一些实施例,对于本领域普通技术人员来讲,还可以根据这些附图获得其他的附图。

[0018] 图1为本实用新型的结构示意图;

[0019] 图2为本实用新型的图1中抗干扰器本体和支撑板连接的结构示意图;

[0020] 图3为本实用新型的图1中支撑板连接的俯视图;

[0021] 图4为本实用新型的图1中支撑杆的结构示意图;

[0022] 图5为本实用新型的图1中安装座的结构示意图。

[0023] 附图标记说明:

[0024] 1、抗干扰器本体;2、支撑板;3、支撑杆;4、安装座;5、螺杆;6、安装孔;7、螺母;8、定位杆;9、定位孔;10、杆体;11、螺柱;12、安装脚;13、安装螺栓。

具体实施方式

[0025] 为了使本领域的技术人员更好地理解本实用新型的技术方案,下面将结合附图对本实用新型作进一步的详细介绍。

[0026] 本实用新型实施例公开一种电子信息抗干扰器。

[0027] 本实用新型提供了如图1和5所示的一种电子信息抗干扰器,包括抗干扰器本体1,抗干扰器本体1的底部设有支撑板2,且抗干扰器本体1与支撑板2之间可拆卸连接,支撑板2采用L形板,且支撑板2的竖直部与墙体贴合设置,支撑板2的下表面两侧均固定设有支撑杆3,两个支撑杆3的下端均固定设有安装座4,安装座4的一侧设置有安装脚12,且安装脚12上设有安装螺栓13,安装螺栓13螺纹安装于墙壁上,使得安装座4固定在墙壁上,通过支撑杆3的作用可将抗干扰器本体1架起一定的高度安装,提高抗干扰器本体1的使用效果,由于安装座4的位置较低,便于人工拆装安装座4并对抗干扰器本体1进行维护。

[0028] 为了能够将抗干扰器本体1与支撑板2之间安装,如图1-3所示,抗干扰器本体1的底部中心处固定设有螺杆5,支撑板2的中部开设有用于螺杆5穿过的安装孔6,且螺杆5的杆壁设有螺母7,抗干扰器本体1的底部且位于螺杆5的两侧均固定设有定位杆8,支撑板2的上表面开设有定位杆8插入的定位孔9,抗干扰器本体1放在支撑板2上时,使得螺杆5插入在安装孔6的内部,再通过螺母7与螺杆5的配合,使得抗干扰器本体1与支撑板2之间固定安装,同时定位杆8会插入在定位孔9的内部,使得抗干扰器本体1与支撑板2之间稳固安装。

[0029] 最后,为了便于将在支撑杆3携带,如图1和4所示,支撑杆3包括多节杆体10,相邻两个杆体10相对的一端设置有相互配合的螺柱11和螺纹槽,杆体10与支撑板2以及与安装座4之间固定焊接设置,多个杆体10之间通过螺柱11与螺纹槽的配合连接,可将支撑杆3拆解分离,便于将支撑杆3携带使用。

[0030] 以上只通过说明的方式描述了本实用新型的某些示范性实施例,毋庸置疑,对于

本领域的普通技术人员,在不偏离本实用新型的精神和范围的情况下,可以用各种不同的方式对所描述的实施例进行修正。因此,上述附图和描述在本质上是说明性的,不应理解为对本实用新型权利要求保护范围的限制。

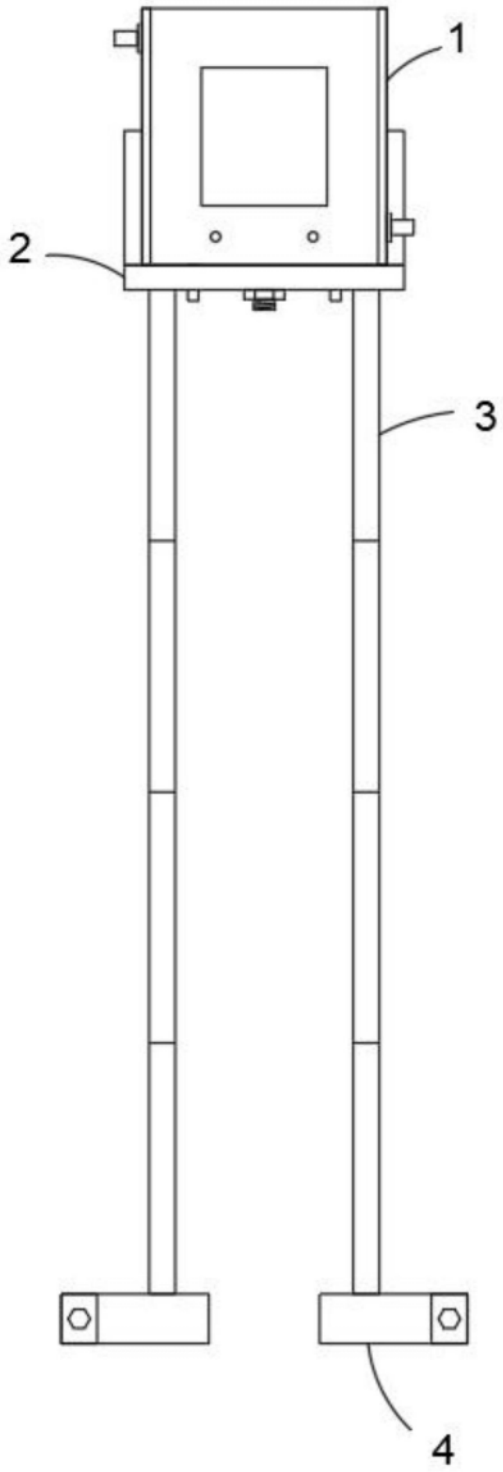

图1

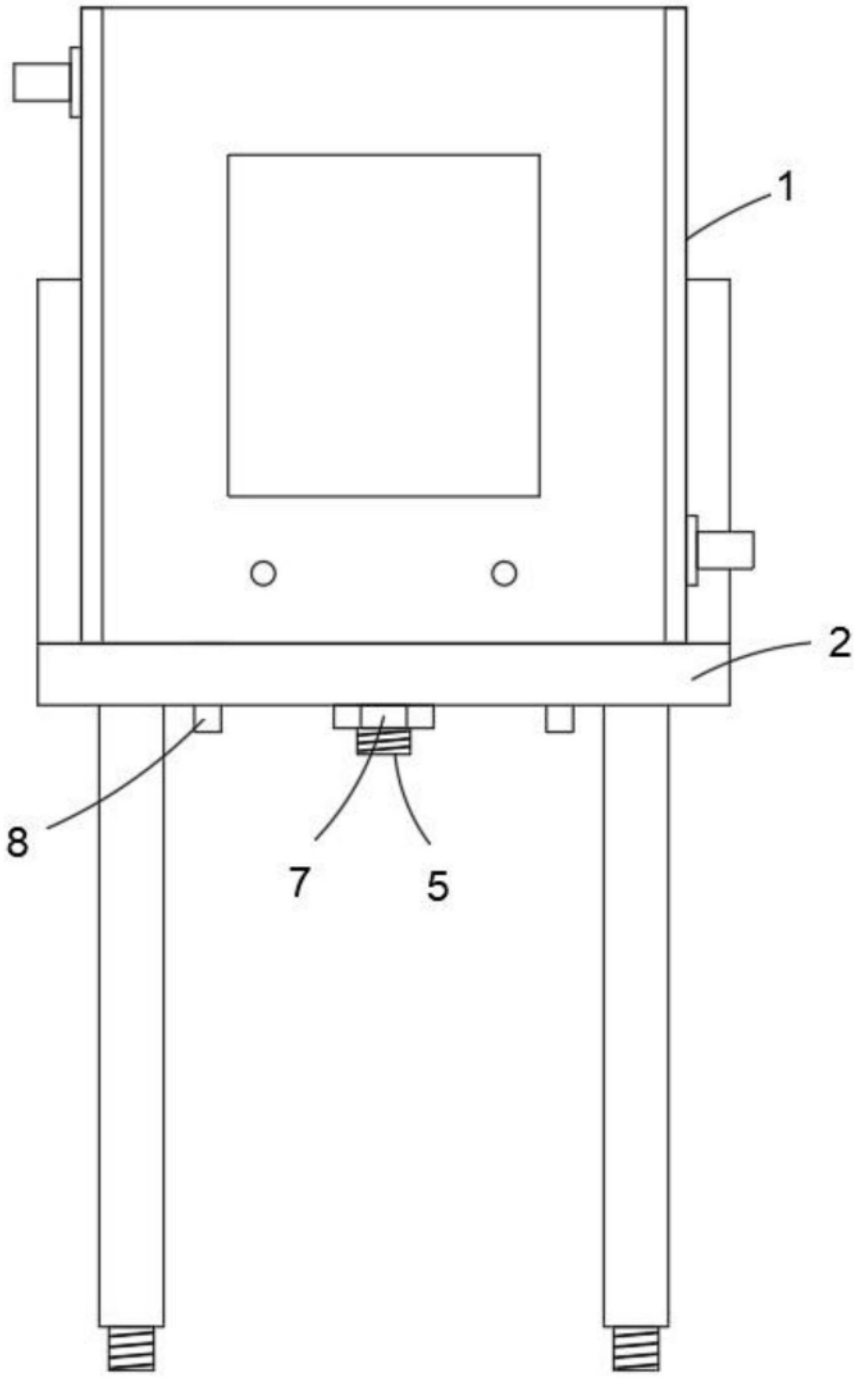

图2

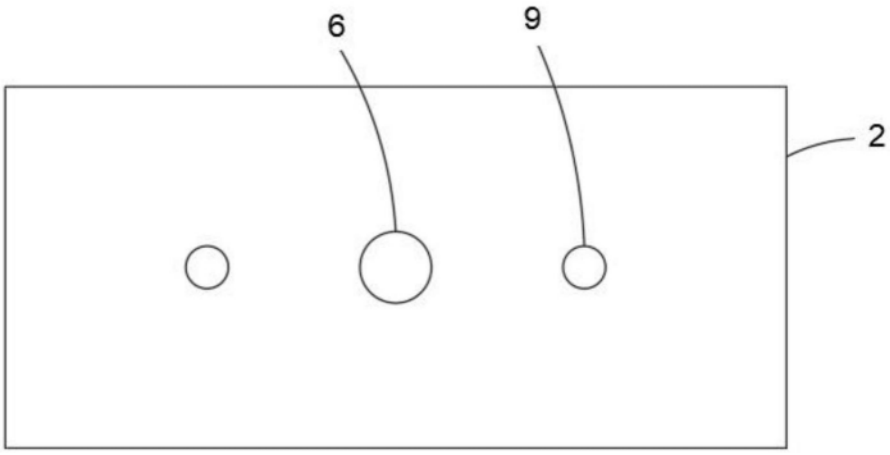

图3

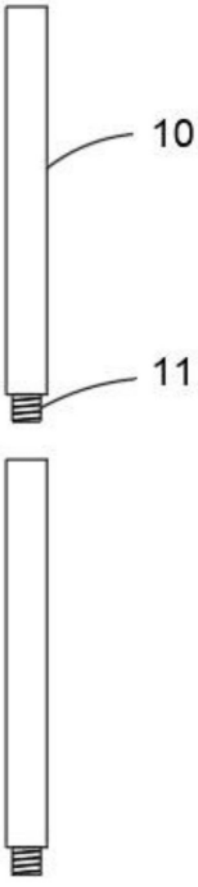

图4

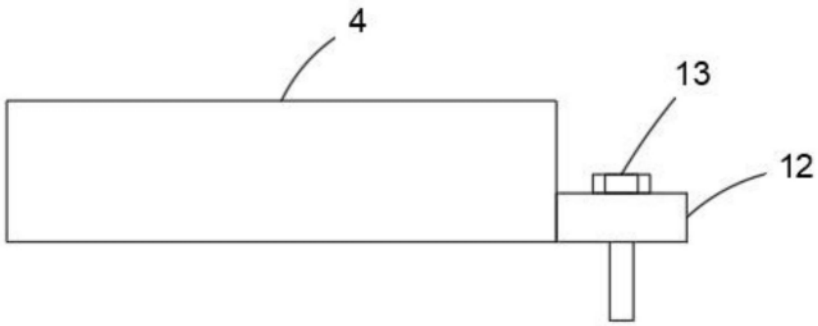

图5