(19)中华人民共和国国家知识产权局

(12)实用新型专利

(10)授权公告号 CN 213150283 U
(45)授权公告日 2021.05.07

(21)申请号 202022516497.6

(22)申请日 2020.11.03

(73)专利权人 上海工程技术大学
地址 200000 上海市长宁区仙霞路350号

(72)发明人 洪建萍 胡旭端 程洁

(74)专利代理机构 上海思牛达专利代理事务所(特殊普通合伙) 31355
代理人 雍常明

(51)Int.Cl.
G09F 15/00(2006.01)

权利要求书1页 说明书3页 附图4页

(54)实用新型名称

一种便携式会展展板结构

(57)摘要

本实用新型公开了一种便携式会展展板结构，包括展板主体、支架、连接杆和连接轴，所述展板主体一侧外壁设置有支架槽，且支架槽内部活动连接有支架，所述展板主体一侧表面固定连接有固定轴，且固定轴一侧设置有槽口，并且固定轴内部设置有定位槽，所述定位槽底面固定连接有伸缩弹簧，且伸缩弹簧一端固定连接有连接轴，所述连接轴表面套接有固定轴，且连接轴表面一侧固定连接有限位块。该便携式会展展板结构，工作人员展开展板主体，通过连接轴上的限位块与固定轴上的槽口进行卡合工作，有利于队展开后的展板主体进行固定工作，防止了展板展开时不稳定。

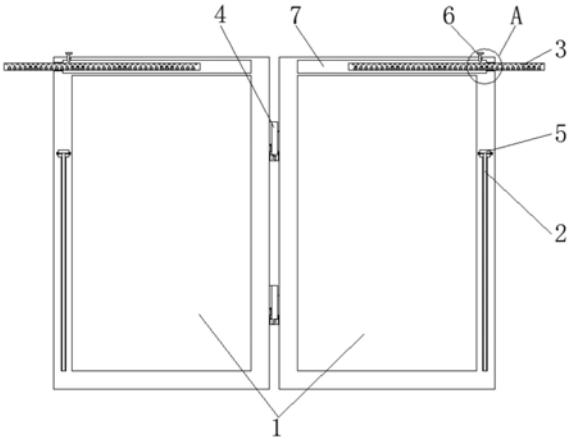

CN 213150283 U

1.一种便携式会展展板结构,包括展板主体(1)、支架(2)、连接杆(3)和连接轴(4),其特征在于:所述展板主体(1)一侧外壁设置有支架槽(5),且支架槽(5)内部活动连接有支架(2),所述展板主体(1)一侧表面固定连接有固定轴(8),且固定轴(8)一侧设置有槽口(12),并且固定轴(8)内部设置有定位槽(11),所述定位槽(11)底面固定连接有伸缩弹簧(10),且伸缩弹簧(10)一端固定连接有连接轴(4),所述连接轴(4)表面套接有固定轴(8),且连接轴(4)表面一侧固定连接有限位块(9),所述限位块(9)一侧固定连接有展板主体(1),且展板主体(1)顶端外壁一侧设置有卡块(6),并且展板主体(1)顶端内部设置有连接槽(7),所述连接槽(7)一端设置有通槽(15),且通槽(15)内部设置有连接杆(3),所述连接杆(3)顶面内壁设置有限位槽(14),且连接杆(3)表面固定连接有夹子(13)。

2.根据权利要求1所述的一种便携式会展展板结构,其特征在于:所述展板主体(1)关于连接轴(4)纵向中心线对称分布,且展板主体(1)通过支架槽(5)与支架(2)为转动连接。

3.根据权利要求1所述的一种便携式会展展板结构,其特征在于:所述连接杆(3)通过连接槽(7)与展板主体(1)为滑动连接,且连接杆(3)长度小于连接槽(7)内部长度,并且连接杆(3)关于连接轴(4)纵向中心线对称分布。

4.根据权利要求1所述的一种便携式会展展板结构,其特征在于:所述连接轴(4)与限位块(9)为一体化结构,且限位块(9)底面与固定轴(8)顶面为滑动连接,并且限位块(9)与槽口(12)尺寸相等。

5.根据权利要求1所述的一种便携式会展展板结构,其特征在于:所述连接轴(4)底端为“T”形结构,且连接轴(4)通过伸缩弹簧(10)与定位槽(11)构成伸缩结构。

6.根据权利要求1所述的一种便携式会展展板结构,其特征在于:所述卡块(6)底端为半圆状,且卡块(6)与连接杆(3)顶面限位槽(14)相对应,并且连接杆(3)顶面设置有多个限位槽(14)。

一种便携式会展展板结构

技术领域

[0001] 本实用新型涉及会展展板技术领域，具体为一种便携式会展展板结构。

背景技术

[0002] 现代会展业促进了工商业的发展，工商业通过会展营销产品，良好的会展能给企业带来显著的营销效果，工商企业参加会展主要是展示企业产品和企业形象，参加会展时，工商企业租赁会展摊位，通过文字和图片等平面媒体进行宣传和展示。

[0003] 现有的会展装置功能单一，而且体积较大，运输不便，现有的展示架大多是单独放置，且展示面积有限，不便于同时展示多个产品，且展板展开后会固定不稳，导致展板会折叠起来，针对上述问题，在原有的便携式会展展板的基础上进行创新设计。

实用新型内容

[0004] 本实用新型的目的在于提供一种便携式会展展板结构，以解决上述背景技术中提出的目前市场上常见的便携式会展展板，现有的会展装置功能单一，而且体积较大，运输不便，现有的展示架大多是单独放置，且展示面积有限，不便于同时展示多个产品，且展板展开后会固定不稳，导致展板会折叠起来的问题。

[0005] 为实现上述目的，本实用新型提供如下技术方案：一种便携式会展展板结构，包括展板主体、支架、连接杆和连接轴，所述展板主体一侧外壁设置有支架槽，且支架槽内部活动连接有支架，所述展板主体一侧表面固定连接有固定轴，且固定轴一侧设置有槽口，并且固定轴内部设置有定位槽，所述定位槽底面固定连接有伸缩弹簧，且伸缩弹簧一端固定连接有连接轴，所述连接轴表面套接有固定轴，且连接轴表面一侧固定连接有限位块，所述限位块一侧固定连接有展板主体，且展板主体顶端外壁一侧设置有卡块，并且展板主体顶端内部设置有连接槽，所述连接槽一端设置有通槽，且通槽内部设置有连接杆，所述连接杆顶面内壁设置有限位槽，且连接杆表面固定连接有夹子。

[0006] 优选的，所述展板主体关于连接轴纵向中心线对称分布，且展板主体通过支架槽与支架为转动连接。

[0007] 优选的，所述连接杆通过连接槽与展板主体为滑动连接，且连接杆长度小于连接槽内部长度，并且连接杆关于连接轴纵向中心线对称分布。

[0008] 优选的，所述连接轴与限位块为一体化结构，且限位块底面与固定轴顶面为滑动连接，并且限位块与槽口尺寸相等。

[0009] 优选的，所述连接轴底端为“T”形结构，且连接轴通过伸缩弹簧与定位槽构成伸缩结构。

[0010] 优选的，所述卡块底端为半圆状，且卡块与连接杆顶面限位槽相对应，并且连接杆顶面设置有多个限位槽。

[0011] 与现有技术相比，本实用新型的有益效果是：该便携式会展展板结构，

[0012] 1、工作人员展开展板主体，通过连接轴上的限位块与固定轴上的槽口进行卡合工

作，有利于对展开后的展板主体进行固定工作，防止了展板展开时不稳定；

[0013] 2、工作人员可通过连接杆与其它连接槽进行卡合，通过卡块与连接杆表面的限位槽进行卡合工作，从而可以进行对多个展板进行拼接，提高了整体的联动性；

[0014] 3、通过支架来对展开的展板主体进行支撑，有利于对展板进行支撑与固定，方便进行展示展板主体上的内容。

附图说明

[0015] 图1为本实用新型整体正视剖面结构示意图；

[0016] 图2为本实用新型连接轴与固定轴正视连接结构示意图；

[0017] 图3为本实用新型连接轴与固定轴立体连接结构示意图；

[0018] 图4为本实用新型图1中A处放大结构示意图。

[0019] 图中：1、展板主体；2、支架；3、连接杆；4、连接轴；5、支架槽；6、卡块；7、连接槽；8、固定轴；9、限位块；10、伸缩弹簧；11、定位槽；12、槽口；13、夹子；14、限位槽；15、通槽。

具体实施方式

[0020] 下面将结合本实用新型实施例中的附图，对本实用新型实施例中的技术方案进行清楚、完整地描述，显然，所描述的实施例仅仅是本实用新型一部分实施例，而不是全部的实施例。基于本实用新型中的实施例，本领域普通技术人员在没有做出创造性劳动前提下所获得的所有其他实施例，都属于本实用新型保护的范围。

[0021] 请参阅图1-4，本实用新型提供一种技术方案：一种便携式会展展板结构，包括展板主体1、支架2、连接杆3和连接轴4，展板主体1一侧外壁设置有支架槽5，且支架槽5内部活动连接有支架2，展板主体1一侧表面固定连接有固定轴8，且固定轴8一侧设置有槽口12，并且固定轴8内部设置有定位槽11，定位槽11底面固定连接有伸缩弹簧10，且伸缩弹簧10一端固定连接有连接轴4，连接轴4表面套接有固定轴8，且连接轴4表面一侧固定连接有限位块9，限位块9一侧固定连接有展板主体1，且展板主体1顶端外壁一侧设置有卡块6，并且展板主体1顶端内部设置有连接槽7，连接槽7一端设置有通槽15，且通槽15内部设置有连接杆3，连接杆3顶面内壁设置有限位槽14，且连接杆3表面固定连接有夹子13；

[0022] 展板主体1关于连接轴4纵向中心线对称分布，且展板主体1通过支架槽5与支架2为转动连接，展板主体1分为两部分，展板主体1通过支架2进行支撑工作，有利于展板主体1稳固进行展示工作；

[0023] 连接杆3通过连接槽7与展板主体1为滑动连接，且连接杆3长度小于连接槽7内部长度，并且连接杆3关于连接轴4纵向中心线对称分布，有利于通过连接杆3与另一个连接槽7连接，进行增加展板主体1，提高了整体的联动性；

[0024] 连接轴4与限位块9为一体化结构，且限位块9底面与固定轴8顶面为滑动连接，并且限位块9与槽口12尺寸相等，通过旋转连接轴4，使限位块9与槽口12进行卡合工作，有利于对展开的展板主体1进行固定，防止展板主体1合起来；

[0025] 连接轴4底端为“T”形结构，且连接轴4通过伸缩弹簧10与定位槽11构成伸缩结构，有利于对连接轴4进行限位，防止连接轴4脱离固定轴8内部，提高了后期使用的便捷性；

[0026] 卡块6底端为半圆状，且卡块6与连接杆3顶面限位槽14相对应，并且连接杆3顶面

设置有多个限位槽14，在拉动长度不同的连接杆3时，通过卡块6与限位槽14进行对连接杆3固定工作，有利于后期使用，同时有利于增加展板主体1。

[0027] 工作原理：根据图1-4，首先工作人员将展板主体1手动打开，在展板主体1打开的过程中，连接轴4带动限位块9在固定轴8顶面进行滑动工作，在展板主体1完全打开时，限位块9卡合进固定轴8一侧的槽口12内部，同时，连接轴4底面对伸缩弹簧10进行压缩形变，然后，工作人员拉动支架槽5内部的支架2，使支架2对展板主体1进行支撑工作，通过拉动连接槽7内部的连接杆3，使连接杆3从通槽15内部滑动，拉出连接杆3使用长度时，通过推动展板主体1顶部一侧的卡块6，使卡块6与连接杆3顶面的限位槽14进行卡合，从而使得连接杆3进行固定，通过连接杆3表面的夹子13可以对需要展示的展品进行夹紧固定，同时，在需要增加展板主体1时，通过连接杆3与另一块展板主体1顶部的连接槽7进行连接工作，通过推动卡块6，使得卡块6对连接杆3顶面的限位槽14进行卡合工作，从而完成增加展板主体1的工作，在需要将展板主体1进行折叠时，通过旋转卡块6，使其脱离连接杆3顶面的限位槽14，然后推动连接杆3，使连接杆3收纳进连接槽7中，推动支架2，使支架2收纳进支架槽5内部，通过上推一侧的展板主体1，使得连接轴4带动限位块9从槽口12脱离，同时连接轴4底部的伸缩弹簧10在定位槽11内部进行拉伸，进而限位块9底部在固定轴8顶面进行滑动，从而完成了展板主体1的折叠工作，以上便是整个装置的工作过程，且本说明书中未作详细描述的内容均属于本领域专业技术人员公知的现有技术。

[0028] 尽管已经示出和描述了本实用新型的实施例，对于本领域的普通技术人员而言，可以理解在不脱离本实用新型的原理和精神的情况下可以对这些实施例进行多种变化、修改、替换和变型，本实用新型的范围由所附权利要求及其等同物限定。

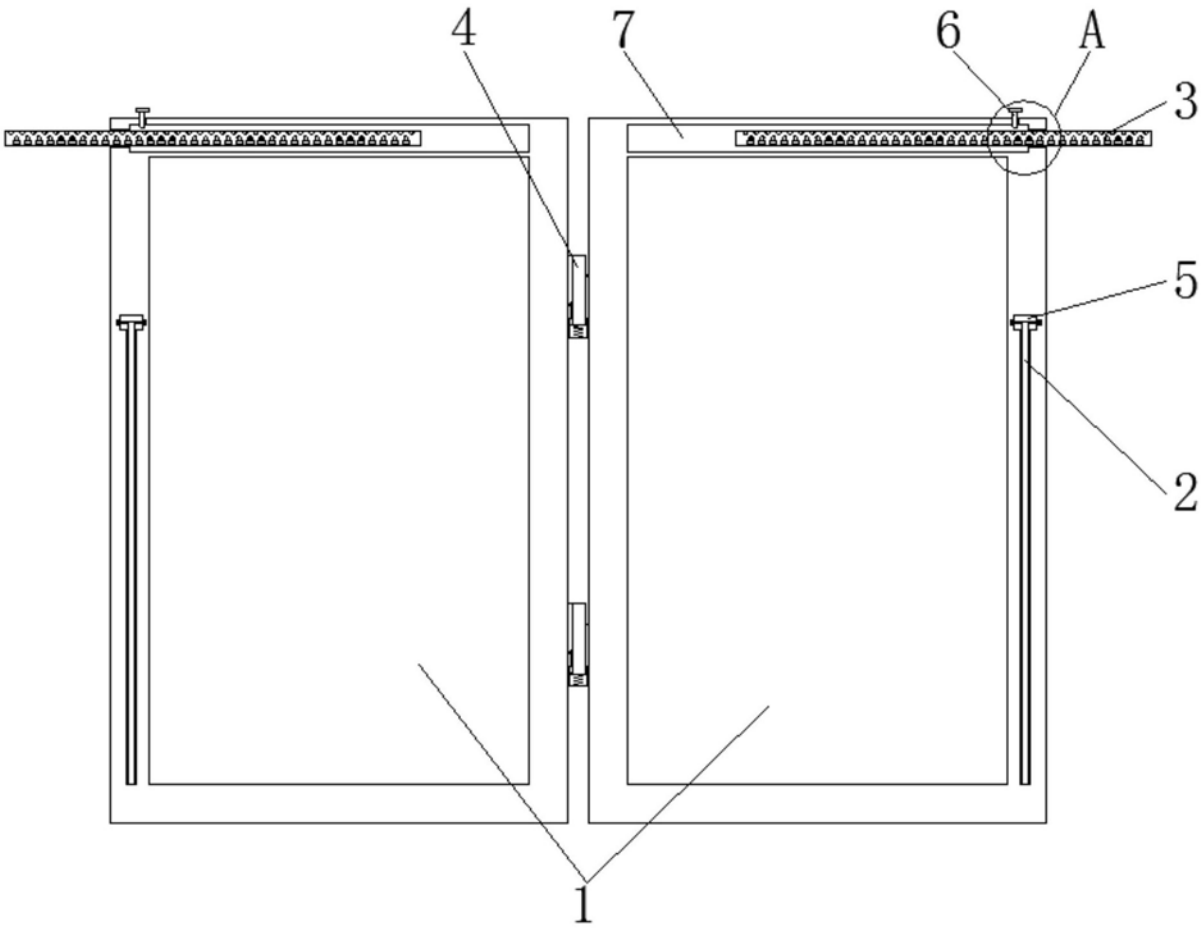

图1

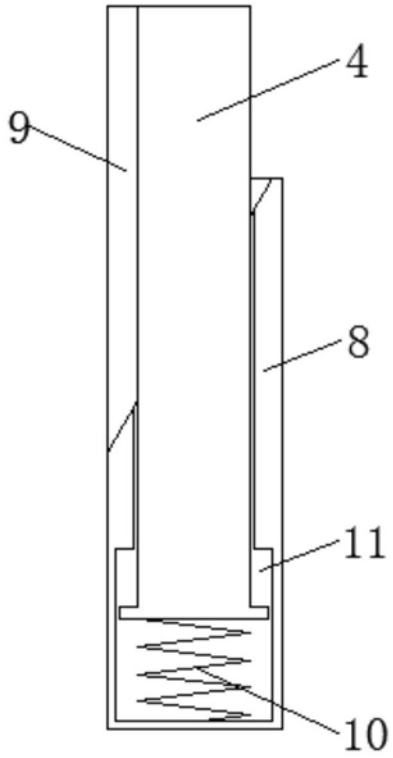

图2

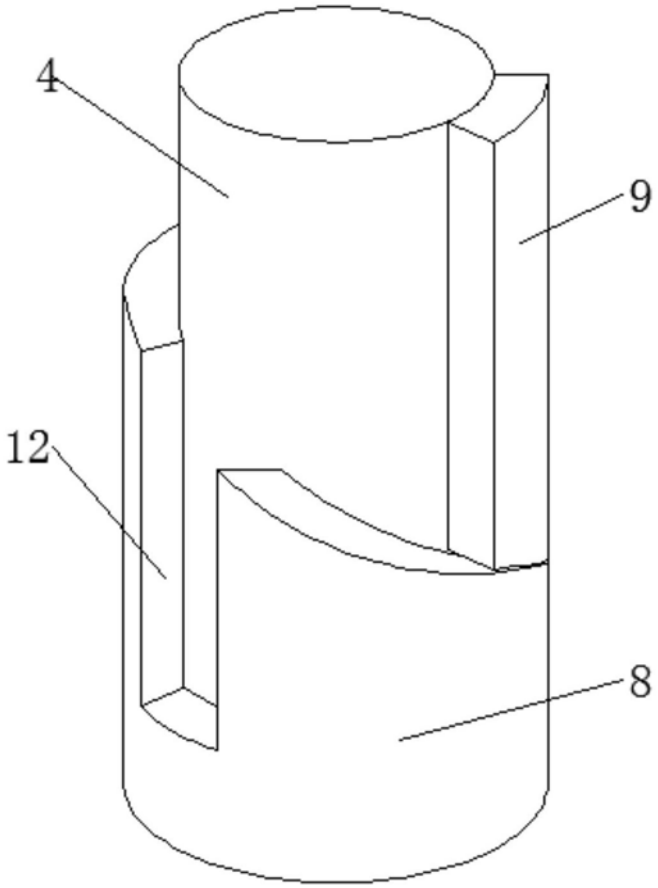

图3

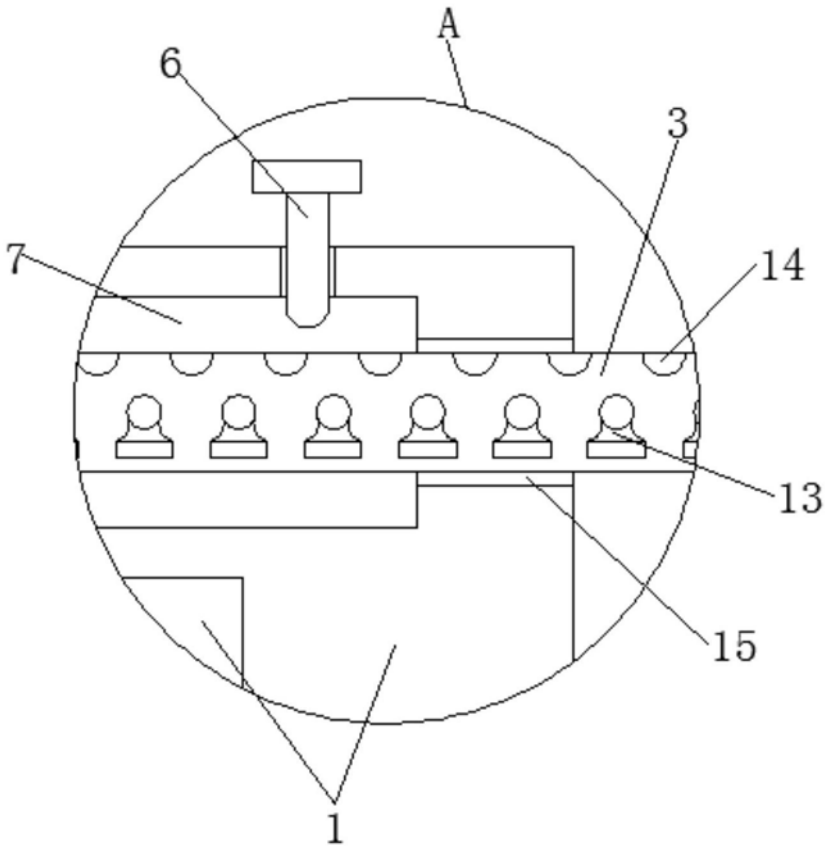

图4