(19)中华人民共和国国家知识产权局

(12)实用新型专利

(10)授权公告号 CN 205197465 U
(45)授权公告日 2016.05.04

(21)申请号 201521045827.0

(22)申请日 2015.12.16

(73)专利权人 周西民
地址 271400 山东省泰安市宁阳县鹤山乡中心卫生院

(72)发明人 周西民

(51)Int.Cl.
A47B 63/00(2006.01)

权利要求书1页 说明书2页 附图1页

(54)实用新型名称

一种档案管理专用的收藏柜

(57)摘要

本实用新型公开了一种档案管理专用的收藏柜，包括收藏柜主体、竖直隔板、一般收藏室、隔板、指示灯、摄像头、普通收藏室、收藏箱、抽屉、水平隔板、特殊收藏室、保密箱、保密箱门、解锁装置、支脚和操作显示屏；本实用新型具有结构合理简单、生产成本低、安装方便，功能齐全，能够有效的解决了现有收藏柜不能够快速和有效地查找所需的档案，同时重要档案不能够有效的得到保障等问题；本实用新型设置了一般收藏室、普通收藏室和特殊收藏室，能够有效的保证安全级别不同档案存放到不同的位置；本实用新型中设置了操作显示屏和指示灯，能够快速和有效地查找所需的档案的位置，从而减轻了管理人员的工作量。

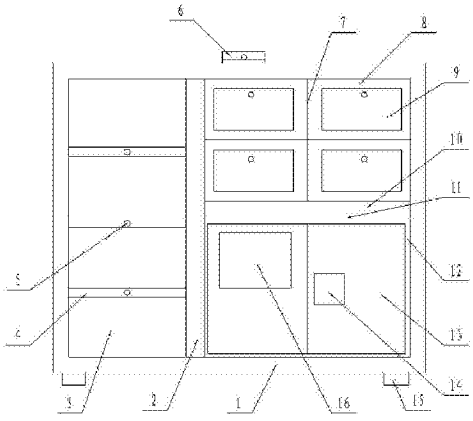

CN 205197465 U

1.一种档案管理专用的收藏柜，其特征在于：包括收藏柜主体(1)、竖直隔板(2)、一般收藏室(3)、隔板(4)、指示灯(5)、摄像头(6)、普通收藏室(7)、收藏箱(8)、抽屉(9)、水平隔板(10)、特殊收藏室(11)、保密箱(12)、保密箱门(13)、解锁装置(14)、支脚(15)和操作显示屏(16)；

所述竖直隔板(2)将收藏柜主体(1)内部左侧分为一般收藏室(3)；

所述水平隔板(10)将收藏柜主体(1)内部左侧上下位置分为普通收藏室(7)和特殊收藏室(11)；

所述隔板(4)为数个，所述隔板(4)将一般收藏室(3)分为数层，所述隔板(4)前面中央分别设有指示灯(5)；

所述收藏箱(8)为四个，所述收藏箱(8)分别固定连接在普通收藏室(7)中，所述收藏箱(8)中分别设有抽屉(9)；

所述抽屉(9)前面上侧中央均设有指示灯(5)；

所述保密箱(12)固定连接在特殊收藏室(11)中，所述保密箱(12)中设有保密箱门(13)；

所述保密箱门(13)上设有解锁装置(14)；

所述操作显示屏(16)固定连接在保密箱门(13)表面上；

所述支脚(15)为四个，所述支脚(15)分别固定连接在收藏柜主体(1)底部四角；

所述摄像头(6)固定连接在收藏柜主体(1)顶部中央；

所述指示灯(5)的输入端分别与操作显示屏(16)输出端相连接；

所述摄像头(6)的数据接口与操作显示屏(16)数据接口相连接。

2.根据权利要求1所述的一种档案管理专用的收藏柜，其特征在于：所述操作显示屏(16)由触摸显示屏和控制处理装置组成。

3.根据权利要求1所述的一种档案管理专用的收藏柜，其特征在于：所述支脚(15)为橡胶垫。

一种档案管理专用的收藏柜

技术领域

[0001] 本实用新型涉及档案管理技术领域，特别涉及一种档案管理专用的收藏柜。

背景技术

[0002] 档案管理柜是用来保存各类文件的装置，它能很好地用于规范和管理文件夹，大多数学校所使用的档案管理柜都只是普通的柜子，没有进行统一的设计，档案摆放不整齐，且没有相应的信息提供，不能快速和有效地查找所需的档案，另外有些档案的安全级别不同需要进行分类存放，从而增大了管理人员的工作量，且效率较低，不能很好地用于档案管理。

实用新型内容

[0003] 本实用新型的目的就在于为了解决上述问题而提供一种档案管理专用的收藏柜，解决了现有收藏柜不能够快速和有效地查找所需的档案，同时重要档案不能够有效的得到保障等问题。

[0004] 为了解决上述问题，本实用新型提供了一种技术方案：一种档案管理专用的收藏柜，其创新点在于：包括收藏柜主体、竖直隔板、一般收藏室、隔板、指示灯、摄像头、普通收藏室、收藏箱、抽屉、水平隔板、特殊收藏室、保密箱、保密箱门、解锁装置、支脚和操作显示屏；所述竖直隔板将收藏柜主体内部左侧分为一般收藏室；所述水平隔板将收藏柜主体内部左侧上下位置分为普通收藏室和特殊收藏室；所述隔板为数个，所述隔板将一般收藏室分为数层，所述隔板前面中央分别设有指示灯；所述收藏箱为四个，所述收藏箱分别固定连接在普通收藏室中，所述收藏箱中分别设有抽屉；所述抽屉前面上侧中央均设有指示灯；所述保密箱固定连接在特殊收藏室中，所述保密箱中设有保密箱门；所述保密箱门上设有解锁装置；所述操作显示屏固定连接在保密箱门表面上；所述支脚为四个，所述支脚分别固定连接在收藏柜主体底部四角；所述摄像头固定连接在收藏柜主体顶部中央；所述指示灯的输入端分别与操作显示屏输出端相连接；所述摄像头的数据接口与操作显示屏数据接口相连接。

[0005] 作为优选，所述操作显示屏由触摸显示屏和控制处理装置组成。

[0006] 作为优选，所述支脚为橡胶垫。

[0007] 本实用新型的有益效果：

[0008] (1)本实用新型具有结构合理简单、生产成本低、安装方便，功能齐全，能够有效的解决了现有收藏柜不能够快速和有效地查找所需的档案，同时重要档案不能够有效的得到保障等问题；

[0009] (2)本实用新型设置了一般收藏室、普通收藏室和特殊收藏室，能够有效的保证安全级别不同档案存放到不同的位置；

[0010] (3)本实用新型中设置了操作显示屏和指示灯，能够快速和有效地查找所需的档案的位置，从而减轻了管理人员的工作量。

附图说明

[0011] 为了易于说明，本实用新型由下述的具体实施及附图作以详细描述。

[0012] 图1为本实用新型的结构示意图。

[0013] 1-收藏柜主体；2-竖直隔板；3-一般收藏室；4-隔板；5-指示灯；6-摄像头；7-普通收藏室；8-收藏箱；9-抽屉；10-水平隔板；11-特殊收藏室；12-保密箱；13-保密箱门；14-解锁装置；15-支脚；16-操作显示屏。

具体实施方式

[0014] 如图1所示，本具体实施方式采用以下技术方案：一种档案管理专用的收藏柜，包括收藏柜主体1、竖直隔板2、一般收藏室3、隔板4、指示灯5、摄像头6、普通收藏室7、收藏箱8、抽屉9、水平隔板10、特殊收藏室11、保密箱12、保密箱门13、解锁装置14、支脚15和操作显示屏16；所述竖直隔板2将收藏柜主体1内部左侧分为一般收藏室3；所述水平隔板10将收藏柜主体1内部左侧上下位置分为普通收藏室7和特殊收藏室11；所述隔板4为数个，所述隔板4将一般收藏室3分为数层，所述隔板4前面中央分别设有指示灯5；所述收藏箱8为四个，所述收藏箱8分别固定连接在普通收藏室7中，所述收藏箱8中分别设有抽屉9；所述抽屉9前面上侧中央均设有指示灯5；所述保密箱12固定连接在特殊收藏室11中，所述保密箱12中设有保密箱门13；所述保密箱门13上设有解锁装置14；所述操作显示屏16固定连接在保密箱门13表面上；所述支脚15为四个，所述支脚15分别固定连接在收藏柜主体1底部四角；所述摄像头6固定连接在收藏柜主体1顶部中央；所述指示灯5的输入端分别与操作显示屏16输出端相连接；所述摄像头6的数据接口与操作显示屏16数据接口相连接。

[0015] 其中，所述操作显示屏16由触摸显示屏和控制处理装置组成；所述支脚15为橡胶垫。

[0016] 本实用新型的使用状态为：首先根据不同安全级别的档案，再将档案分别存放到一般收藏室3、普通收藏室7和特殊收藏室11中，存放时，将档案的位置输入到操作显示屏16中，以便下次查找所需的档案，查找时，通过在操作显示屏16输入查找信息，然后所需的查找档案的地方的指示灯5亮起，从而减轻了管理人员的工作量。

[0017] 以上显示和描述了本实用新型的基本原理和主要特征和本实用新型的优点，本行业的技术人员应该了解，本实用新型不受上述实施例的限制，上述实施例和说明书中描述的只是说明本实用新型的原理，在不脱离本实用新型精神和范围的前提下，本实用新型还会有各种变化和改进，这些变化和改进都落入要求保护的本实用新型范围内，本实用新型要求保护范围由所附的权利要求书及其等效物界定。

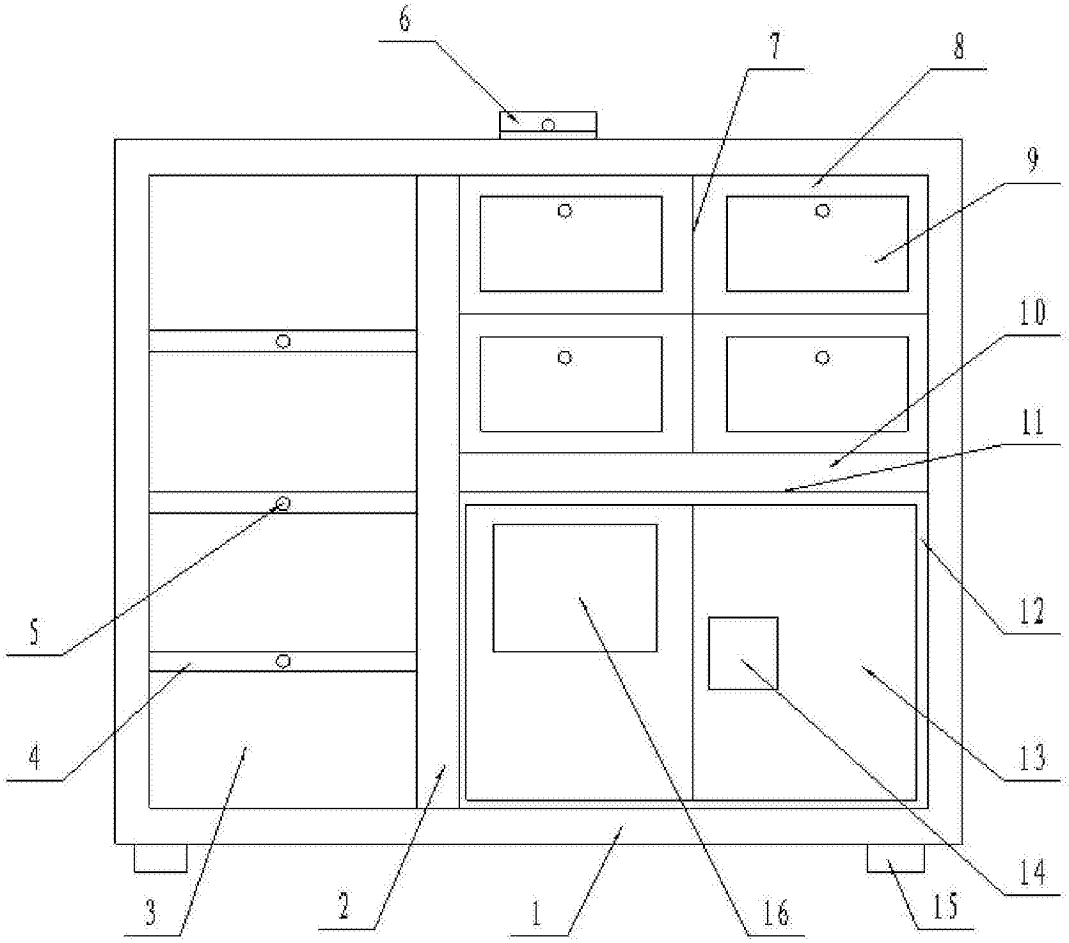

图1