(19)中华人民共和国国家知识产权局

(12)实用新型专利

(10)授权公告号 CN 211583515 U
(45)授权公告日 2020.09.29

(21)申请号 201922350175.6

(22)申请日 2019.12.24

(73)专利权人 贵州中医药大学第一附属医院
地址 550001 贵州省贵阳市云岩区宝山北路71号

(72)发明人 李正欢 陈杨 王飞

(74)专利代理机构 北京联创佳为专利事务所（普通合伙）11362
代理人 石诚

(51)Int.Cl.
A61B 50/31(2016.01)
A61F 15/00(2006.01)

权利要求书1页 说明书2页 附图1页

(54)实用新型名称

一种无菌换药包

(57)摘要

本实用新型公开了一种无菌换药包，它包括盛物箱，盛物箱上方设有无菌隔离盖板，盛物箱内设有无菌格，盛物箱一端设有工具格，盛物箱另一端设有纱布拉格，盛物箱一侧设有碘伏棉球拉格；所述盛物箱上端部设有推拉槽，推拉槽开口设在工具格一端，无菌隔离盖板为推拉板，无菌隔离盖板设在推拉槽内，无菌隔离盖板上设有拉扣凹槽。本实用新型结构紧凑，无菌度较高，方便多种创面换药，实用度更高。

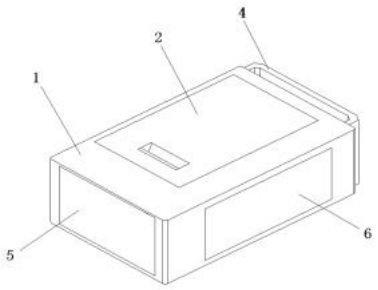

CN 211583515 U

1.一种无菌换药包，其特征在于：包括盛物箱(1)，盛物箱(1)上方设有无菌隔离盖板(2)，盛物箱(1)内设有无菌格(3)，盛物箱(1)一端设有工具格(4)，盛物箱(1)另一端设有纱布拉格(5)，盛物箱(1)一侧设有碘伏棉球拉格(6)；所述盛物箱(1)上端部设有推拉槽，推拉槽开口设在工具格(4)一端，无菌隔离盖板(2)为推拉板，无菌隔离盖板(2)设在推拉槽内，无菌隔离盖板(2)上设有拉扣凹槽。

2.根据权利要求1所述的一种无菌换药包，其特征在于：所述纱布拉格(5)为40°扇形体的斗状，纱布拉格(5)圆心端通过转轴与盛物箱(1)转动连接。

3.根据权利要求1所述的一种无菌换药包，其特征在于：所述碘伏棉球拉格(6)为30°扇形体的斗状，碘伏棉球拉格(6)圆心端通过转轴与盛物箱(1)转动连接。

4.根据权利要求1所述的一种无菌换药包，其特征在于：所述工具格为长方体开口槽，开口槽内设有镊子和剪刀。

5.根据权利要求4所述的一种无菌换药包，其特征在于：所述工具格和无菌格(3)的开口分别由透明无菌隔离薄膜密封。

一种无菌换药包

技术领域

[0001] 本实用新型涉及一种医用换药包，特别是一种新型的无菌换药包。

背景技术

[0002] 现医院常用的换药包均为一次性使用的无菌换药包，打开盒盖，盒内均为无菌区。盒内盛有两把换药用镊子、无菌塑料袋包装好的碘伏棉球5个左右(有的还有无菌塑料袋包装好的酒精棉球5个左右)，以及无菌纱布3块左右。虽清洁洗手后，相对于盒内的无菌环境，双手仍属于污染区，不能触碰盒内无菌物品。换药时往往需要先使用碘伏棉球消毒局部创面及周围皮肤。此时，当打开盒盖后，双手必须非常小心地将镊子取出，手只能触碰镊子末端可持部分，不能触碰到镊子的其它部分、其它物品包括盒的任何部位。但要做到绝对不触碰到任何无菌部位，难度往往很大。因为盒内空间有限，随着换药包的运输、储存、取用，盒内物品交错、重叠，更增加了上述无菌取镊子的困难。但手一旦触及到其它无菌部位即视为污染，不能达到无操作的要求。创面感染率大大增加，甚至出现化脓、坏死等。问题二：在遇到特殊部位创口时，如手指、脚指等，因为这些部位的包扎往往需要先将无菌纱布“塑形”，再以不同的缠绕方式覆盖伤口。所以，这些部位的创面，仅用无菌镊子不能很好完成。问题三：在遇到有复杂创面如感染、化脓等坏死组织较多的情况，或是外伤致大量组织缺血坏死等需要清除坏死组织以保护创面、促进愈合，但常规换药包中无清除用工具如无菌剪刀。

[0003] 因此，目前的无菌换药包在临床实用过程中存在诸多问题，亟需解决。

实用新型内容

[0004] 本实用新型的目的在于，提供一种无菌换药包。本实用新型结构紧凑，无菌度较高，方便多种创面换药，实用度更高。

[0005] 本实用新型的技术方案：一种方便无菌换药包，包括盛物箱，盛物箱上方设有无菌隔离盖板，盛物箱内设有无菌格，盛物箱一端设有工具格，盛物箱另一端设有纱布拉格，盛物箱一侧设有碘伏棉球拉格；所述盛物箱上端部设有推拉槽，推拉槽开口设在工具格一端，无菌隔离盖板为推拉板，无菌隔离盖板设在推拉槽内，无菌隔离盖板上设有拉扣凹槽。

[0006] 前述的一种无菌换药包中，所述纱布拉格为40°扇形体的斗状，纱布拉格圆心端通过转轴与盛物箱转动连接。

[0007] 前述的一种无菌换药包中，所述碘伏棉球拉格为30°扇形体的斗状，碘伏棉球拉格圆心端通过转轴与盛物箱转动连接。

[0008] 前述的一种无菌换药包中，所述工具格为长方体开口槽，开口槽内设有镊子和剪刀。

[0009] 前述的一种方便无菌换药包中，所述工具格和无菌格的开口分别由透明无菌隔离薄膜密封。

[0010] 与现有技术相比，本实用新型通过设置盛物箱，并设置无菌格、工具格、纱布拉格及碘伏棉球拉格，其中无菌格用于放置无菌包装的棉球或酒精棉球，工具格用于放置无菌

包装的镊子和剪刀，纱布拉格用于放置无菌包装的无菌纱布，碘伏棉球拉格用于放置无菌包装的碘伏棉球包；纱布拉格和碘伏棉球拉格设置为扇形体的斗状，使用时便于拉开取出；通过设置无菌隔离盖板，由推拉板形式开闭无菌格，在保证密封性的同时便于取药等操作；使用时，先从工具格中取出镊子拆开，再取出酒精棉球和碘伏棉球，进行创面或皮肤消毒；局部消毒完成后，戴无菌手套、取出无菌纱布，并根据创面部位及大小，将纱布折叠成不同的厚度、形状，移至局部包扎、覆盖创面。综上所述，本实用新型结构紧凑，无菌度较高，方便多种创面换药，实用度更高。

附图说明

[0011] 图1是本实用新型的结构示意图；

[0012] 图2是本实用新型的展开结构示意图。

[0013] 附图中的标记为：1-盛物箱，2-无菌隔离盖板，3-无菌格，4-工具格，5-纱布拉格，6-碘伏棉球拉格。

具体实施方式

[0014] 下面结合附图和实施例对本实用新型作进一步的说明，但并不作为对本实用新型限制的依据。

[0015] 实施例。一种无菌换药包，如图1和图2所示，包括盛物箱1，盛物箱1上方设有无菌隔离盖板2，盛物箱1内设有无菌格3，盛物箱1一端设有工具格4，盛物箱1另一端设有纱布拉格5，盛物箱1一侧设有碘伏棉球拉格6；所述盛物箱1上端部设有推拉槽，推拉槽开口设在工具格4一端，无菌隔离盖板2为推拉板，无菌隔离盖板2设在推拉槽内，无菌隔离盖板2上设有拉扣凹槽。

[0016] 所述纱布拉格5为40°扇形体的斗状，纱布拉格5圆心端通过转轴与盛物箱1转动连接；所述碘伏棉球拉格6为30°扇形体的斗状，碘伏棉球拉格6圆心端通过转轴与盛物箱1转动连接；所述工具格为长方体开口槽，开口槽内设有镊子和剪刀；所述工具格和无菌格3的开口分别由透明无菌隔离薄膜密封。

[0017] 工作原理：使用时，先从工具格4中取出镊子拆开，拉开无菌隔离盖板2，将无菌隔离薄膜撕开，取出酒精棉球和碘伏棉球，进行创面或皮肤消毒；局部消毒完成后，戴无菌手套、取出无菌纱布，并根据创面部位及大小，将纱布折叠成不同的厚度、形状，移至局部包扎、覆盖创面。

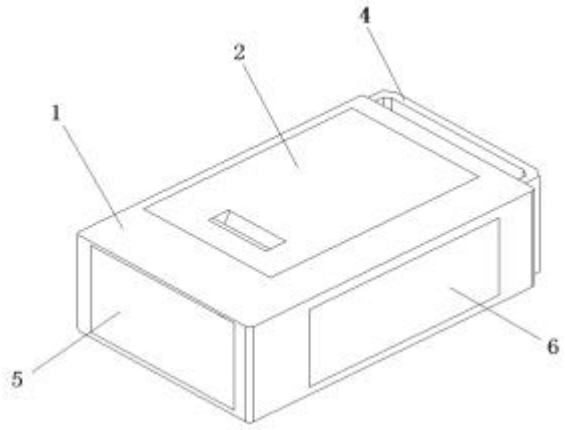

图1

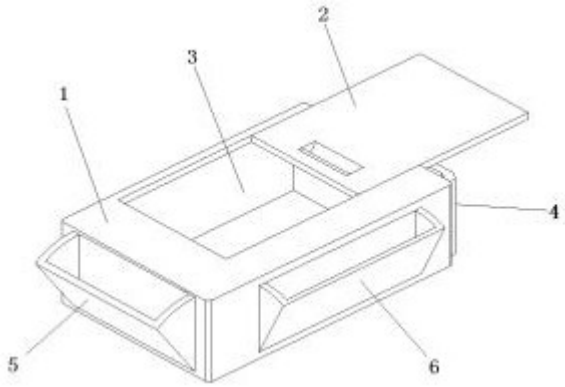

图2