(19)中华人民共和国国家知识产权局

(12)实用新型专利

(10)授权公告号 CN 207348566 U
(45)授权公告日 2018.05.11

(21)申请号 201720970870.0

(22)申请日 2017.08.05

(73)专利权人 贾大兵
地址 062250 河北省沧州市献县乐寿镇信合小区2幢1单元601室

(72)发明人 贾大兵

(51)Int.Cl.
E04H 9/02(2006.01)
E04B 1/98(2006.01)
E04B 2/00(2006.01)

权利要求书1页 说明书2页 附图1页

(54)实用新型名称

一种墙体斜支撑工件

(57)摘要

一种墙体斜支撑工件，包括底杆、顶杆和连接筒，所述连接筒内为中空管体结构，且内置有内螺纹；所述底杆中部和顶杆底部均设置有与连接筒配合的外螺纹，底杆和顶杆分别与连接筒通过螺纹连接构成斜支撑工件主体，底杆的底端和顶杆的顶端分别设置有铰接座，铰接座上设置有用于固定在地板或墙体上的连接片；本实用新型提供一种墙体斜支撑工件，结构新颖；本实用新型通过底杆和顶杆螺旋连接在连接筒上，构成可伸缩调节的支撑工件，通过连接筒两侧螺纹及插销和底杆定位孔的配合固定，方便调节安装，支撑工件通过铰接座固定在地板和墙体上，支撑工件角度可调，铰接座通过连接片铆接在地板或墙体上；安装牢靠稳固。

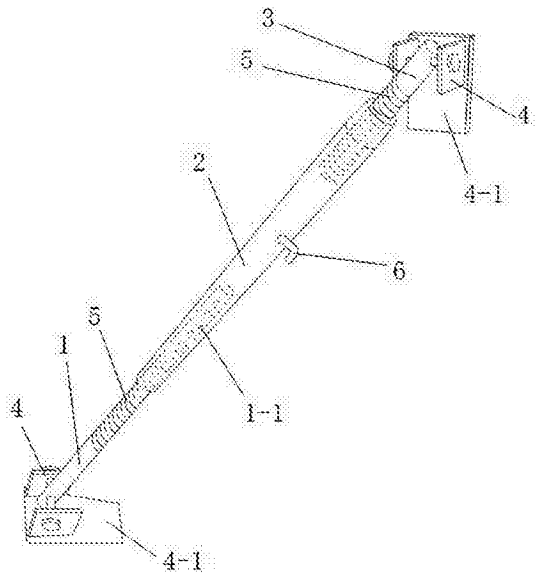

CN 207348566 U

1.一种墙体斜支撑工件，包括底杆、顶杆和连接筒，其特征在于，所述连接筒内为中空管体结构，且内置有内螺纹；所述底杆中部和顶杆底部均设置有与连接筒配合的外螺纹，底杆和顶杆分别与连接筒通过螺纹连接构成斜支撑工件主体，底杆的底端和顶杆的顶端分别设置有铰接座，铰接座上设置有用于固定在地板或墙体上的连接片。

2.根据权利要求1所述的墙体斜支撑工件，其特征在于，所述底杆顶端上均匀设置有多个定位孔；所述连接筒上设置有贯穿定位孔的插销。

3.根据权利要求2所述的墙体斜支撑工件，其特征在于，所述插销为直插销或回型插销。

4.根据权利要求1所述的墙体斜支撑工件，其特征在于，所述铰接座通过连接片铆接在地板或墙体上。

一种墙体斜支撑工件

技术领域

[0001] 本实用新型涉及建筑技术领域，具体是一种墙体斜支撑工件。

背景技术

[0002] 斜撑是建筑学用词，在建筑的外立面设置跨越层，形成空间桁架，有效增大结构的刚度和增大结构的抗震能力；在建筑的外立面设置跨越数层的斜撑，形成空间桁架，可以有效增大结构的刚度和增大结构的抗震能力。通过斜撑，地震水平力变成柱的轴向力传给基础、地基。斜撑设置在建筑的外围四周，可以最大限度地利用结构材料，是高效经济的抗震结构构件；然而传统的斜撑结构呆板，功能单一，不便于安装和调节。

实用新型内容

[0003] 本实用新型的目的在于提供一种墙体斜支撑工件，以解决上述背景技术中提出的问题。

[0004] 为实现上述目的，本实用新型提供如下技术方案：

[0005] 一种墙体斜支撑工件，包括底杆、顶杆和连接筒，所述连接筒内为中空管体结构，且内置有内螺纹；所述底杆中部和顶杆底部均设置有与连接筒配合的外螺纹，底杆和顶杆分别与连接筒通过螺纹连接构成斜支撑工件主体，底杆的底端和顶杆的顶端分别设置有铰接座，铰接座上设置有用于固定在地板或墙体上的连接片。

[0006] 作为本实用新型进一步的方案：底杆顶端上均匀设置有多个定位孔；所述连接筒上设置有贯穿定位孔的插销。

[0007] 作为本实用新型进一步的方案：所述插销可为直插销、回型插销等。

[0008] 作为本实用新型再进一步的方案：所述铰接座通过连接片铆接在地板或墙体上。

[0009] 与现有技术相比，本实用新型的有益效果是：

[0010] 本实用新型提供一种墙体斜支撑工件，结构新颖；本实用新型通过底杆和顶杆螺旋连接在连接筒上。构成可伸缩调节的支撑工件，通过连接筒两侧螺纹及插销和底杆定位孔的配合固定，方便调节安装，支撑工件通过铰接座固定在地板和墙体上，支撑工件角度可调，铰接座通过连接片铆接在地板或墙体上；安装牢靠稳固。

附图说明

[0011] 图1为墙体斜支撑工件的结构示意图。

具体实施方式

[0012] 下面结合具体实施方式对本专利的技术方案作进一步详细地说明。

[0013] 请参阅图1，一种墙体斜支撑工件，包括底杆1、顶杆3和连接筒2，所述连接筒内为中空管体结构，且内置有内螺纹；所述底杆1中部和顶杆3底部均设置有与连接筒2配合的外螺纹5，底杆1和顶杆3分别与连接筒2通过螺纹连接构成斜支撑工件主体，底杆1顶端上均匀

设置有多个定位孔1-1;所述连接筒2上设置有贯穿定位孔的回形插销6,底杆1的底端和顶杆3的顶端分别设置有铰接座4,铰接座4上设置有用于固定在地板或墙体上的连接片4-1,铰接座4通过连接片4-1铆接固定在地板和墙体上。

[0014] 本实用新型的工作原理是:本实用新型提供一种墙体斜支撑工件,结构新颖;本实用新型通过底杆和顶杆螺旋连接在连接筒2上,构成可伸缩调节的支撑工件;通过回形插销与定位孔的配合进一步固定,而且方便调节安装,支撑工件通过铰接座固定在地板和墙体上,使得支撑工件角度可调,铰接座通过连接片铆接在地板或墙体上;安装牢靠稳固。

[0015] 上面对本专利的较佳实施方式作了详细说明,但是本专利并不限于上述实施方式,在本领域的普通技术人员所具备的知识范围内,还可以在不脱离本专利宗旨的前提下做出各种变化。

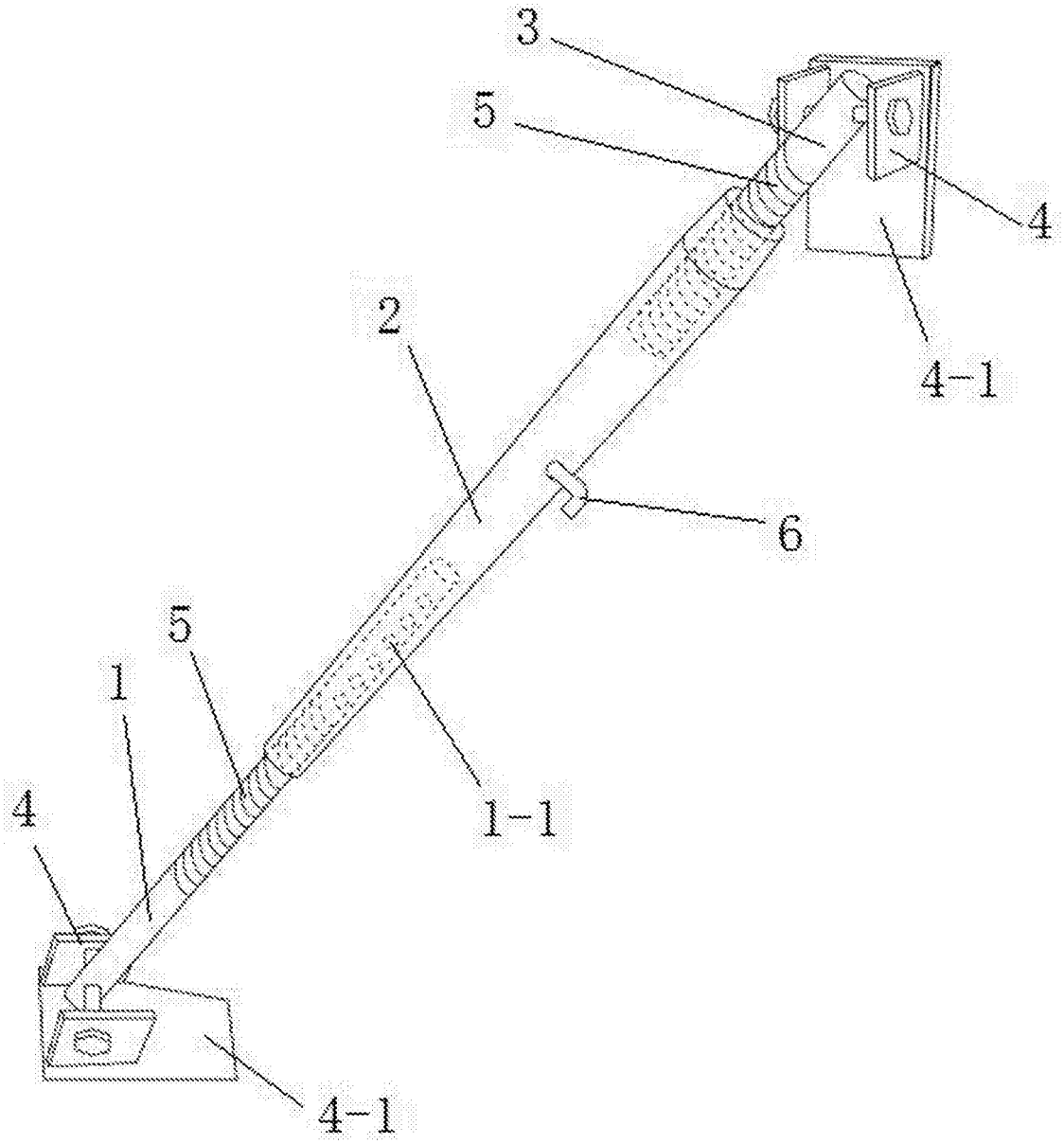

图1