(19)中华人民共和国国家知识产权局

(12)实用新型专利

(10)授权公告号 CN 202552851 U
(45)授权公告日 2012.11.28

(21)申请号 201220270287.6

(22)申请日 2012.06.03

(73)专利权人 郄云华
地址 262500 山东省青州市后营子街 808 号
青州市西苑小学

(72)发明人 郄云华 李福源

(51)Int.Cl.
A47B 41/02(2006.01)
A47B 9/14(2006.01)
A47B 1/04(2006.01)

权利要求书 1 页 说明书 2 页 附图 2 页

(54)实用新型名称

一种多功能课桌

(57)摘要

本实用新型公开了一种多功能课桌，包括固定桌面，所述固定桌面的下部连接有四根桌腿，四根桌腿下部连接有高度调节装置，固定桌面的左右两端分别活动连接有活动桌面，学生学习时，通过高度调节装置调节固定桌面位于适当的高度，并使两个活动桌面位于垂直状态，方便了学生的学习，当学生需要午休时，将两个活动桌面向上转动，使其与固定桌面处于同一水平面上，以适合学生在固定桌面和两个活动桌面上进行午睡。大大方便了学生的使用。

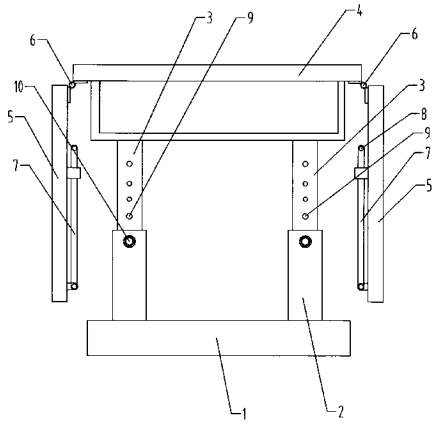

CN 202552851 U

1. 一种多功能课桌，包括固定桌面 (4)，所述固定桌面 (4) 的下部连接有四根桌腿 (3)，其特征在于：四根桌腿 (3) 下部连接有高度调节装置，固定桌面 (4) 的左右两端分别活动连接有活动桌面 (5)。

2. 根据权利要求 1 所述的一种多功能课桌，其特征在于：所述两个活动桌面 (5) 与固定桌面 (4) 之间通过活页 (6) 活动连接。

3. 根据权利要求 2 所述的一种多功能课桌，其特征在于：活动桌面 (5) 的背面的前后两侧分别安装有支撑杆 (7)，支撑杆 (7) 的一端与活动桌面 (5) 铰接，另一端设有连接孔 (8)。

4. 根据权利要求 3 所述的一种多功能课桌，其特征在于：高度调节装置包括底座 (1)，在底座 (1) 上与四根桌腿 (3) 对应的位置分别设有四根支撑套 (2)，四根桌腿 (3) 上分别间隔一定距离设有若干个插孔 (9)，在四根支撑套 (2) 与插孔 (9) 相应的位置也设有通孔，插孔 (9) 与通孔之间可通过插销 (10) 插接。

一种多功能课桌

技术领域

[0001] 本实用新型涉及一种学生学习用课桌，具体的说设计一种即可用于学习，又可用于学生午睡的多功能课桌。

背景技术

[0002] 目前，学校为学生提供的课桌大部分只有用于学习一种功能，对于城市的学生来说，大部分为走读生，中午可回家休息，但对于山区或贫困地区的学生来说，由于学校离家较远，中午不能回家，只能在学校午休，但这样的学校没有条件为学生提供便于休息的床铺，大部分学生只能趴在课桌上进行午休，大大影响了学生的身体健康和身体发育。

实用新型内容

[0003] 本实用新型要解决的问题是提供一种即可用于学习，又可用于学生午睡的多功能课桌。

[0004] 为了解决上述问题，本实用新型采用以下技术方案：

[0005] 一种多功能课桌，包括固定桌面，所述固定桌面的下部连接有四根桌腿，四根桌腿下部连接有高度调节装置，固定桌面的左右两端分别活动连接有活动桌面。

[0006] 以下是本实用新型对上述方案的进一步优化：

[0007] 所述两个活动桌面与固定桌面之间通过活页活动连接。

[0008] 进一步优化：活动桌面的背面的前后两侧分别安装有支撑杆，支撑杆的一端与活动桌面铰接，另一端设有连接孔。

[0009] 进一步优化：高度调节装置包括底座，在底座上与四根桌腿对应的位置分别设有四根支撑套，四根桌腿上分别间隔一定距离设有若干个插孔，在四根支撑套与插孔相应的位置也设有通孔，插孔与通孔之间可通过插销插接。

[0010] 学生学习时，通过高度调节装置调节固定桌面位于适当的高度，并使两个活动桌面位于垂直状态，方便了学生的学习。

[0011] 当学生需要午休时，将两个活动桌面向上转动，使其与固定桌面处于同一水平面上，然后通过插销将支撑杆上的连接孔与桌腿上的插孔进行插接，将活动桌面固定，然后通过高度调节装置调节固定桌面的高度，以适合学生在固定桌面和两个活动桌面上进行午睡。大大方便了学生的使用。

[0012] 下面结合附图和实施例对本实用新型做进一步说明。

附图说明

[0013] 附图 1 为本实用新型实施例中用于学习时的课桌的结构示意图；

[0014] 附图 2 为本实用新型实施例中用于午休时的课桌的结构示意图。

[0015] 图中：1- 底座；2- 支撑套；3- 桌腿；4- 固定桌面；5- 活动桌面；6- 活页；7- 支撑杆；8- 连接孔；9- 插孔；10- 插销。

具体实施方式

[0016] 实施例，如图 1 所示，一种多功能课桌，包括固定桌面 4，所述固定桌面 4 的下部连接有四根桌腿 3，四根桌腿 3 下部连接有高度调节装置，固定桌面 4 的左右两端分别活动连接有活动桌面 5。

[0017] 所述两个活动桌面 5 与固定桌面 4 之间通过活页 6 活动连接。

[0018] 活动桌面 5 的背面的前后两侧分别安装有支撑杆 7，支撑杆 7 的一端与活动桌面 5 铰接，另一端设有连接孔 8。

[0019] 高度调节装置包括底座 1，在底座 1 上与四根桌腿 3 对应的位置分别设有四根支撑套 2，

[0020] 四根桌腿 3 上分别间隔一定距离设有若干个插孔 9，在四根支撑套 2 与插孔 9 相应的位置也设有通孔，插孔 9 与通孔之间可通过插销 10 插接。

[0021] 学生学习时，通过高度调节装置调节固定桌面 4 位于适当的高度，并使两个活动桌面 5 位于垂直状态，方便了学生的学习。

[0022] 如图 2 所示，当学生需要午休时，将两个活动桌面 5 向上转动，使其与固定桌面 4 处于同意水平面上，然后通过插销将支撑杆 7 上的连接孔 8 与桌腿 3 上的插孔 9 进行插接，将活动桌面 5 固定，然后通过高度调节装置调节固定桌面 4 的高度，以适合学生在固定桌面 4 和两个活动桌面 5 上进行午睡。大大方便了学生的使用。

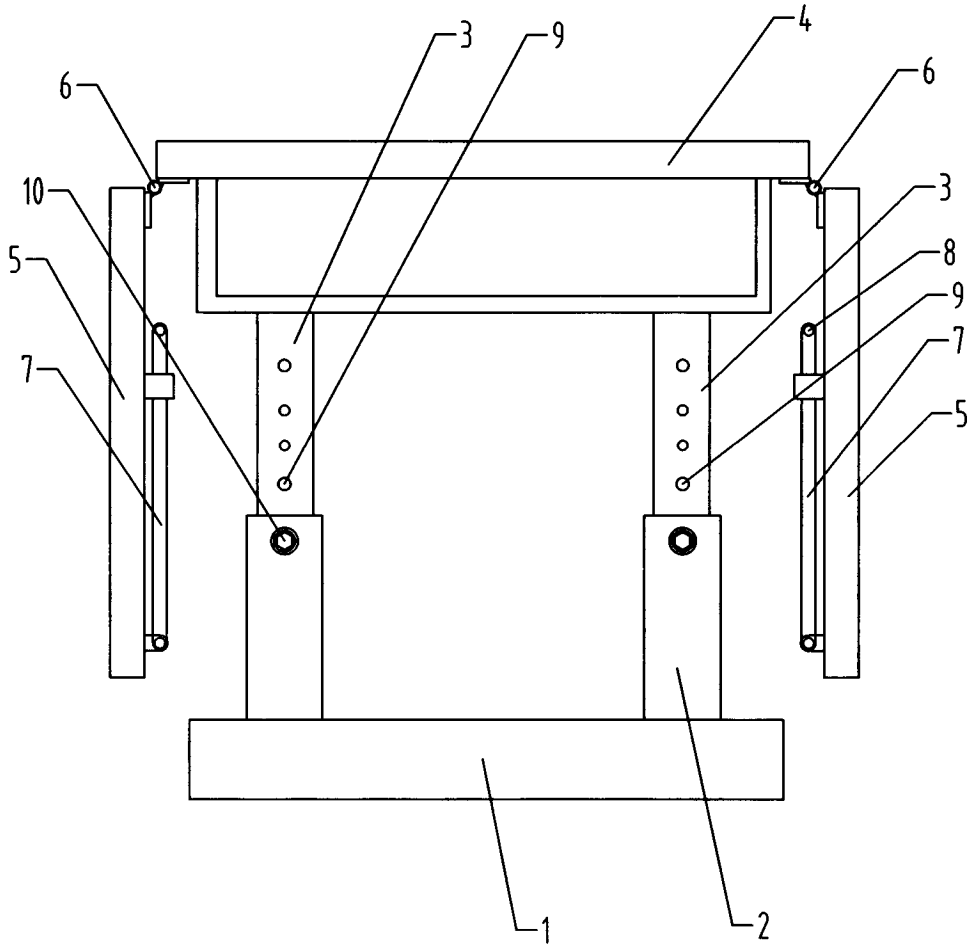

图 1

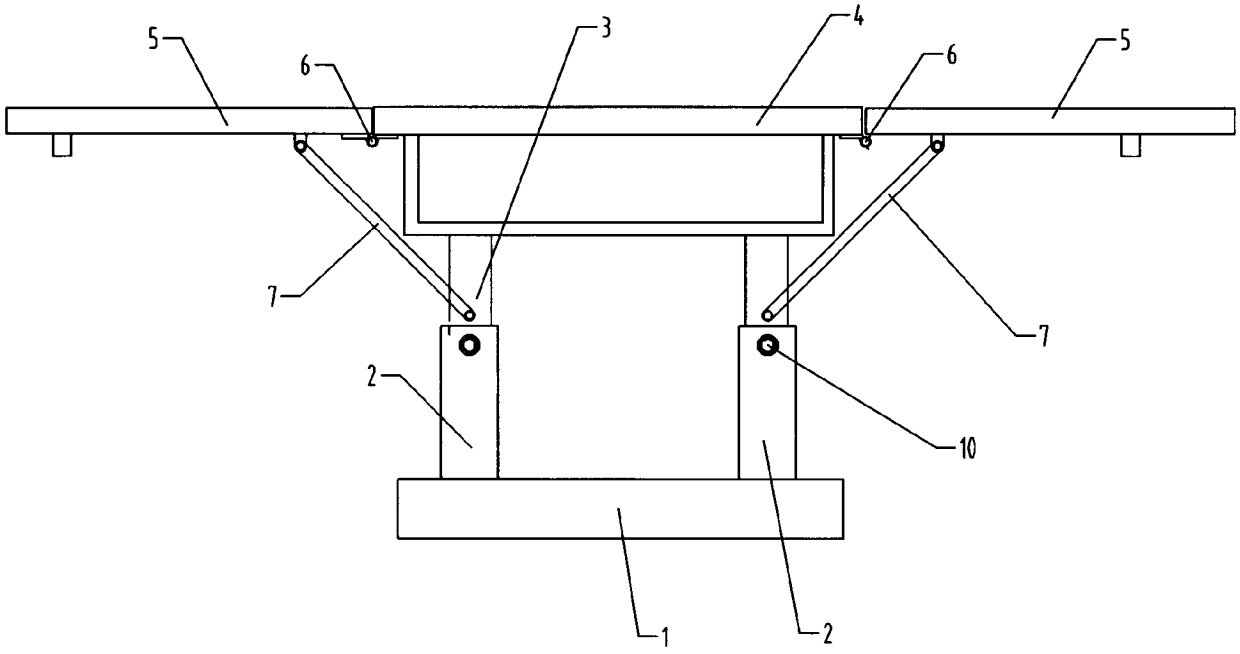

图 2