[19] 中华人民共和国国家知识产权局

[51] Int. Cl.
E05C 17/54 (2006.01)
A47B 95/00 (2006.01)

[12] 实用新型专利说明书

专利号 ZL 200720022669.6

[45] 授权公告日 2008 年 4 月 2 日

[11] 授权公告号 CN 201043394Y

[22] 申请日 2007.5.29
[21] 申请号 200720022669.6
[73] 专利权人 牛心红
地址 274000 山东省菏泽市牡丹区丹阳路 1318 号菏泽市环保局牡丹区分局
[72] 发明人 牛心红
[74] 专利代理机构 济南泉城专利商标事务所
代理人 张贵宾

权利要求书 1 页 说明书 2 页 附图 1 页

[54] 实用新型名称

紧固垫

[57] 摘要

本实用新型公开了一种日常生活需要用品，特别公开了一种紧固垫。 该紧固垫，其特殊之处在于：为一由底面、紧固面、支撑面和两侧面组成的柱体；所述底面为平面，紧固面为平面或弧形面，支撑面为平面或弧形面。 本实用新型可以解决在日常生活与工作中因一些小缝隙导致家具或设施等出现不稳定的情况，从而为人们提供方便。 该装置结构简单，使用方便、效果明显。

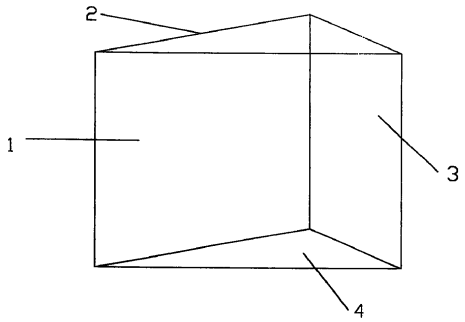

1. 一种紧固垫，其特征在于：为一由底面（1）、紧固面（2）、支撑面（3）和两侧面（4）组成的柱体。
2. 根据权利要求 1 所述的紧固垫，其特征在于：所述底面（1）为平面，紧固面（2）为平面或弧形面，支撑面（3）为平面或弧形面。
3. 根据权利要求 2 所述的紧固垫，其特征在于：所述柱体为三棱柱体。
4. 根据权利要求 2 所述的紧固垫，其特征在于：所述底面（1）上设置有点状或其它形状的突起（5）。
5. 根据权利要求 1 至 4 任一项所述的紧固垫，其特征在于：所述柱体的制作材料为橡胶或塑料。

紧固垫

（一） 技术领域

本实用新型涉及一种日常生活需要用品，特别涉及一种紧固垫。

（二） 背景技术

在日常生活与工作中，常因一些小缝隙导致家具或设施等出现不稳定的情况：如门底下的小缝隙会使房门在开着时随风而动；家具因支撑腿长度不一导致或地板不平而放置不稳；许多设施之间因小缝隙致使彼此之间互相碰撞而不稳定，等等。但目前还没有一种简便可行的方法和装置可以解决这一问题。

（三） 发明内容

为了解决在日常生活与工作中因一些小缝隙导致家具或设施等出现不稳定的情况，从而为人们提供方便，本实用新型提供一种紧固垫，该装置可将各种小缝隙紧密填充，从而可以使各种家具如房门、桌椅板凳及其它设施等更加稳定。

本实用新型是通过如下技术方案实现的：

一种紧固垫，其特殊之处在于：为一由底面、紧固面、支撑面和两侧面组成的柱体。

本实用新型的紧固垫，所述底面为平面，紧固面为平面或弧形面，支撑面为平面或弧形面。

本实用新型的紧固垫，其一种实现方式在于：所述柱体为三棱柱体。

该紧固装置为一三棱柱体(或近似三棱柱体)，柱高可根据需要而定，各面由底面、紧固面、支撑面及侧面组成；其中底面为平面，平面上可设置一些点状或其它形状的突起以增加摩擦力，紧固面坡度较小并且可为平面或弧形面，支撑面可为平面或弧形面；紧固装置的制作材料为橡胶或塑料。使用时将紧固垫填塞于各种小缝隙中并稍微塞紧就可防止松动或活动，增加稳定性。

本实用新型的有益效果是：可以解决在日常生活与工作中因一些

小缝隙导致家具或设施等出现不稳定的情况，从而为人们提供方便。该装置结构简单，使用方便、效果明显。

（四） 附图说明

下面结合附图对本实用新型作进一步的说明。

图 1 是本实用新型为三棱柱体的结构示意图；

图 2 是本实用新型为近似三棱柱体的结构示意图。

图中，1 底面，2 紧固面，3 支撑面，4 侧面。

（五） 具体实施方式

实施例 1：

附图为本实用新型的一种具体实施例。该实施例的形态为三棱柱体，其由底面 1、紧固面 2、支撑面 3 和两侧面 4 组成，底面 1、紧固面 2、支撑面 3 皆为平面。底面 1 上设置有点状或其它形状的突起 5 以增加摩擦力，紧固面坡度较小；紧固装置的制作材料为橡胶或塑料。使用时将紧固垫填塞于各种小缝隙中并稍微塞紧就可防止松动或活动，增加稳定性。

实施例 2：

附图为本实用新型的一种具体实施例。该实施例的形态为近似三棱柱体，其由底面 1、紧固面 2、支撑面 3 和两侧面 4 组成，其中底面 1 为平面，平面上设置一些点状或其它形状的突起以增加摩擦力，紧固面 2 坡度较小并且为弧形面，支撑面 3 为平面。紧固装置的制作材料为橡胶或塑料。使用时将紧固垫填塞于各种小缝隙中并稍微塞紧就可防止松动或活动，增加稳定性。

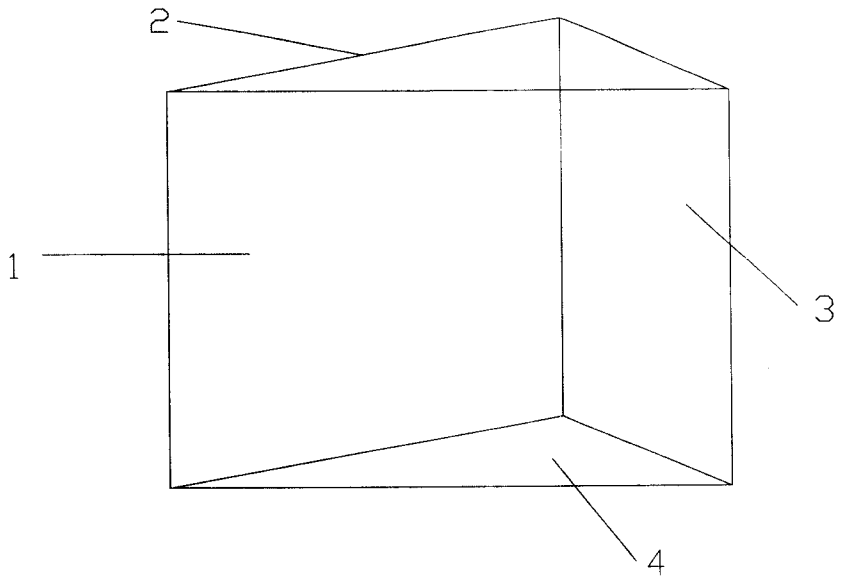

图 1

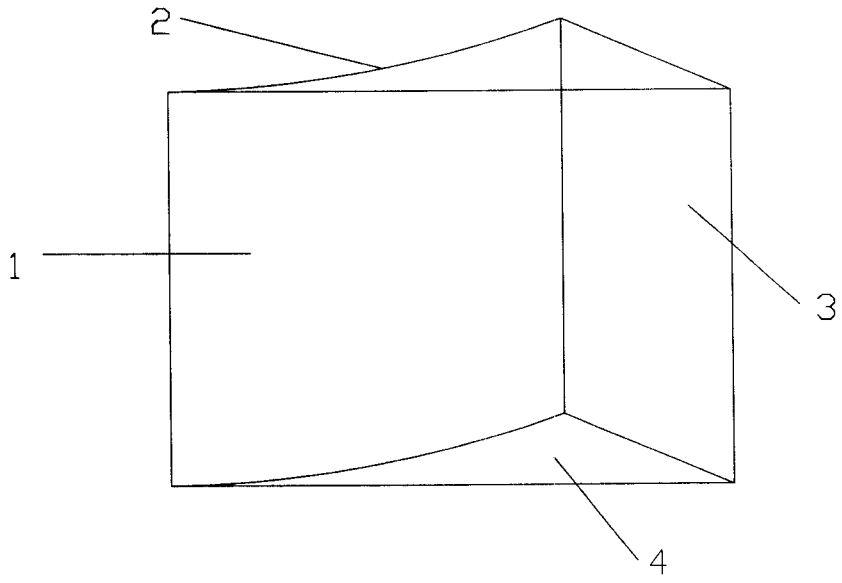

图 2