(19)中华人民共和国国家知识产权局

(12)实用新型专利

(10)授权公告号 CN 203448999 U
(45)授权公告日 2014.02.26

(21)申请号 201320401214.0

(22)申请日 2013.07.08

(73)专利权人 宁波市鄞州华兴五金机械有限公司
地址 315154 浙江省宁波市鄞州区石碶街道栎社联丰工业区 2 号

(72)发明人 郑翀

(74)专利代理机构 宁波诚源专利事务所有限公司 33102
代理人 胡志萍

(51)Int.Cl.
B23Q 1/03(2006.01)
F16S 3/08(2006.01)

权利要求书1页 说明书2页 附图3页

(54)实用新型名称

框架型材

(57)摘要

本实用新型公开了一种框架型材，包括矩形外框和设于外框内的内挡，其特征在于：所述外框的各边框呈中空状，相邻边框通过插设在边框四角内部的L型内规嵌件相连接，所述内挡的两端分别通过内挡固定件连接在所述的边框上。与现有技术相比，本实用新型的优点在于：首先，该框架型材的各边框之间插设有L型内规嵌件，内挡则通过直角条的内挡固定件连接在边框的T型槽上，整体结构较为牢固，其次，由于框架型材的边框和内挡采用模块化连接结构，因而安装和拆卸调整较为方便，并且可以根据不同的场合选择不同的组合安装结构，使用较为灵活。

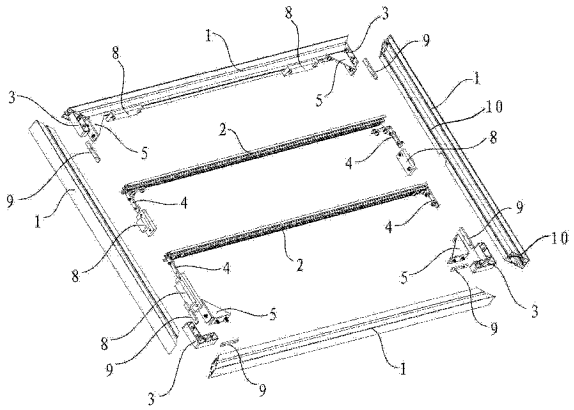

CN 203448999 U

1. 一种框架型材，包括矩形外框和设于外框内的内挡 (2)，其特征在于：所述外框的各边框 (1) 呈中空状，相邻边框 (1) 通过插设在边框四角内部的 L 型内规嵌件 (3) 相连接，所述内挡 (2) 的两端分别通过内挡固定件 (4) 连接在所述的边框 (1) 上。

2. 根据权利要求 1 所述的框架型材，其特征在于：所述边框 (1) 的内侧面沿边框的长度方向成型有 T 型槽 (10)，所述的内挡固定件 (4) 为直角条，内挡固定件 (4) 的一侧可拆卸安装在所述的内挡 (2) 上，另一侧可拆卸安装在所述的边框 (1) 的 T 型槽 (10) 上。

3. 根据权利要求 2 所述的框架型材，其特征在于：在所述 T 型槽 (10) 内设有直条 (9)，所述外框四个端角的内侧均设有三角板增强固定件 (5)，所述三角板增强固定件 (5) 的两侧均固定在所述的直条 (9) 上。

4. 根据权利要求 1 或 2 或 3 所述的框架型材，其特征在于：在所述的内挡 (2) 与边框 (1) 之间连接有内挡横条 (6)，在内挡横条 (6) 上及靠近内挡横条的边框 (1) 内侧设有上端面相齐平的支撑件 (7)。

5. 根据权利要求 1 或 2 或 3 所述的框架型材，其特征在于：在所述边框 (1) 的内侧安装有固定块 (8)。

框架型材

技术领域

[0001] 本实用新型涉及一种框架型材，适用于蜂窝吸气平台。

背景技术

[0002] 现有的蜂窝吸气平台一般都具有框架，根据不同的使用场合，可以选择不同的框架型材。但目前所采用的框架型材的边框一般都通过焊接的方式连接固定，位于边框内部的内挡与边框之间也通过焊接的方式连接固定。虽然，通过焊接的方式连接固定，可以使框架型材的结构较为牢固，但是框架一旦成型后，边框和内挡便难以拆卸，此外，由于整个框架均焊接在一起，因而无法对框架的结构进行调整和增加消应力工艺，同时对铝框 6 个平面进行必要的精加工，使用不够灵活，使用范围和成本受到了较大限制。

实用新型内容

[0003] 本实用新型所要解决的技术问题是针对上述现有技术现状，提供一种结构牢固且呈模块化结构、使用灵活的框架型材。

[0004] 本实用新型解决上述技术问题所采用的技术方案为：该框架型材，包括矩形外框和设于外框内的内挡，其特征在于：所述外框的各边框呈中空状，相邻边框通过插设在边框四角内部的 L 型内规嵌件相连接，所述内挡的两端分别通过内挡固定件连接在所述的边框上。

[0005] 内挡固定件可以有多种选择，优选地，所述边框的内侧面沿边框的长度方向成型有 T 型槽，所述的内挡固定件为直角条，内挡固定件的一侧可拆卸安装在所述的内挡上，另一侧可拆卸安装在所述的边框的 T 型槽上。

[0006] 为了使矩形外框结构更为牢固，在所述 T 型槽内设有直条，所述外框四个端角的内侧均设有三角板增强固定件，所述三角板增强固定件的两侧均固定在所述的直条上。

[0007] 作为优选方案，根据需要在所述的内挡与边框之间连接有内挡横条，在内挡横条上及靠近内挡横条的边框内侧设有上端面相齐平的支撑件。支撑件可以为多个，且支撑件的高度可上下调节。

[0008] 作为另一优选方案，也可根据需要在所述边框的内侧安装有固定块。固定块可以为多个，并采用固定铝块或其它有色金属。

[0009] 与现有技术相比，本实用新型的优点在于：首先，该框架型材的各边框之间插设有 L 型内规嵌件，内挡则通过直角条的内挡固定件连接在边框的 T 型槽上，整体结构较为牢固，其次，由于框架型材的边框和内挡采用模块化连接结构，因而安装和拆卸调整较为方便，并且可以根据不同的场合选择不同的组合安装结构，使用较为灵活。

附图说明

[0010] 图 1 为本实用新型实施例一的结构示意图；

[0011] 图 2 为本实用新型实施例一的立体分解示意图；

[0012] 图 3 为本实用新型实施例二的结构示意图。

具体实施方式

[0013] 以下结合附图实施例对本实用新型作进一步详细描述。

[0014] 实施例一：

[0015] 如图 1 和图 2 所示，本实施例中的框架型材具有矩形外框和设于外框内的两根平行设置的内挡 2，内挡 2 起到内支撑的作用，外框中的各边框 1 均呈中空状，相邻边框 1 通过插设在边框四角内部的 L 型内规嵌件 3 相连接，边框 1 的内侧面沿边框的长度方向成型有 T 型槽 10，在 T 型槽 10 内设有直条 9。在外框的四个端角的内侧均可拆卸安装有三角板增强固定件 5，三角板增强固定件 5 的两侧均固定在相邻的边框 1 的 T 型槽 10 的直条 9 上。内挡 2 的两端分别通过直角条的内挡固定件 4 连接在边框 1 的上，内挡固定件 4 的一侧可拆卸安装在内挡 2 上，另一侧可拆卸安装在边框 1 的 T 型槽 10 上。

[0016] 为了提高框架型材的结构牢固度，在边框 1 内侧安装有多个固定块 8，以起到铝框固定孔加强作用。

[0017] 实施例二：

[0018] 如图 3 所示，与实施例一中的框架型材相比较，本实施例中的框架型材在内挡 2 与边框 1 之间增设了内挡横条 6，在内挡横条 6 上和靠近内挡横条的边框 1 内侧分别设有上端面相齐平的支撑件 7。特别是，为了适应不同的使用场合，还可以对支撑件 7 的高度进行上下调节，使用非常灵活。

[0019] 以上所述仅为本实用新型的优选实施方式，应当指出，对于本领域普通技术人员而言，在不脱离本实用新型的原理前提下，可以对本实用新型进行多种改型或改进，比如矩形外框内的内挡数量并不局限于上述实施例，又比如内挡横条的数量及分布方式也不局限于实施例二，可以根据不同的使用场合进行自由选择，这些均被视为本实用新型的保护范围之内。

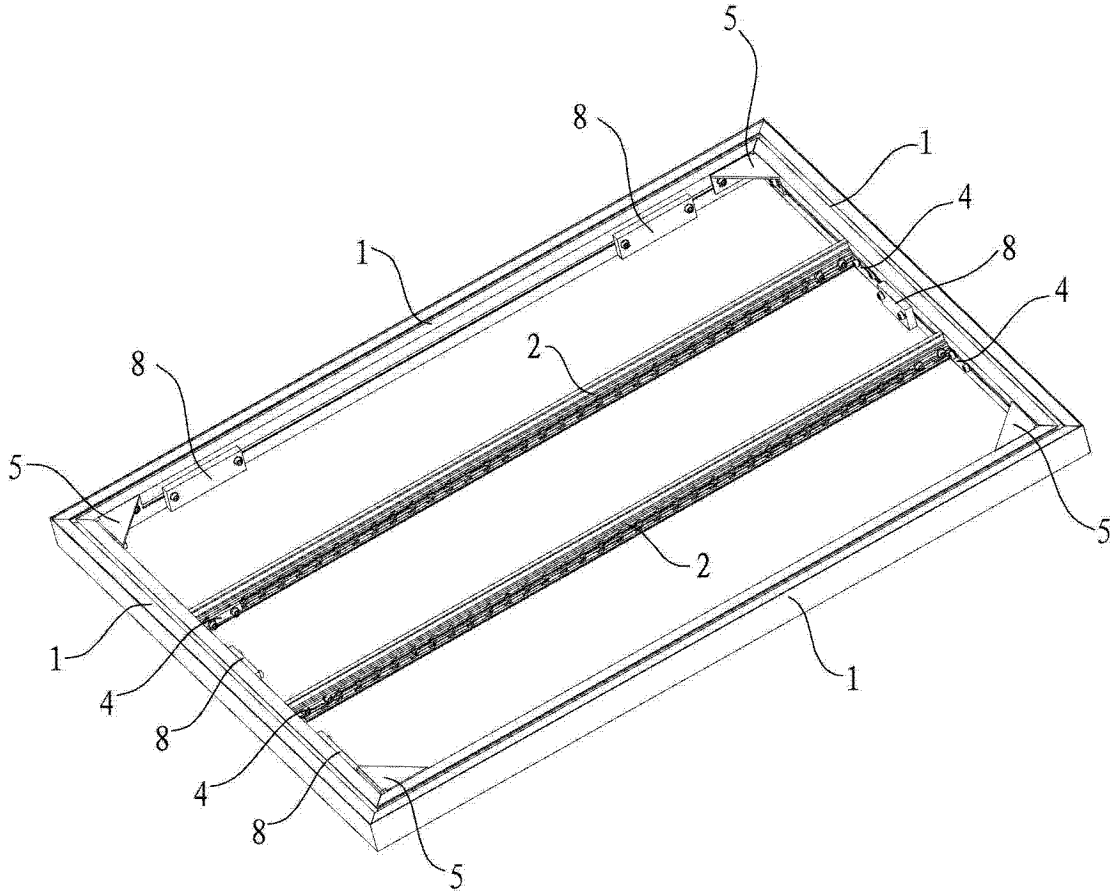

图 1

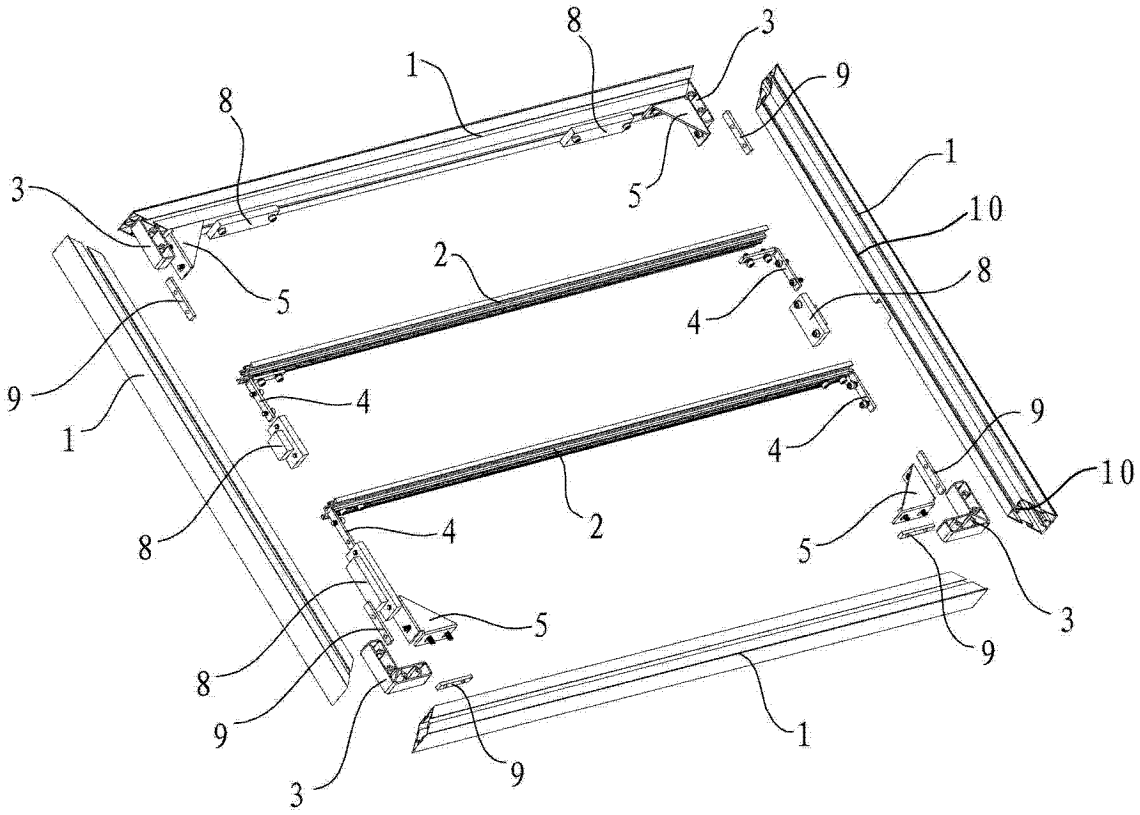

图 2

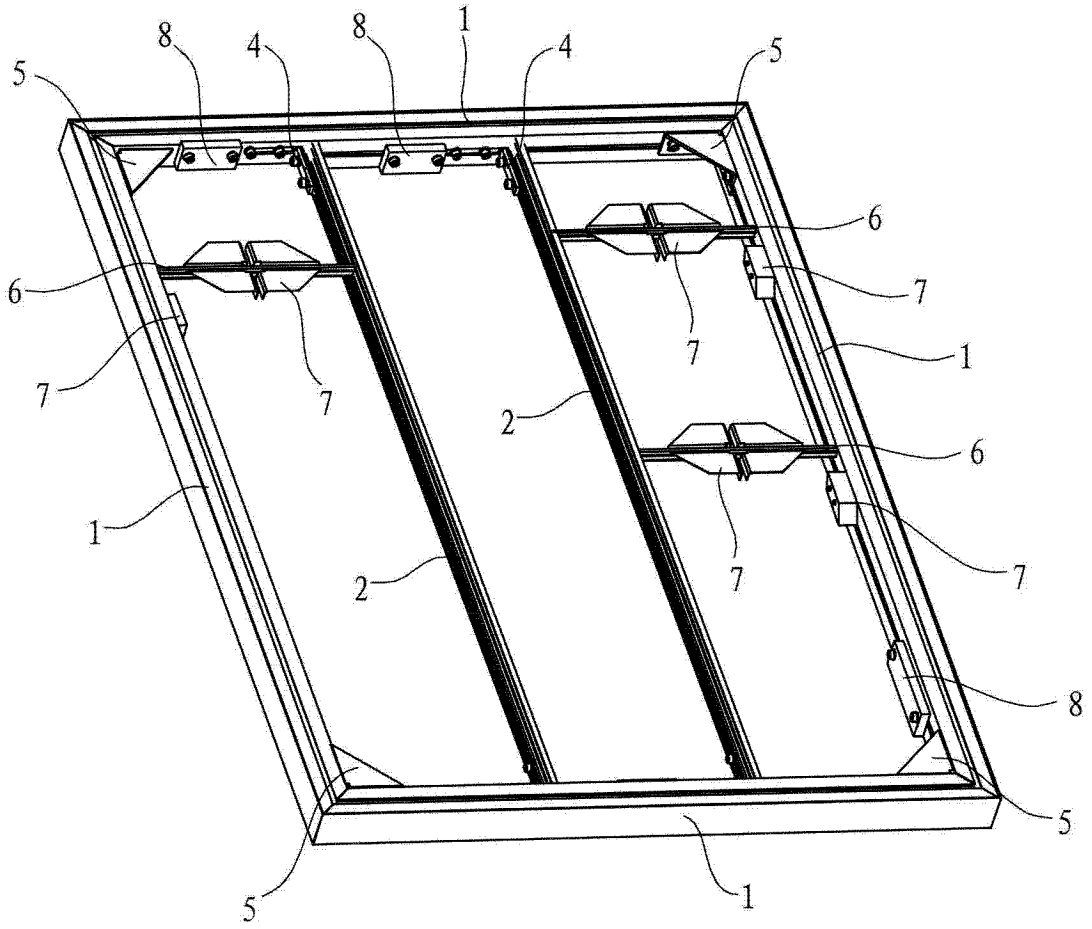

图 3