(19)中华人民共和国国家知识产权局

(12)实用新型专利

(10)授权公告号 CN 202329382 U
(45)授权公告日 2012.07.11

(21)申请号 201120474131.5

(22)申请日 2011.11.21

(73)专利权人 陈玉珍
地址 311266 浙江省杭州市萧山区戴村镇青山村

(72)发明人 陈玉珍

(51)Int.Cl.
F28F 9/26(2006.01)

权利要求书 1 页 说明书 1 页 附图 1 页

(54)实用新型名称

用于换热器的隔板与管板的固定机构

(57)摘要

本实用新型是一种固定机构，特别涉及一种用于换热器的隔板与管板的固定机构。包括管板，所述的管板的上方设有上纵向隔板，所述的管板的下方设有下纵向隔板，所述的下纵向隔板与管板通过角钢相固定，所述的上纵向隔板和下纵向隔板分布在一条直线上。用于换热器的隔板与管板的固定机构结构简单，密封性高。

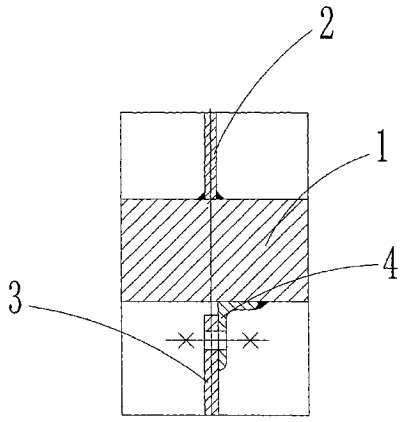

CN 202329382 U

1. 一种用于换热器的隔板与管板的固定机构，其特征在于：包括管板 (1)，所述的管板 (1) 的上方设有上纵向隔板 (2)，所述的管板 (1) 的下方设有下纵向隔板 (3)，所述的下纵向隔板 (3) 与管板 (1) 通过角钢 (4) 相固定，所述的上纵向隔板 (2) 和下纵向隔板 (3) 分布在一条直线上。

用于换热器的隔板与管板的固定机构

技术领域

[0001] 本实用新型是一种固定机构，特别涉及一种用于换热器的隔板与管板的固定机构。

背景技术

[0002] 现有技术中的固定机构，结构复杂，密封性差。

发明内容

[0003] 本实用新型主要是解决现有技术中存在的不足，提供一种结构简单的用于换热器的隔板与管板的固定机构。

[0004] 本实用新型的上述技术问题主要是通过下述技术方案得以解决的：

[0005] 一种用于换热器的隔板与管板的固定机构，包括管板，所述的管板的上方设有上纵向隔板，所述的管板的下方设有下纵向隔板，所述的下纵向隔板与管板通过角钢相固定，所述的上纵向隔板和下纵向隔板分布在一条直线上。

[0006] 因此，本实用新型提供的用于换热器的隔板与管板的固定机构，结构简单，密封性高。

附图说明

[0007] 图 1 是本实用新型的结构示意图。

具体实施方式

[0008] 下面通过实施例，并结合附图，对本实用新型的技术方案作进一步具体的说明。

[0009] 实施例：如图 1 所示，一种用于换热器的隔板与管板的固定机构，包括管板 1，所述的管板 1 的上方设有上纵向隔板 2，所述的管板 1 的下方设有下纵向隔板 3，所述的下纵向隔板 3 与管板 1 通过角钢 4 相固定，所述的上纵向隔板 2 和下纵向隔板 3 分布在一条直线上。

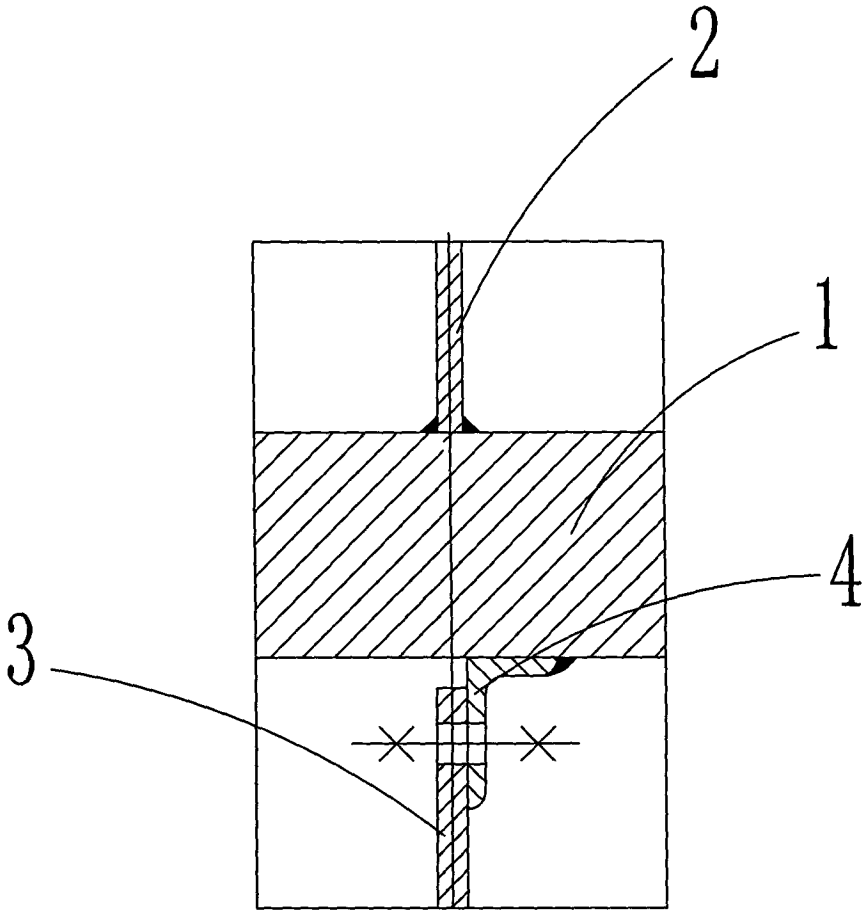

图 1